OMAL S.p.A. Società Benefit
Sede: Via Ponte Nuovo 11, Rodengo Saiano (Brescia) Itália
Local de produção: Via Brognolo 12, Passirano (Brescia) Italia
Tel +39 0308900145 Fax +39 0308900423

Warning: filectime(): stat failed for /var/www/vhost/www.omal.it/htdocs/https://www.omal.it/./FilesProdotti/80843-Angleseatvalves-IT-EN-DE-ES-0522.pdf in **/var/www/vhost/www.omal.it/htdocs/prodotto-printable.php** on line **65**

Warning: filectime(): stat failed for /var/www/vhost/www.omal.it/htdocs/https://www.omal.it/./FilesProdotti/Cert.C539822.pdf in **/var/www/vhost/www.omal.it/htdocs/prodotto-printable.php** on line **65**

Warning: filectime(): stat failed for /var/www/vhost/www.omal.it/htdocs/https://www.omal.it/./FilesProdotti/80489-01-ValvoleaflussoavviatoATEX-IT-EN-0522.pdf in **/var/www/vhost/www.omal.it/htdocs/prodotto-printable.php** on line **65**

Warning: filectime(): stat failed for /var/www/vhost/www.omal.it/htdocs/https://www.omal.it/./FilesProdotti/UIT00A81OX-Aresezeus-ossigeno-10-18-IT-EN.pdf in **/var/www/vhost/www.omal.it/htdocs/prodotto-printable.php** on line **65**

Warning: filectime(): stat failed for /var/www/vhost/www.omal.it/htdocs/https://www.omal.it/./FilesProdotti/UKCA-PER-H.pdf in **/var/www/vhost/www.omal.it/htdocs/prodotto-printable.php** on line **65**

Válvula pneumática ZEUS

Macro Válvulas pneumáticas

Categoria Válvulas a fluxo iniciado

Subcategoria ZEUS

benefícios

ZEUS

OMAL S.p.A. Società Benefit
Sede: Via Ponte Nuovo 11, Rodengo Saiano (Brescia) Itália
Local de produção: Via Brognolo 12, Passirano (Brescia) Italia
Tel +39 0308900145 Fax +39 0308900423

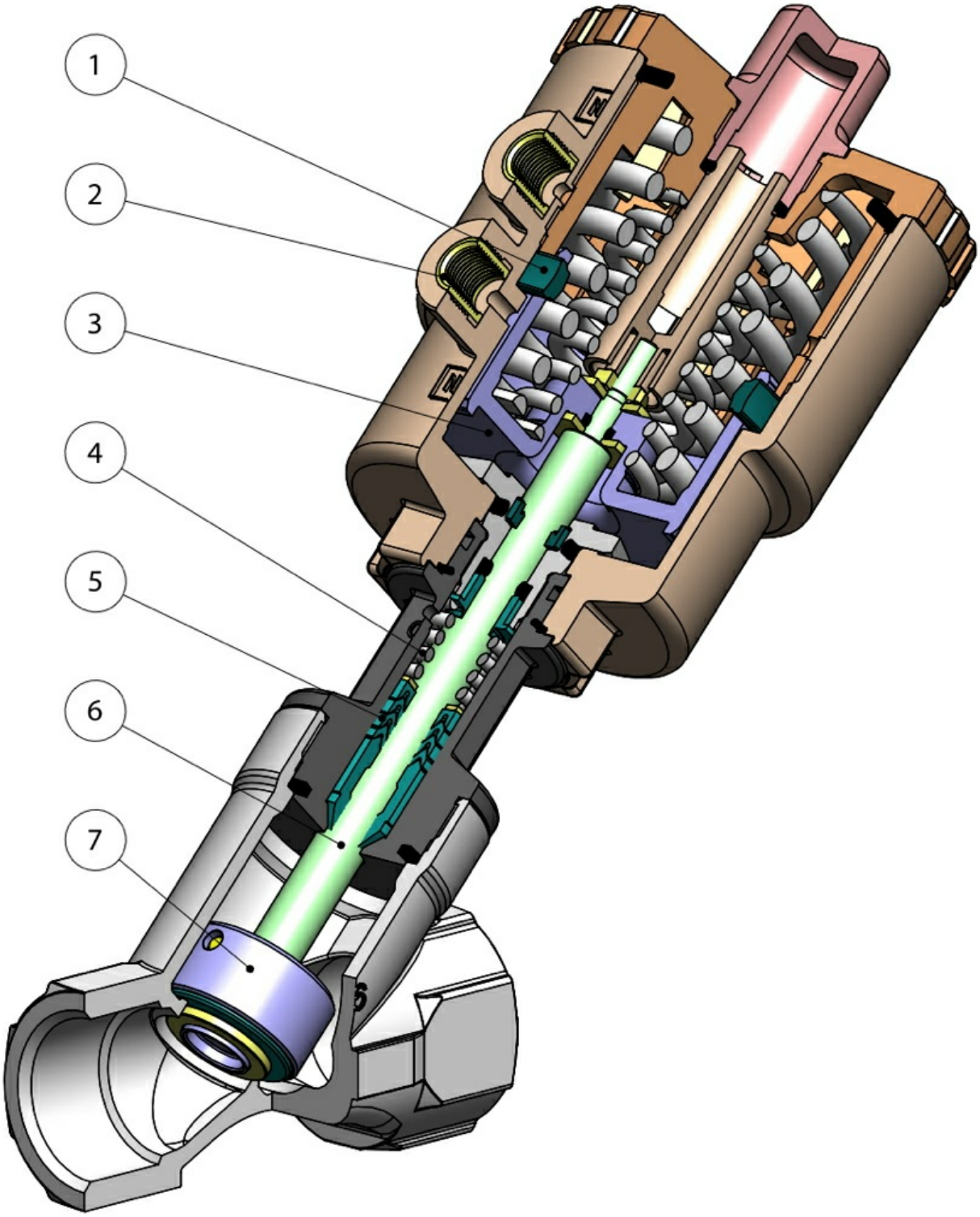

1. Guarnição posicionada no cilindro ao invés de no pistão
Se obtém um maior curso do atuador e do obturador a ele conectado, garantindo grandes aberturas da passagem na sede (menor perda de carga)
Menor desgaste da guarnição

2. Insertos da cabeça de comando em 303 S.S.
Aumenta consideravelmente a resistência à corrosão causada por agentes externos

3. Do pistão metálico DN63 com revestimento em NÍQUEL-QUÍMICO (10-15 mícrons)
Se reduz o desgaste do pistão graças à obtenção de uma maior dureza superficial (700-750 HV)

4. Guarnições pré-carregadas por mola
Garantem a recuperação das folgas devido ao desgaste causado pelo deslizamento linear do eixo evitando vazamentos para fora
Permitem manter energizadas as guarnições "chevron" (em V), compensando as variações dimensionais mesmo diante de variações de temperatura consideráveis

5. Guarnições tipo "chevron" (em "v") com 5 guarnições na parte inferior e 3 na parte superior da mola
Se garante uma vedação perfeita mesmo após um número de ciclos elevado

6. Eixo rolado
Menor desgaste das guarnições graças à baixa rugosidade (0,1 mícron Ra) do eixo que facilita o deslizamento

7. Obturador oscilante/autoalinhador
Se adapta perfeitamente à sede no corpo da válvula, garantindo uma vedação máxima

Certificação ATEX
Permite a instalação na presença de um ambiente potencialmente explosivo

Certificado PED
Cumprimento total das normas de segurança europeias para dispositivos pressurizados

características

CARACTERÍSTICAS GERAIS:

Conexões roscadas conforme a EN 10226-1 Rp (ex ISO 7/1) para válvulas Ares; ISO 228/1 para válvulas Zeus. Outros tipos de conexões a pedido.
Montagem em cada posição: horizontal, vertical, oblíqua.
Gama disponível entre DN 15 a DN 50 entre 3/8" a 2" em versões de duplo efeito, efeito simples normalmente fechado de cima e abaixo do obturador, efeito simples normalmente aberto debaixo do obturador.
Em conformidade com a diretiva europeia 2014/68/UE "PED"
Configuração ATEX 2014/34/UE a ser solicitada durante o pedido
As diferentes versões dos acionamentos, as várias combinações da válvula e a possibilidade de interceptar o fluxo por cima ou por baixo do obturador, dão origem várias versões da válvula automática.
As tabelas a seguir listam as versões standard com os principais parâmetros de funcionamento.
Dependendo do tipo de válvula e da variação na pressão ΔP que deve ser interceptada antes e depois da mesma, é identificada a pressão de comando necessária para o acionamento e, consequentemente, o código da válvula correspondente.
A pedido: versões para vácuo e uso de oxigênio.

FLUIDO DE COMANDO:

Fluido de pilotagem: ar comprimido lubrificado ou seco, gases e fluidos neutros;
Temperatura ambiente: entre -10°C a +60° C

FLUIDO INTERCEPTADO:

Ar, água, álcool, óleos, combustíveis, soluções salinas, vapor, etc..(no entanto compatíveis com A 351 CF8M O CuSn5Zn5Pb5-B)
Pressão de utilização entre 0 a 16 / 25 bar (vapor a 180°C entre 0 a 10 bar) dependendo do tamanho e versão escolhidos (consultar as páginas a seguir).
Temperatura entre -10°C a +180°C.
Viscosidade máxima 600 cst (mm^2/s).

OMAL S.p.A. Società Benefit
Sede: Via Ponte Nuovo 11, Rodengo Saiano (Brescia) Itália
Local de produção: Via Brognolo 12, Passirano (Brescia) Italia
Tel +39 0308900145 Fax +39 0308900423

dimensões

ZEUS

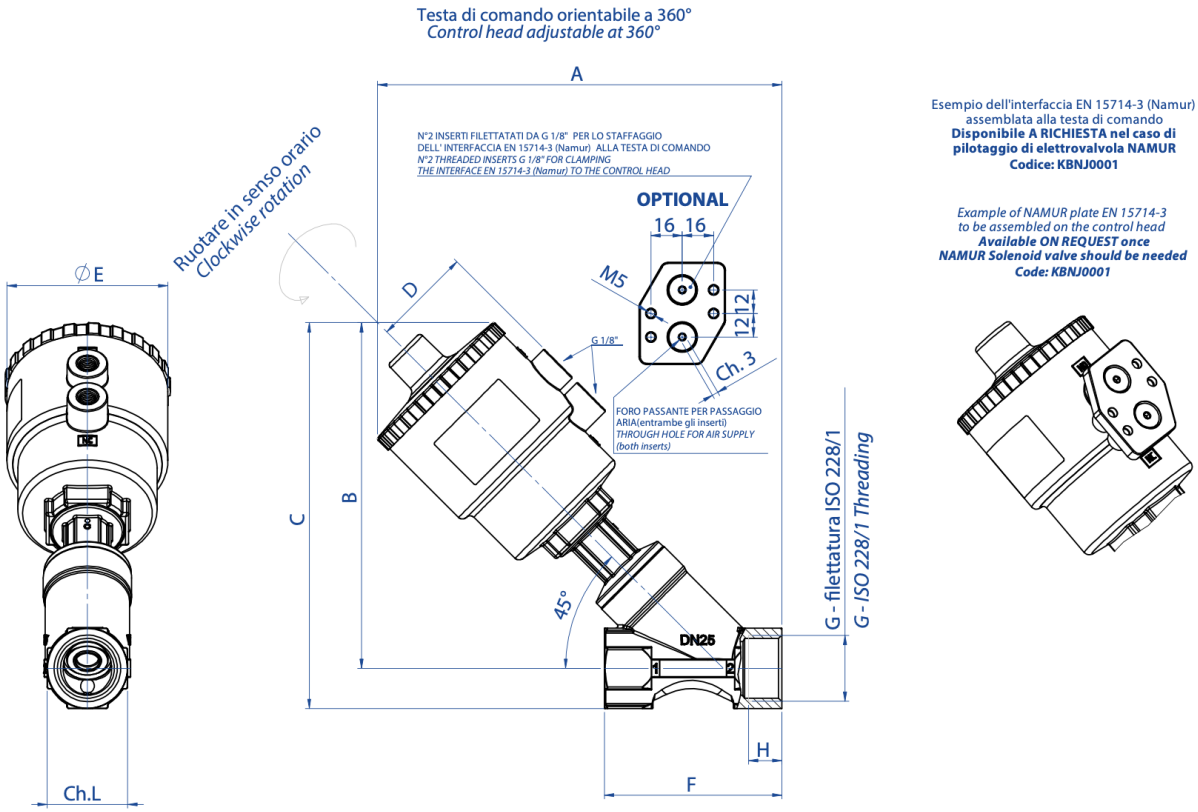

DIMENSÕES ZEUS										
DN [mm]	G * [polegada]	Atuador	A	B	C	D	øE	F	ch. L	H
15	3/8”	Ø 50	166	143	157	44	70	65	27	12
15	1/2”	Ø 50	166	143	157	44	70	65	27	11
20	3/4”	Ø 50	174	149	165	44	70	75	33	14
20	3/4”	Ø 63	193	167	184	51	85	75	33	14
25	1”	Ø 50	188	159	180	44	70	90	41	17
25	1”	Ø 63	206	172	193	51	85	90	41	17
25	1”	Ø 90	255	221	242	67	117	90	41	17
32	1”1/4	Ø 50	197	160	186	44	70	110	50	19
32	1”1/4	Ø 63	215	180	205	51	85	110	50	19
32	1”1/4	Ø 90	267	231	256	67	117	110	50	19
32	1”1/4	Ø 110	300	265	290	78	141	110	50	19
40	1”1/2	Ø 63	238	202	231	51	85	120	58	18
40	1”1/2	Ø 90	270	235	264	67	117	120	58	18
40	1”1/2	Ø 110	306	271	300	78	141	120	58	18
50	2”	Ø 63	247	206	241	51	85	150	70	20
50	2”	Ø 90	281	241	276	67	117	150	70	20
50	2”	Ø 110	317	276	311	78	141	150	70	20
* A pedido, a versão com rosca NPT										

OMAL S.p.A. Società Benefit
Sede: Via Ponte Nuovo 11, Rodengo Saiano (Brescia) Itália
Local de produção: Via Brognolo 12, Passirano (Brescia) Italia
Tel +39 0308900145 Fax +39 0308900423

ZEUS CABEÇA Ø40

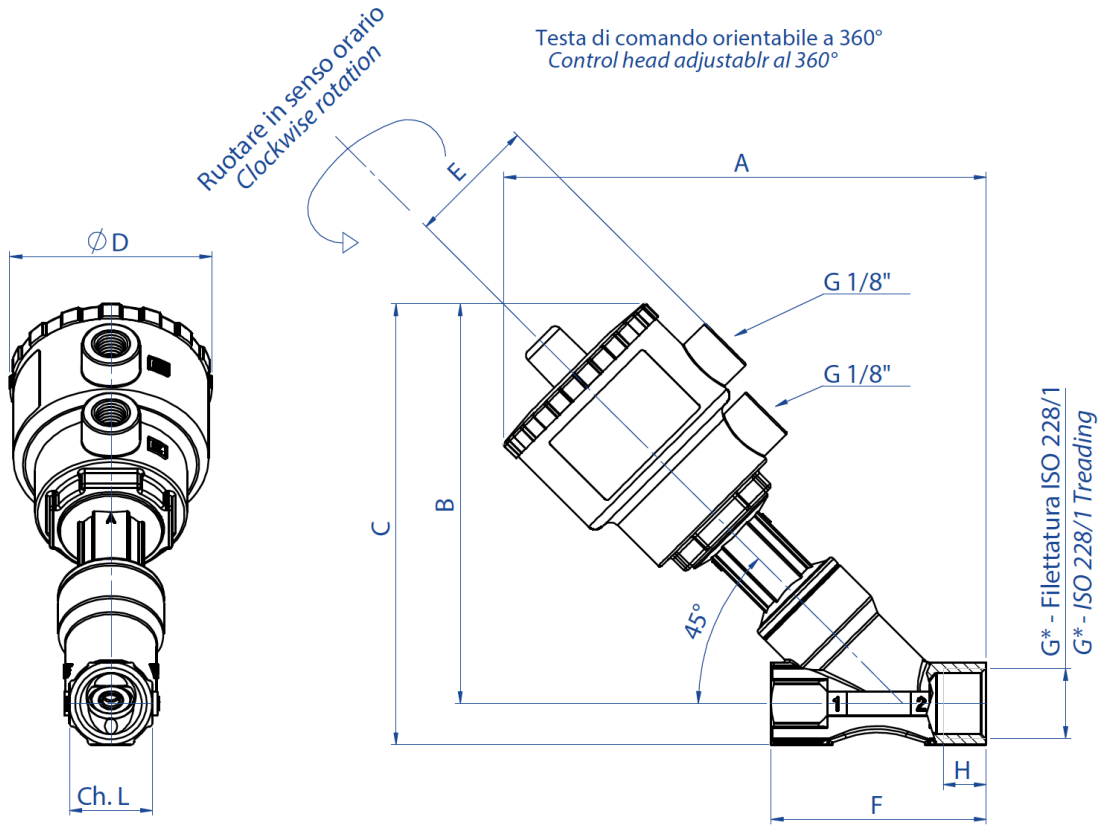

Per la testa Ø40 non è disponibile la basetta Namur.
For actuator Ø40 namur plate is not available.

DIMENSÕES ZEUS CABEÇA Ø 40										
DN [mm]	G* [polegada]	Atuador	A	B	C	øD	E	F	H	ch. L
15	3/8”	Ø 40	144	121	134	61	39	65	12	27
15	1/2”	Ø 40	144	121	134	61	39	65	11	27
20	3/4”	Ø 40	151	128	143	61	39	75	14	33
* A pedido, a versão com rosca NPT										

OMAL S.p.A. Società Benefit
Sede: Via Ponte Nuovo 11, Rodengo Saiano (Brescia) Itália
Local de produção: Via Brognolo 12, Passirano (Brescia) Italia
Tel +39 0308900145 Fax +39 0308900423

materiais

ZEUS

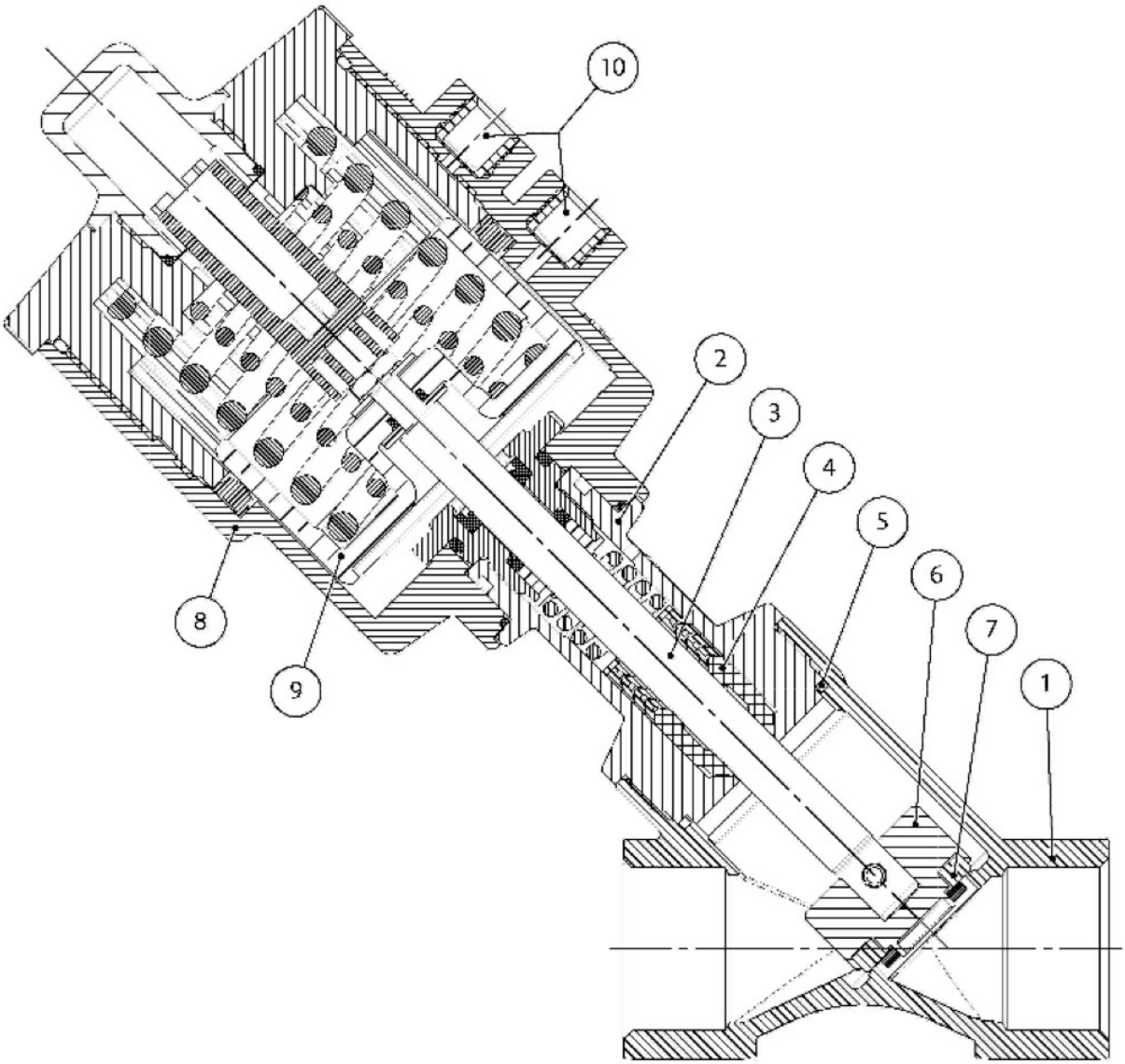

N°	ZEUS MATERIAIS	
1	Corpo da válvula	Bronze CuSn5Zn5Pb5-B
2	Tubo empanque	Latão EN 12165 CW617N
3	Haste	316L S.S.
4*	Guarnições da haste	PTFE-CF
5*	Guarnição do corpo	GRAFITE
6	Obturador	316L S.S.
7	Guarnição do obturador	PTFE
8	Cabeça de comando	Poliamida PA 66 + GF 30%
9	Pistão	Latão niquelquímico (PBT + GF 20% cabeça ø50)
10	Insertos piloto	303 S.S.
	Namur plate (OPTIONAL)	PA66 + GF30%, brass inserts
* Para aplicações de alta pureza, estão disponíveis guarnições de haste em PTFE virgem e guarnição corpo em Peek		

OMAL S.p.A. Società Benefit
Sede: Via Ponte Nuovo 11, Rodengo Saiano (Brescia) Itália
Local de produção: Via Brognolo 12, Passirano (Brescia) Italia
Tel +39 0308900145 Fax +39 0308900423

ZEUS CABEÇA Ø40

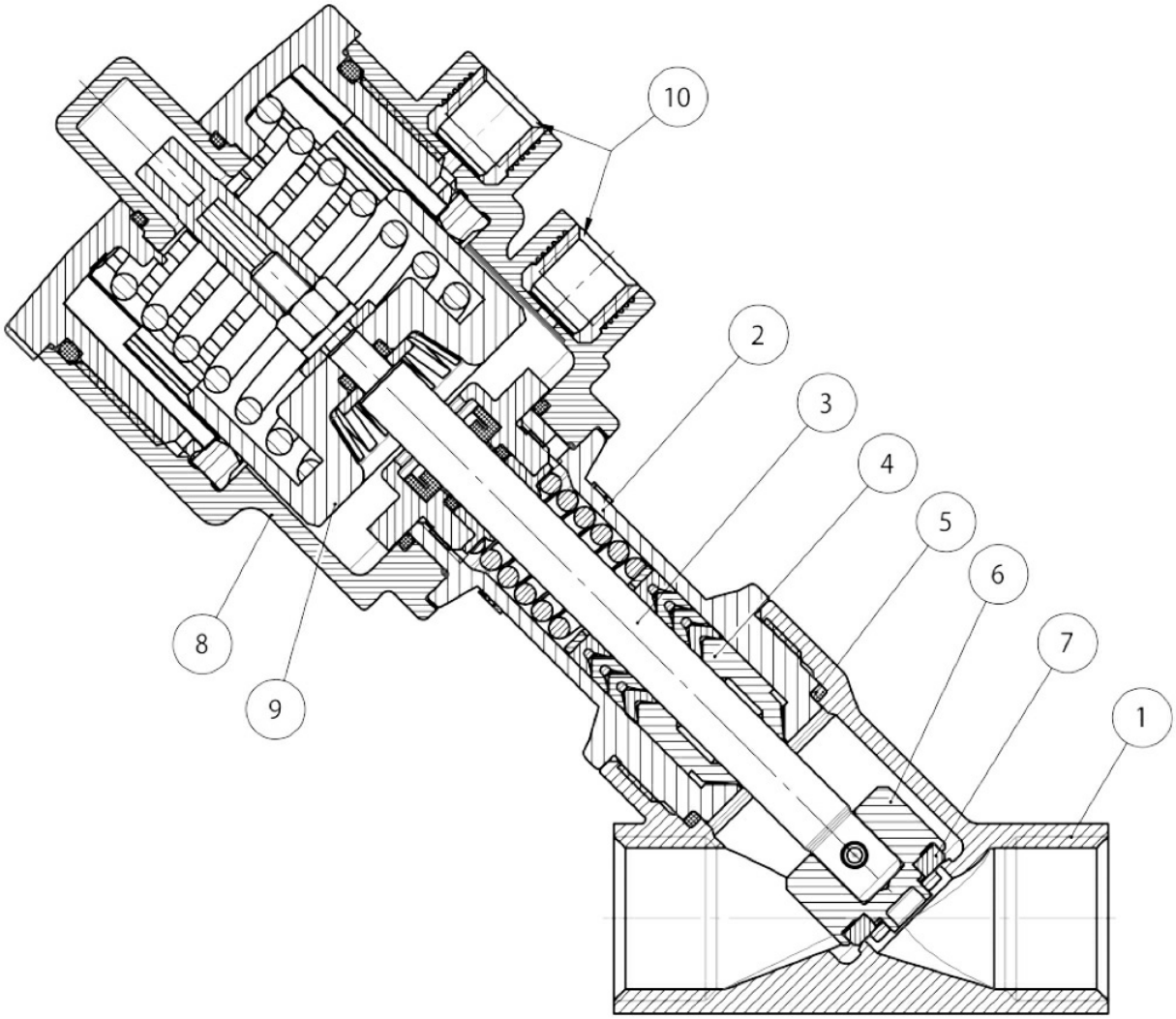

N°	ZEUS CABEÇA Ø40 MATERIAIS	
1	Corpo da válvula	Bronze CuSn5Zn5Pb5-B
2	Tubo empanque	Latão EN 12165 CW617N
3	Haste	316L S.S.
4*	Guarnições da haste	PTFE-CF
5*	Guarnição do corpo	GRAFITE
6	Obturador	316L S.S.
7	Guarnição do obturador	PTFE
8	Cabeça de comando	Poliamida PA 66 + GF 30%
9	Pistão	PBT + GF 20%
10	Insertos piloto	303 S.S.
* Para aplicações de alta pureza, estão disponíveis guarnições de haste em PTFE virgem e guarnição corpo em Peek		

OMAL S.p.A. Società Benefit
Sede: Via Ponte Nuovo 11, Rodengo Saiano (Brescia) Itália
Local de produção: Via Brognolo 12, Passirano (Brescia) Italia
Tel +39 0308900145 Fax +39 0308900423

diagramas e torques de partida

ZEUS

Diagramma pressione/temperatura
Temperature/pressure diagram

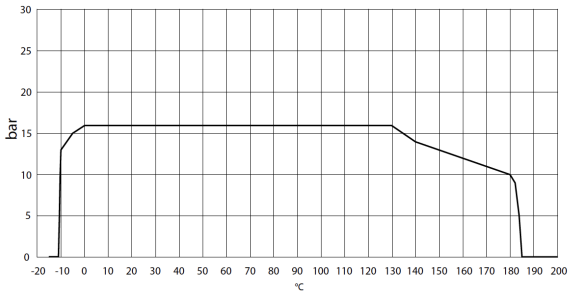

Diagramma T ambiente/T fluido intercettabile
Ambient temperature/Media temperature diagram

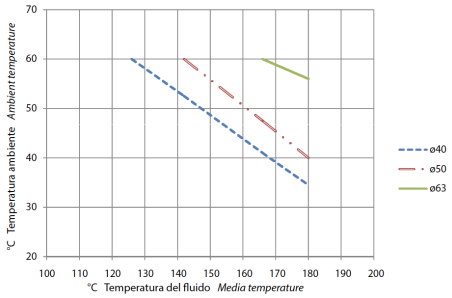

ZEUS CABEÇA Ø40

Diagramma pressione/temperatura
Temperature/pressure diagram

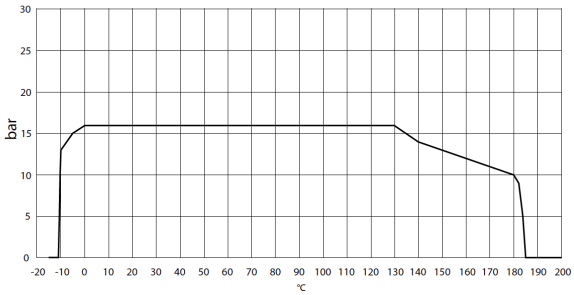

Diagramma T ambiente/T fluido intercettabile
Ambient temperature/Media temperature diagram

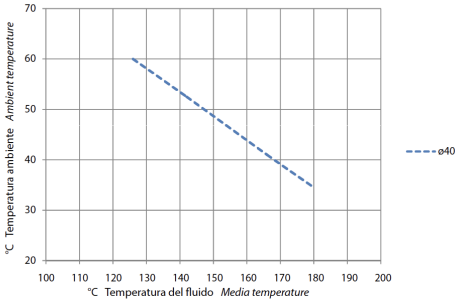

especificações

Modo de emprego

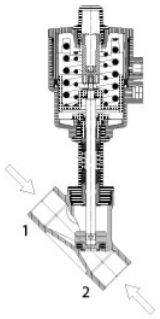

N.C. Normalmente chiusa bidirezionale. Con ingresso sotto l'otturatore si evita il colpo d'ariete.
Ingresso sopra l'otturatore per fluidi comprimibili.
N.C. Normally Closed bidirectional. With the flow coming from below the plug you avoid water hammering.
Flow from above the plug for condensable media.

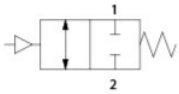

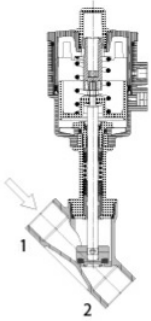

N.C. Normalmente chiusa con ingresso sopra l'otturatore.
Ingresso sopra l'otturatore per fluidi comprimibili.

N.C. Normally Closed with the flow from above the plug.
Flow from above the plug for condensable media.

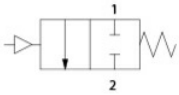

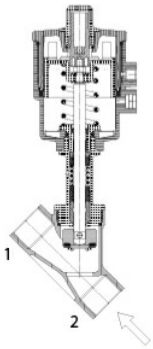

N.A. Normalmente aperta con ingresso sotto l'otturatore
N.O. Normally Open with flow from below the plug

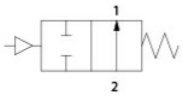

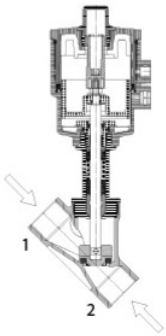

Doppio effetto bidirezionale
Double Acting bidirectional

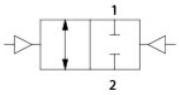

OMAL S.p.A. Società Benefit
Sede: Via Ponte Nuovo 11, Rodengo Saiano (Brescia) Itália
Local de produção: Via Brognolo 12, Passirano (Brescia) Italia
Tel +39 0308900145 Fax +39 0308900423

acessórios

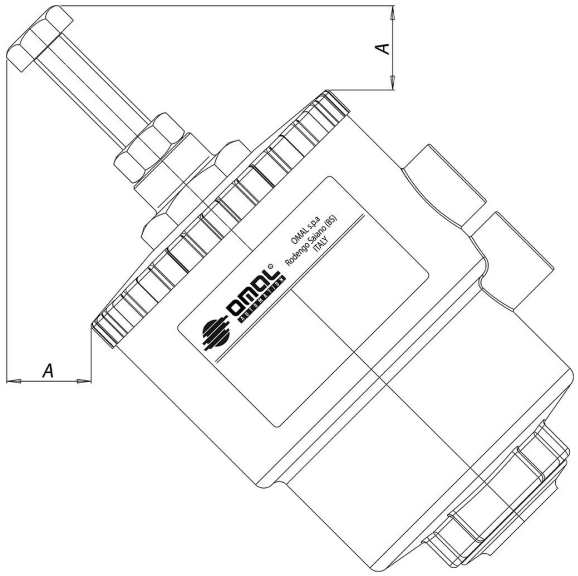

Limitador de curso
Permite limitar o deslocamento do obturador da válvula em abertura e, portanto, ajustar a vazão. Disponível para todas as versões. Nas versões de efeito simples normalmente abertas também pode ser usado como controle manual de emergência.

Comando	A mm	Código
⌀ 50	25,5	KLJL0016
⌀ 63	21,5	KLJL0018
⌀ 90	5,2	KLJL0021
⌀ 110	5,9	KLJL0023

Não disponível com cabeça ⌀ 40.

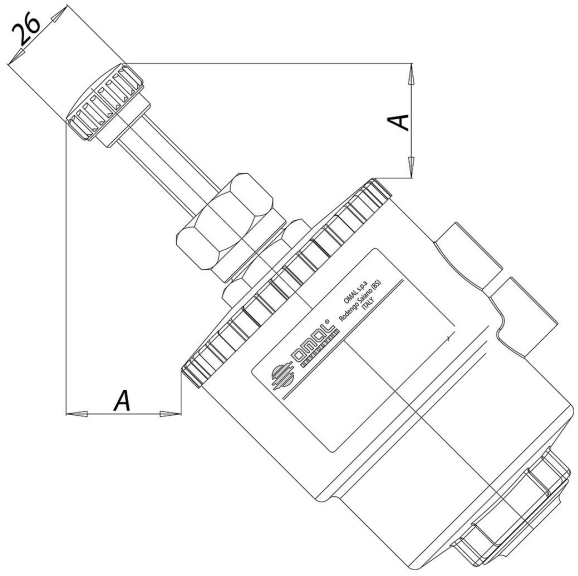

OMAL S.p.A. Società Benefit
Sede: Via Ponte Nuovo 11, Rodengo Saiano (Brescia) Itália
Local de produção: Via Brognolo 12, Passirano (Brescia) Italia
Tel +39 0308900145 Fax +39 0308900423

Controle manual de emergência
Permite que a válvula seja aberta em caso de emergência (falta de fluido piloto, falha do sistema, ausência de sinal de pilotagem, etc.). Disponível para todas as válvulas nas versões normalmente fechadas.

Comando	A mm	Código
⌀ 50	35,8	KLJA0016
⌀ 63	35,8	KLJA0018
⌀ 90	29,5	KLJA0021
⌀ 110	29,5	KLJA0023

Não disponível com cabeça ⌀ 40.

Eletropiloto 3/2 - Eletroválvula 3/2 - 5/2

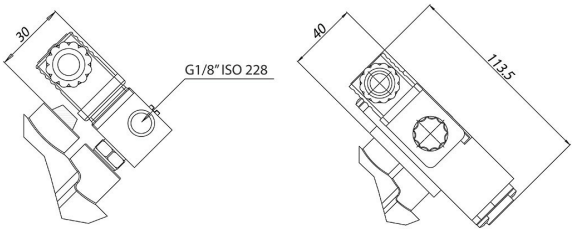

Eletroválvula de comando
Eletropiloto 3/2 para montagem direta.
Corpo e bobina ajustáveis em 360°
Controle manual standard.
Válvula solenóide (NAMUR) configurada para a selecção entre a função 5/2 e 3/2 que é realizada montando a base correspondente (ambas fornecidas).
Temperatura ambiente de -10°C a + 50°C

Voltagem	24 Vac	115 Vac	230 Vac	24 Vdc
Eletropiloto	EP415024	EP415110	EP415220	EP412024

Voltagem	24 Vac	115 Vac	230 Vac	24 Vdc
Eletroválvula NAMUR*	ER8188A2	ER8188A4	ER8188A5	ER8188C2
Interface NAMUR	KBNJ0001			

* A ser usado apenas com interface NAMUR

Posizione orientabile sui 360°
Positionable at 360°

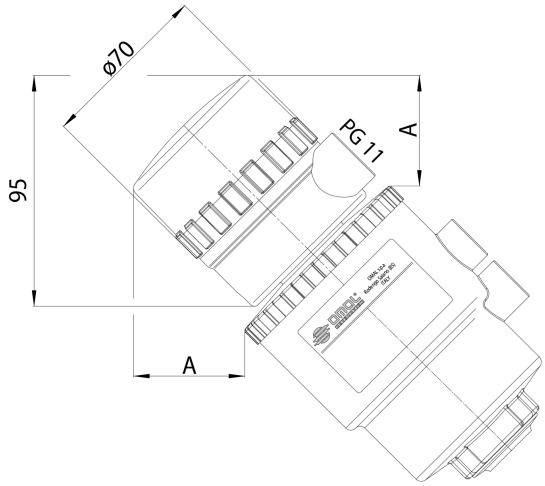

Caixa de sinalização
Caixa de sinalização para o controle de posição aberto ou fechado com dois interruptores de limite mecânicos ou indutivos é adequada para montagem em toda a série de válvulas com atuadores ø50 - ø63 - ø90 - ø110.
A pedido, estão disponíveis terminais para conectar a eletroválvula e os indicadores visuais através de LEDs.
Grau de proteção IP 65
Temperatura ambiente de -20°C a + 70°C
Acesso a cabo n°1 PG11
Material de revestimento em poliamida com tampa transparente de polimetacrilato.

Comando	A mm
ø 50	52,1
ø 63	47,5
ø 90	37,7
ø 110	29,5

TIPOS DE INTERRUPTORES DE LIMITE DISPONÍVEIS

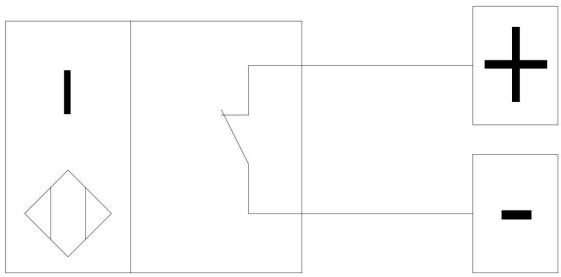

Interruptores de limite indutivos NAMUR EExia
Tensão nominal: 8 Vcc
Consumo de : acionado ≤1 mA; liberado ≥3 mA
Temperatura de operação: de -20°C a +70°C

Configuração	Código
1 interruptor de limite: alto na posição da válvula aberta	KSIN9A0xx
1 interruptor de limite: baixo na posição da válvula fechada	KSIN9C0xx
2 interruptores de limite válvula aberta e fechada	KSIN920xx

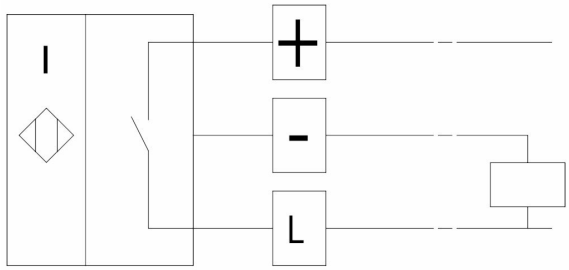

Interruptores de limite de proximidade
Tensão nominal: 10÷30 Vcc
Consumo: 15 mA;
Temperatura de funcionamento: de -20°C a +70°C

Configuração	Código
1 interruptor de limite: alto na posição de válvula aberta	KSI09A0xx
1 interruptor de limite: baixo na posição de válvula fechada	KSI09C0xx
2 interruptores de limite válvula aberta e fechada	KSI0920xx

OMAL S.p.A. Società Benefit
Sede: Via Ponte Nuovo 11, Rodengo Saiano (Brescia) Itália
Local de produção: Via Brognolo 12, Passirano (Brescia) Italia
Tel +39 0308900145 Fax +39 0308900423

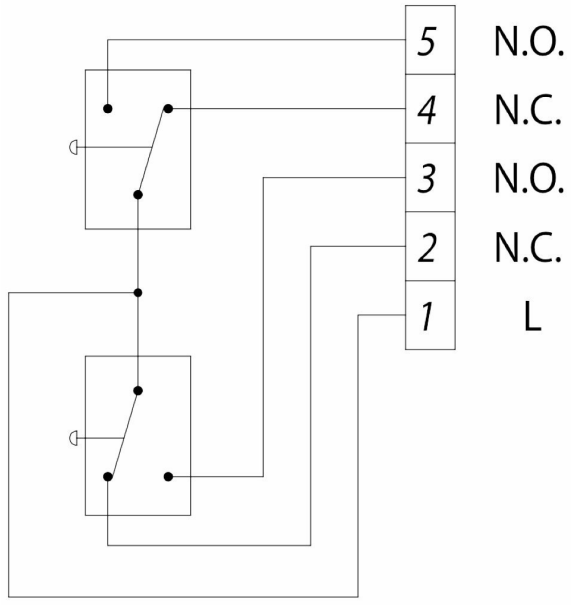

Interruptores de limite mecânicos
Interruptor de limite alto: válvula aberta
Interruptor de limite baixo: válvula fechada
Carga máxima: 5A 250 Vac; 1A 250 Vdc

Configuração	Código
2 interruptores de limite	KSM0C20xx

xx = Ø cabeça de comando
16 = Ø50
18 = Ø63
21 = Ø90
23 = Ø110

documentos

Istruzioni

ISTRUZIONI USO 8_0843
ISTRUZIONI ATEX 8_0489-01
ISTRUZIONI USO UIT00A81OX

Certificati

PED
UKCA