**OMAL S.p.A. Società Benefit**
Hauptsitz: Via Ponte Nuovo 11, Rodengo Saiano (Brescia), Italien
Produktionsstandort: Via Brognolo 12, Passirano (Brescia), Italien
Tel +39 0308900145 Fax +39 0308900423

**Warning**: filectime(): stat failed for /var/www/vhost/www.omal.it/htdocs/https://www.omal.it/./FilesProdotti/Certificato-PED-DNV.pdf in **/var/www/vhost/www.omal.it/htdocs/prodotto-printable.php** on line **65**

**Warning**: filectime(): stat failed for /var/www/vhost/www.omal.it/htdocs/https://www.omal.it/./FilesProdotti/80844-01-ITEM100-IT-EN-DE-ES-0723.pdf in **/var/www/vhost/www.omal.it/htdocs/prodotto-printable.php** on line **65**

# Kugelhahn aus Messing
# Item 100

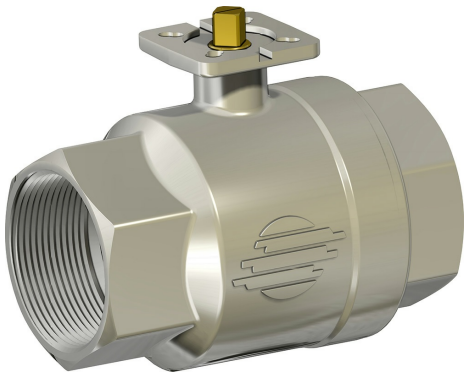

Makro Kugelhähne

Kategorie Weitere Kugelhähne aus Messing

Kugelhahn aus Messing, 2-Wege, mit Gewinde, voller Durchgang

## eigenschaften

**ALLGEMEINE EIGENSCHAFTEN:**
- Der Kugelhahn wurde für Anwendungen bei Niederdruck mit nicht aggressiven Medien entwickelt.
- Betriebstemperatur: -20°C bis +150°C für flüssige Medien.
- Betriebsdruck: siehe Diagramm.
- Betriebsmedien: Luft, Wasser, Öle, leichte Anwendungen.
- Innengewinde gemäß der Norm ISO 7/1.
- Montageflansch für Stellantrieb gemäß ISO 5211

**SONDERAUSFÜHRUNGEN AUF ANFRAGE:**
- Für andere Anwendungen wenden Sie sich an unsere technische Abteilung.

**ZERTIFIZIERUNGEN:**
- Gemäß der EU-Richtlinie 2014/68/EU „PED“

**OMAL S.p.A. Società Benefit**
Hauptsitz: Via Ponte Nuovo 11, Rodengo Saiano (Brescia), Italien
Produktionsstandort: Via Brognolo 12, Passirano (Brescia), Italien
Tel +39 0308900145 Fax +39 0308900423

## abmessungen

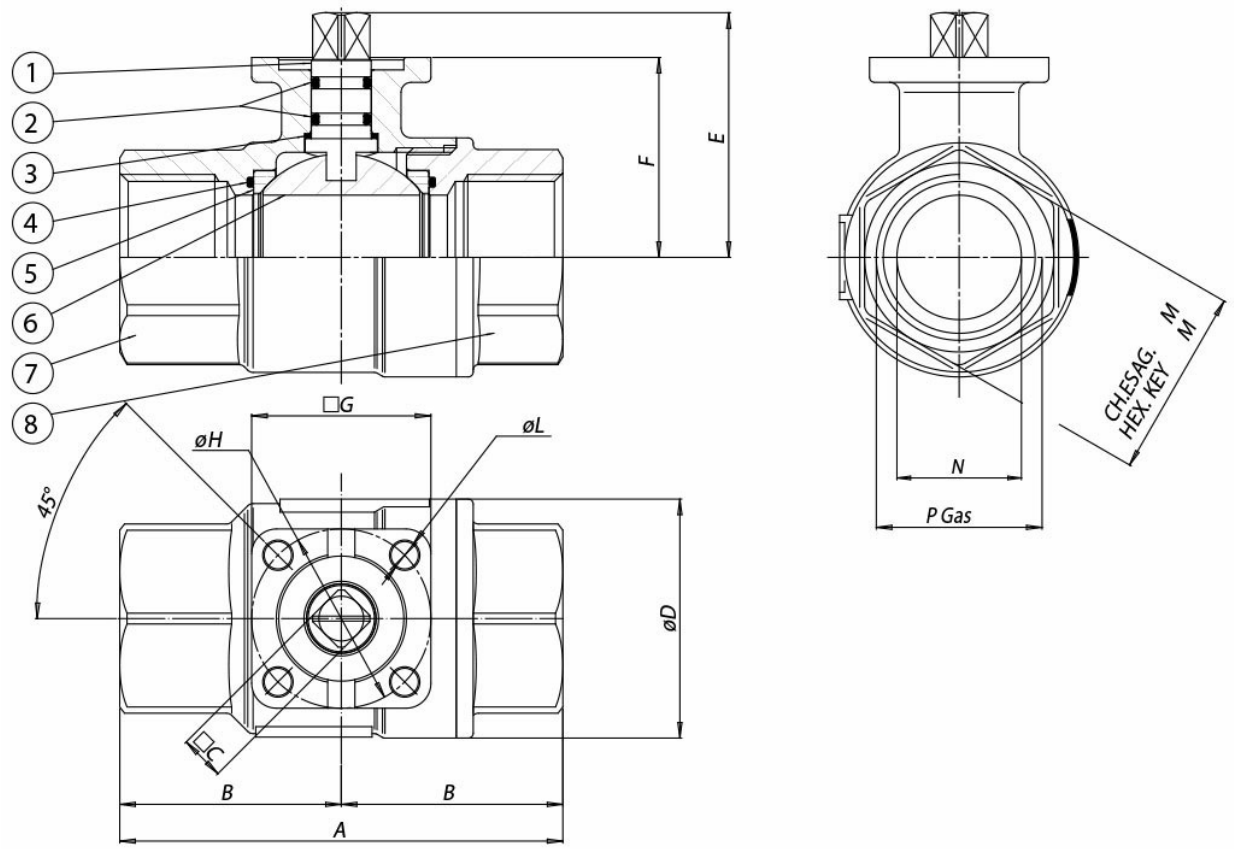


| ABMESSUNGEN | | | | | | | | | | | | |
|---|---|---|---|---|---|---|---|---|---|---|---|---|
| BAUGRÖSSE | | A | B | □C | øD | E | F | □G | øH | øL | ch.M | N |
| DN [mm] | [Zoll] | | | | | | | | | | | |
| DN 10 | 3/8" | 69 | 34,5 | 9 | 31,8 | 38,5 | 29,5 | 36 | 36 | 5,5 | 25 | 10 |
| DN 15 | 1/2" | 69 | 34,5 | 9 | 31,8 | 38,5 | 29,5 | 36 | 36 | 5,5 | 25 | 15 |
| DN 20 | 3/4" | 77 | 38,5 | 9 | 40 | 45,3 | 36,3 | 36 | 36 | 5,5 | 31 | 20 |
| DN 25 | 1" | 89 | 44,5 | 9 | 48 | 49,2 | 40,2 | 36 | 36 | 5,5 | 38 | 25 |
| DN 32 | 1" 1/4 | 103 | 51,5 | 11 | 62 | 59,6 | 50,5 | 42 | 36 | 5,5 | 47 | 32 |
| DN 40 | 1" 1/2 | 114 | 57 | 11 | 72,6 | 66,2 | 57 | 42 | 36 | 5,5 | 54 | 40 |
| DN 50 | 2" | 134 | 67 | 11 | 88,5 | 75,5 | 64,3 | 46 | 36/42 | 5,5 | 66 | 50 |

**OMAL S.p.A. Società Benefit**
Hauptsitz: Via Ponte Nuovo 11, Rodengo Saiano (Brescia), Italien
Produktionsstandort: Via Brognolo 12, Passirano (Brescia), Italien
Tel +39 0308900145 Fax +39 0308900423

## werkstoffe

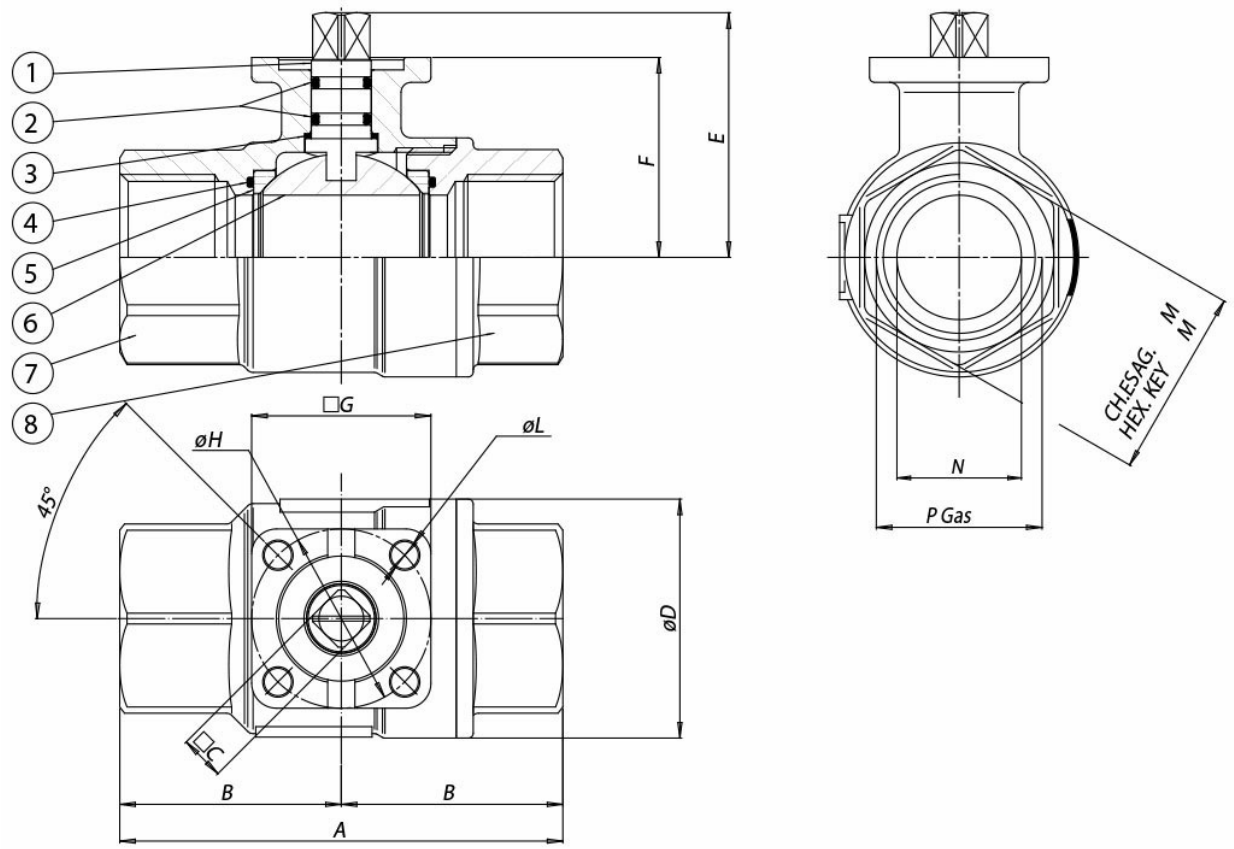


| WERKSTOFFE | | | |
|---|---|---|---|
| 1 | Spindel | Messing | EN 12164 CW614N |
| 2 | O-ring | FKM | |
| 3 | Gleitring | P.T.F.E. | |
| 4 | Seitliche O-Ringe | FKM | |
| 5 | Seitliche Dichtungen | P.T.F.E. | |
| 6 | Kugel | Hartverchromtes Messing | EN 12164 CW614N |
| 7 | Gehäuse* | Messing | EN 12165 CW617N |
| 8 | Innengewindemuffe* | Messing | EN 12165 CW617N |
| * Oberflächenbehandlung: Glanzvernickelung | | | |

OMAL S.p.A. Società Benefit
Hauptsitz: Via Ponte Nuovo 11, Rodengo Saiano (Brescia), Italien
Produktionsstandort: Via Brognolo 12, Passirano (Brescia), Italien
Tel +39 0308900145 Fax +39 0308900423

## diagramme und anlaufmomente

### DRUCK-/TEMPERATURDIAGRAMM

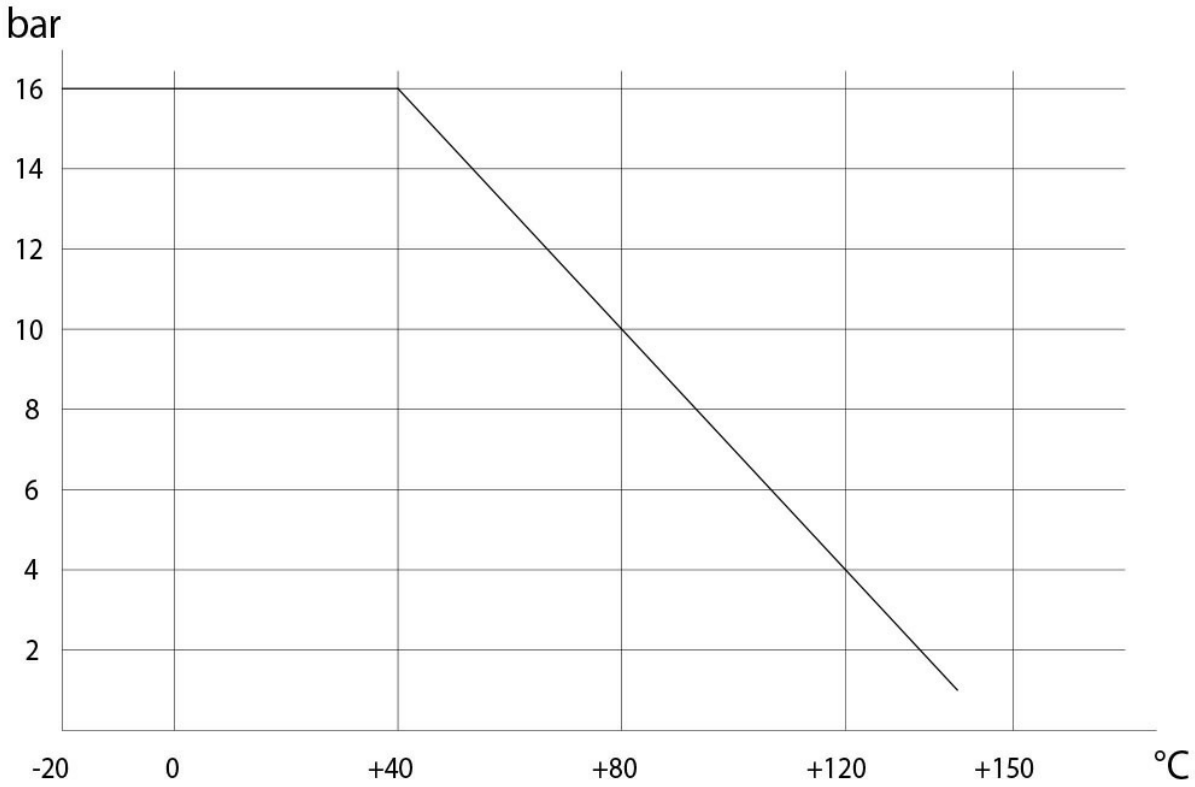


### Durchflussrate/Druckverlust und Nennkoeffizient Kv

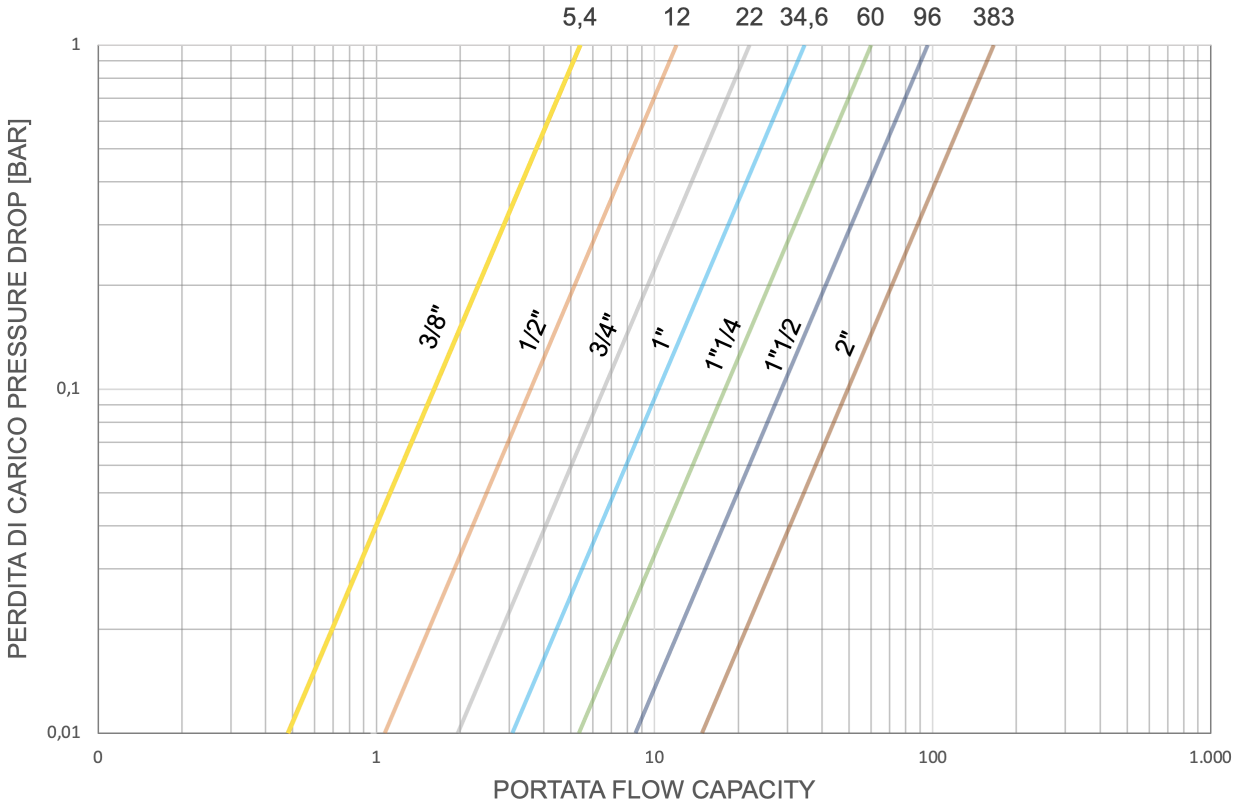

**OMAL S.p.A. Società Benefit**
Hauptsitz: Via Ponte Nuovo 11, Rodengo Saiano (Brescia), Italien
Produktionsstandort: Via Brognolo 12, Passirano (Brescia), Italien
Tel +39 0308900145 Fax +39 0308900423

Der Kv-Wert ist der Durchflusswert in $m^3/h$ (bei einer Wassertemperatur von 15°C), der einen Druckabfall von 1 bar verursacht.

| ANLAUFMOMENTE in Nm | | | | | | | |
|---|---|---|---|---|---|---|---|
| BAUGRÖSSE | DN 10 3/8" | DN 15 1/2" | DN 20 3/4" | DN 25 1" | DN 32 1"1/4 | DN 40 1"1/2 | DN 50 2" |
| PN 16 bar | 3 | 3 | 4 | 5 | 7 | 9 | 15 |

Die angegebenen Anlaufmomentwerte können sich je nach Temperatur oder Betriebsmedien ändern. Berücksichtigen Sie bitte einen Sicherheitsfaktor von 1,4.
Bei häufigen Öffnungs- und Schließzyklen kann sich das Betriebsdrehmoment im Vergleich zum Anfangswert leicht verringern. Die auf den folgenden Seiten angegebenen Kombinationen Antrieb/Armatur beziehen sich auf Armaturen mit flüssigen oder gasförmigen sauberen Medien bei mittleren Temperaturen. Für weitere Informationen oder andere Anwendungen wenden Sie sich bitte an unsere technische Abteilung.

**OMAL S.p.A. Società Benefit**
Hauptsitz: Via Ponte Nuovo 11, Rodengo Saiano (Brescia), Italien
Produktionsstandort: Via Brognolo 12, Passirano (Brescia), Italien
Tel +39 0308900145 Fax +39 0308900423

## dokumente

### Certificati

PED

### Istruzioni

ISTRUZIONI USO 8_0844-01