OMAL S.p.A. Società Benefit
Hauptsitz: Via Ponte Nuovo 11, Rodengo Saiano (Brescia), Italien
Produktionsstandort: Via Brognolo 12, Passirano (Brescia), Italien
Tel +39 0308900145 Fax +39 0308900423

Kugelhahn aus Edelstahl
Item 464-465

Makro Kugelhähne

Kategorie Weitere Kugelhähne aus Edelstahl

Kugelhahn aus Edelstahl, 3 Wege, 4 Dichtungen, T- oder L-Bohrung und Gewinde nach DIN 11851, voller Durchgang

ITEM 464
Kugelhahn mit T-Bohrung
ITEM 465
Kugelhahn mit L-Bohrung

eigenschaften

ALLGEMEINE EIGENSCHAFTEN:
• Der Kugelhahn ist aus Edelstahl 316L hergestellt und eignet sich zur Verwendung bei besonderen hygienischen Anforderungen (Anwendung in der Lebensmittelindustrie).
• Der Kugelhahn mit 4 Kugeldichtungen ermöglicht die Verteilung des Flusses in alle Richtungen sowie das Schließen des Förderstroms auf einem der drei Anschlüsse.
• Gewinde gemäß Norm DIN 11851.
• Betriebstemperatur: -20°C bis +150°C.
• Betriebsdruck: siehe Diagramm.
• Betriebsmedien: für Lebensmittelanwendungen.
• Montageflansch für Stellantrieb gemäß ISO 5211
• Die Ausführung mit Handhebel hat keine Kopfflansch gemäß der Norm ISO 5211 und die Montage eines Antriebs ist nicht möglich.

SONDERAUSFÜHRUNGEN AUF ANFRAGE:
• Anschlüsse: SMS - MACON - DIN Außengewinde.
• Dichtungen aus:
  • PTFE glasfaserverstärkt,
  • PTFE kohlenstoff-/graphitverstärkt,
  • Polyethylen mit hoher Dichte.

• Für andere Anwendungen wenden Sie sich an unsere Verkaufsabteilung.

ZERTIFIZIERUNGEN:
• In Einklang mit der EU-Richtlinie 2014/34/EU (ATEX)
• ATEX-Zertifikat auf Anfrage

OMAL S.p.A. Società Benefit
Hauptsitz: Via Ponte Nuovo 11, Rodengo Saiano (Brescia), Italien
Produktionsstandort: Via Brognolo 12, Passirano (Brescia), Italien
Tel +39 0308900145 Fax +39 0308900423

abmessungen

ASSE LIBERO ***FREE SHAFT***

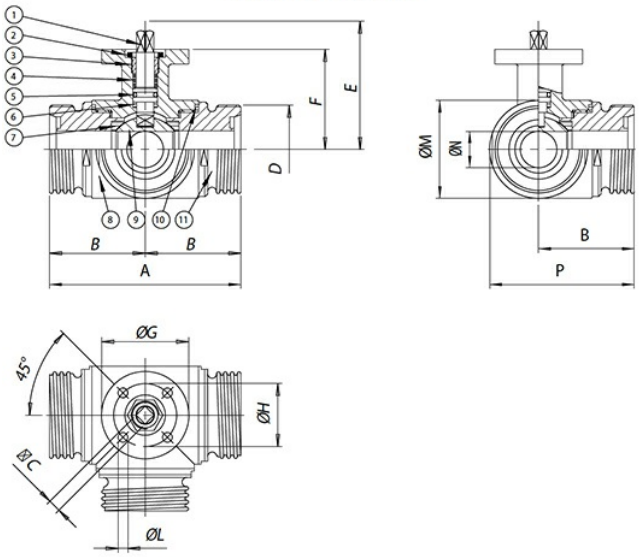

CON LEVA ***WITH LEVER***

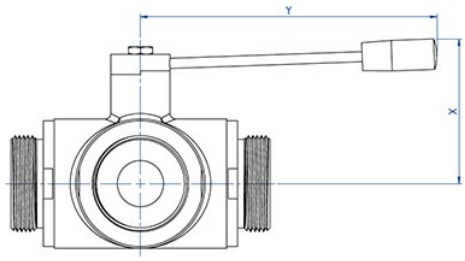

La versione con leva non ha la flangia montaggio attuatore a norma ISO 5211 e non è possibile montare alcun tipo di attuatore.

The manual version (with lever) doesn't have the ISO 5211 flange connection and its therefore not possible to mount on it any kind of actuators.

ABMESSUNGEN															
BAUGRÖSSE		A	B	□C	D	E	F	øG	øH	øL	øM	øN	P	X	Y
DN [mm]	[Zoll]														
DN 10	3/8"	108	54	6	28	54,5	46,5	46	36	6	45	10	76,5	60	110
DN 15	1/2"	118	59	6	34	57	49	54	42	6	52	15	85	65	110
DN 20	3/4"	130	65	9	44	69,5	56,5	65	50	7	60	20	95	70	160
DN 25	1"	140	70	9	52	74	61	65	50	7	70	25	105	80	160
DN 32	1" 1/4	156	78	14	58	94,5	81,5	65	50	7	85	32	120,5	95	190
DN 40	1" 1/2	172	86	14	65	102	89	90	70	9	100	40	136	110	190
DN 50	2"	182	91	17	78	106,5	91,5	90	70	9	110	50	146	120	220
DN 65	2" 1/2	196	98	17	95	116,5	101,5	125	102	11	122	65	159	130	285
DN 80	3"	256	128	17	110	134	116	125	102	11	150	80	203	145	310
DN 100	4"	286	143	17	130	149	131	125	102	11	192	100	239	160	310

OMAL S.p.A. Società Benefit
Hauptsitz: Via Ponte Nuovo 11, Rodengo Saiano (Brescia), Italien
Produktionsstandort: Via Brognolo 12, Passirano (Brescia), Italien
Tel +39 0308900145 Fax +39 0308900423

werkstoffe

ASSE LIBERO ***FREE SHAFT***

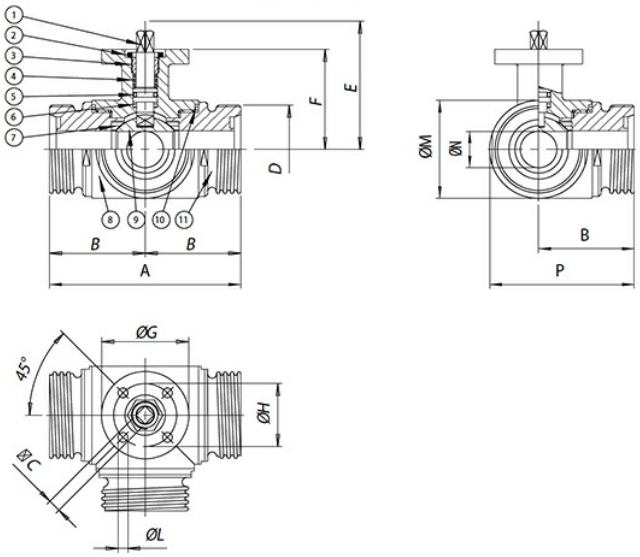

CON LEVA ***WITH LEVER***

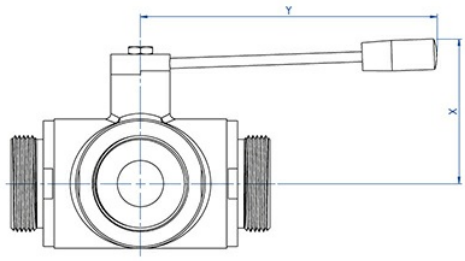

La versione con leva non ha la flangia montaggio attuatore a norma ISO 5211 e non è possibile montare alcun tipo di attuatore.

The manual version (with lever) doesn't have the ISO 5211 flange connection and its therefore not possible to mount on it any kind of actuators.

WERKSTOFFE				
1	Spindel	316L S.S.	1.4401	UNI X2CrNiMo 17 12
2	Mutter	303 S.S.		
3	Haltering	304L S.S. (303 S.S.)		
4*	Oberer Dichtring	P.T.F.E.		
5*	O-Ring Bolzendichtung	FKM		
6*	Dichtungsring Bolzen	P.T.F.E.		
7*	Seitliche Dichtungen	P.T.F.E.		
8	Gehäuse	316L S.S.	1.4401	UNI X2CrNiMo 17 12
9	Kugel	316L S.S.	1.4401	UNI X2CrNiMo 17 12
10*	Muffendichtungen	P.T.F.E.		
11	Innengewindemuffe	316L S.S.	1.4401	UNI X2CrNiMo 17 12
* Bestandteile des Ersatzkits KGBV48...				

OMAL S.p.A. Società Benefit
Hauptsitz: Via Ponte Nuovo 11, Rodengo Saiano (Brescia), Italien
Produktionsstandort: Via Brognolo 12, Passirano (Brescia), Italien
Tel +39 0308900145 Fax +39 0308900423

diagramme und anlaufmomente

DRUCK-/TEMPERATURDIAGRAMM

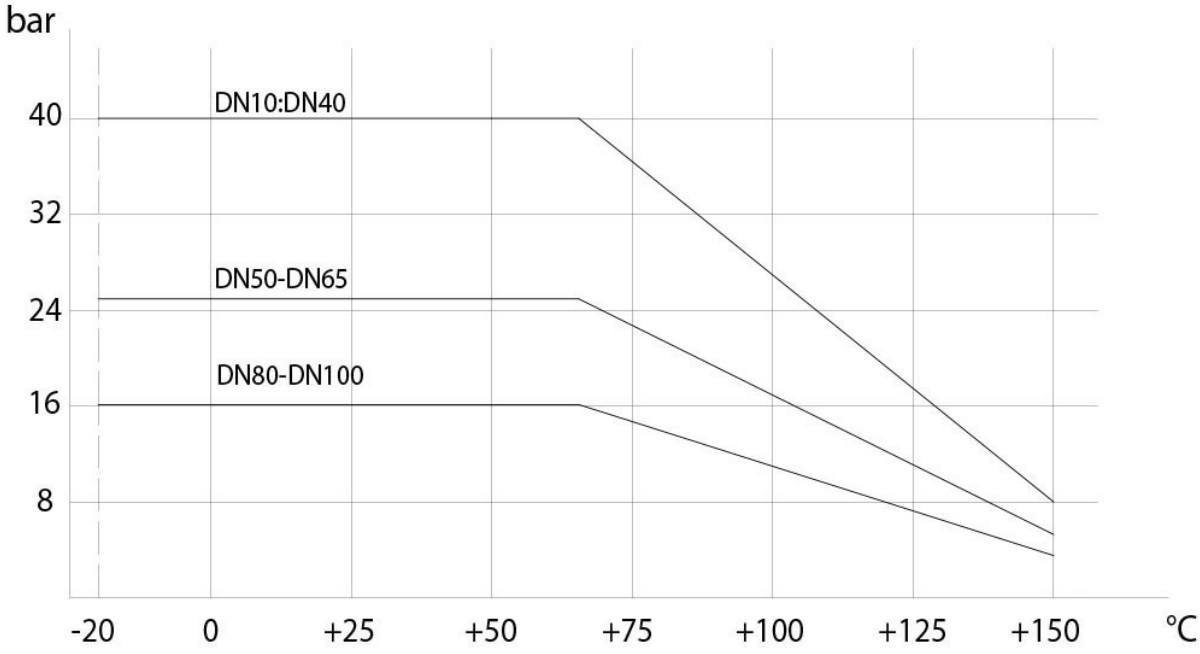

ANLAUFMOMENTE in Nm										
BAUGRÖSSE	DN 10 3/8"	DN 15 1/2"	DN 20 3/4"	DN 25 1"	DN 32 1"1/4	DN 40 1"1/2	DN 50 2"	DN 65 2"1/2	DN 80 3"	DN 100 4"
PN 16 bar									212	304
PN 25 bar							83	142		
PN 40 bar	9	18	23	27	36	54				

Die angegebenen Anlaufmomentwerte können sich je nach Temperatur oder Betriebsmedien ändern. Berücksichtigen Sie bitte einen Sicherheitsfaktor von 1,4.
Bei häufigen Öffnungs- und Schließzyklen kann sich das Betriebsdrehmoment im Vergleich zum Anfangswert leicht verringern. Die auf den folgenden Seiten angegebenen Kombinationen Antrieb/Armatur beziehen sich auf Armaturen mit flüssigen oder gasförmigen sauberen Medien bei mittleren Temperaturen. Für weitere Informationen oder andere Verwendungszwecke wenden Sie sich bitte an unsere Verkaufsabteilung.

OMAL S.p.A. Società Benefit
Hauptsitz: Via Ponte Nuovo 11, Rodengo Saiano (Brescia), Italien
Produktionsstandort: Via Brognolo 12, Passirano (Brescia), Italien
Tel +39 0308900145 Fax +39 0308900423

merkmale

Schema „L-Bohrung“

HINWEIS:
Bei **NORMAL GESCHLOSSENEM SR-Stellantrieb** muss die Ruheposition der Kugel „**A**“ sein.
Bei **NORMAL GEÖFFNETEM SR-Stellantrieb** muss die Ruheposition der Kugel „**B**" sein.

Ansicht von oben

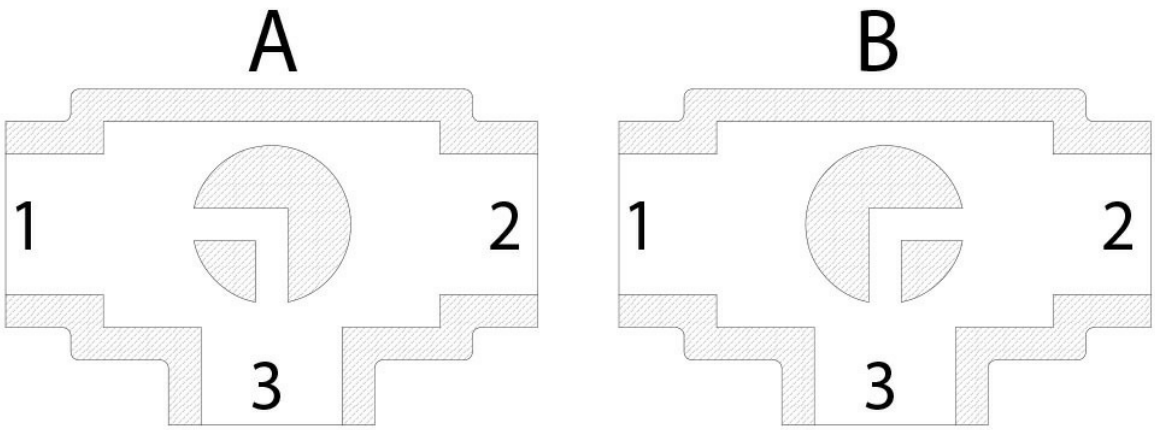

Schema „T-Bohrung“

Mit Antrieb sind nur zwei Positionen mit 90°-Drehung möglich: Die Konfiguration der Kugel muss unserer Verkaufsabteilung stets mitgeteilt werden.

HINWEIS:
Bei **NORMAL GESCHLOSSENEM SR-Stellantrieb** die Ruhestellung der Kugel wählen; bei Betrieb dreht sich der Antrieb gegen den Uhrzeigersinn.
Bei N**ORMAL GEÖFFNETEM SR-Stellantrieb** die Ruhestellung der Kugel wählen; bei Betrieb dreht sich der Antrieb in den Uhrzeigersinn.

OMAL S.p.A. Società Benefit
Hauptsitz: Via Ponte Nuovo 11, Rodengo Saiano (Brescia), Italien
Produktionsstandort: Via Brognolo 12, Passirano (Brescia), Italien
Tel +39 0308900145 Fax +39 0308900423
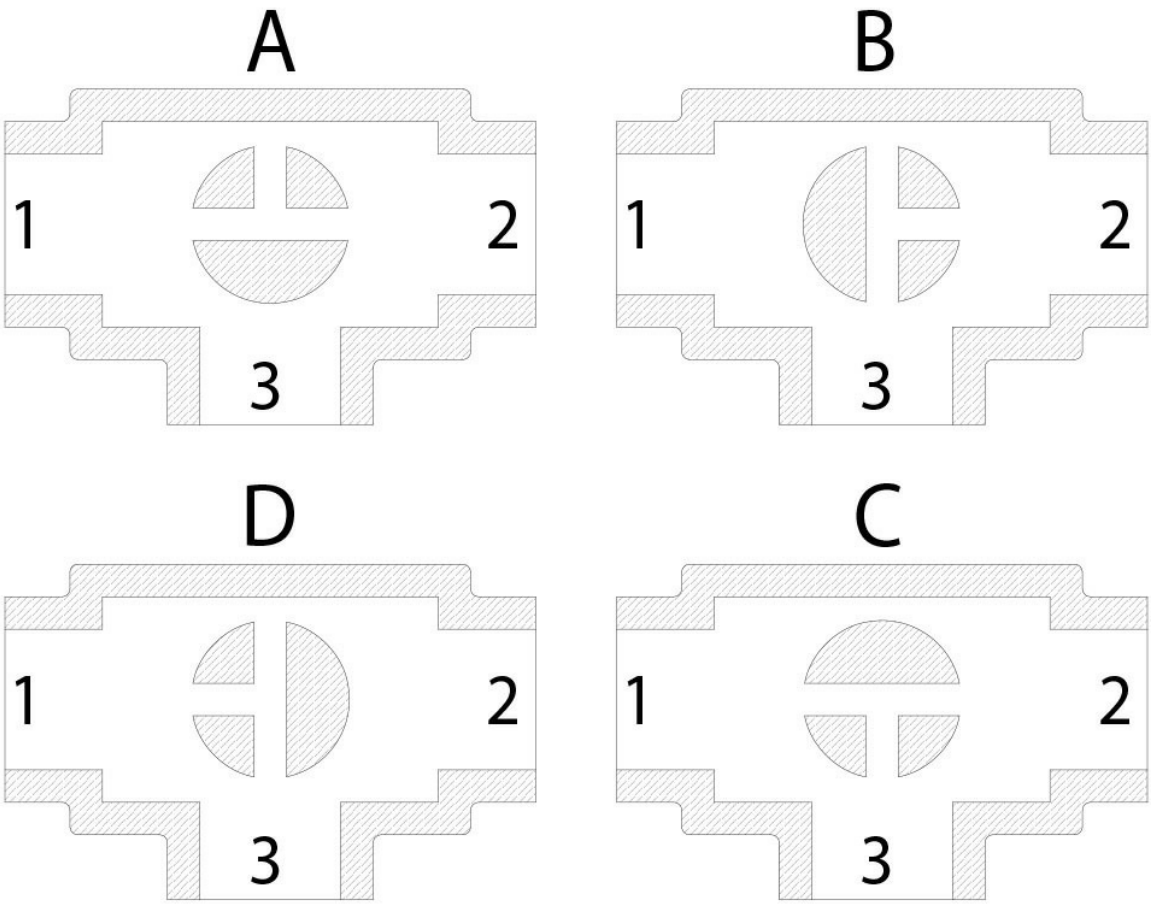
Ansicht von oben