OMAL S.p.A. Società Benefit
Hauptsitz: Via Ponte Nuovo 11, Rodengo Saiano (Brescia), Italien
Produktionsstandort: Via Brognolo 12, Passirano (Brescia), Italien
Tel +39 0308900145 Fax +39 0308900423

Kugelhahn aus Edelstahl
Item 406

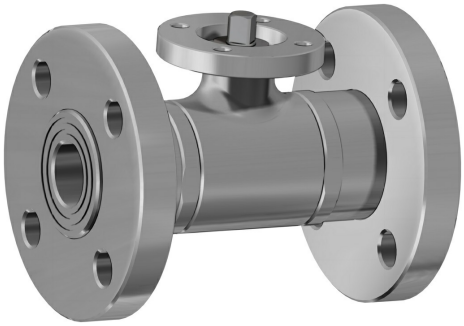

Makro Kugelhähne

Kategorie Weitere Kugelhähne aus Edelstahl

Kugelhahn aus Edelstahl, 2 Wege, mit Flansch, voller Durchgang

eigenschaften

ALLGEMEINE EIGENSCHAFTEN:
- Kugelhahn aus 316L Edelstahl.
- Normen für Flanschanschlüsse: EN 1092-1; Baulänge DIN 3202-F4; Drehflansche mit Gewinde UNI PN 16.
- Betriebstemperatur: -20°C bis +150°C.
- Betriebsdruck: Siehe Diagramm.
- Betriebsmedien: für Lebensmittelanwendungen.
- Montageflansch für Stellantrieb gemäß ISO 5211
- **Die Ausführung mit Handhebel hat keine Kopfflansch gemäß der Norm ISO 5211 und die Montage eines Antriebs ist nicht möglich.**

SONDERAUSFÜHRUNGEN AUF ANFRAGE:
- Flansche aus verzinktem Stahl.
- Flansche nach ASME B16.5, Klasse 150.300.
- Dichtungen aus: PTFE glasfaserverstärkt; PTFE kohlenstoff-/graphitverstärkt; Polyethylen mit hoher Dichte.
- Für andere Anwendungen wenden Sie sich an unsere Verkaufsabteilung.

ZERTIFIZIERUNGEN:
- In Einklang mit der EU-Richtlinie 2014/34/EU (ATEX)
- ATEX-Zertifikat auf Anfrage

OMAL S.p.A. Società Benefit
Hauptsitz: Via Ponte Nuovo 11, Rodengo Saiano (Brescia), Italien
Produktionsstandort: Via Brognolo 12, Passirano (Brescia), Italien
Tel +39 0308900145 Fax +39 0308900423

abmessungen

ASSE LIBERO ***FREE SHAFT***

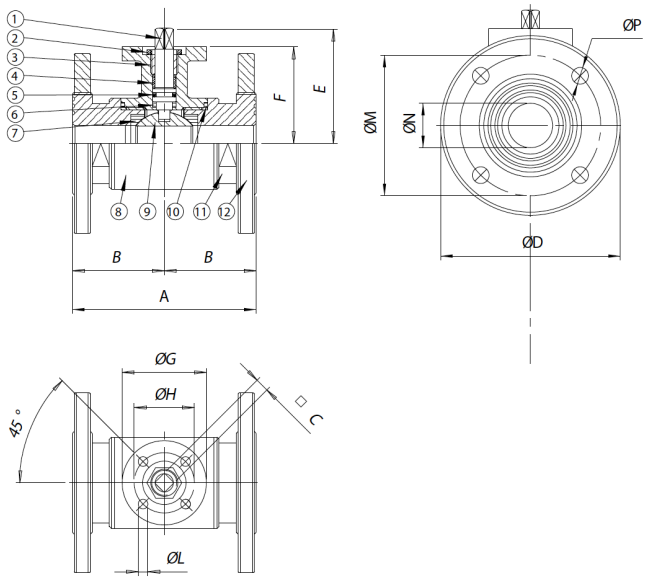

CON LEVA ***WITH LEVER***

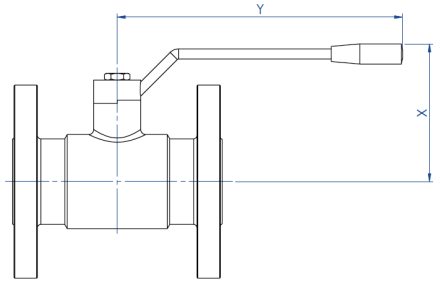

La versione con leva non ha la flangia montaggio attuatore a norma ISO 5211 e non è possibile montare alcun tipo di attuatore.

The manual version (with lever) doesn't have the ISO 5211 flange connection and its therefore not possible to mount on it any kind of actuators.

ABMESSUNGEN															
BAUGRÖSSE		A	B	□C	ØD	E	F	ØG	ØH	ØL	ØM	ØN	n°xØP	X	Y
DN [mm]	[Zoll]														
DN 10	3/8"	110	55	6	90	47	39	46	36	6	60	10	4x14	70	125
DN 15	1/2"	115	57,5	6	95	49,5	41,5	46	36	6	65	15	4x14	75	125
DN 20	3/4"	120	60	6	105	53	45	46	36	6	75	20	4x14	80	125
DN 25	1"	125	62,5	9	115	64,5	51,5	65	50	7	85	25	4x14	100	170
DN 32	1" 1/4	130	65	9	140	69,5	56,5	65	50	7	100	32	4x18	110	170
DN 40	1" 1/2	140	70	14	150	89	76	65	50	7	110	40	4x18	120	240
DN 50	2"	150	75	14	165	97	84	65	50	7	125	50	4x18	130	240
DN 65	2" 1/2	170	85	17	185	109,5	94,5	90	70	9	145	65	4x18	145	260
DN 80	3"	180	90	17	200	121	106	90	70	9	160	80	8x18	160	300
DN 100	4"	190	95	17	220	138	120	125	102	11	180	100	8x18	180	330

OMAL S.p.A. Società Benefit
Hauptsitz: Via Ponte Nuovo 11, Rodengo Saiano (Brescia), Italien
Produktionsstandort: Via Brognolo 12, Passirano (Brescia), Italien
Tel +39 0308900145 Fax +39 0308900423

werkstoffe

ASSE LIBERO ***FREE SHAFT***

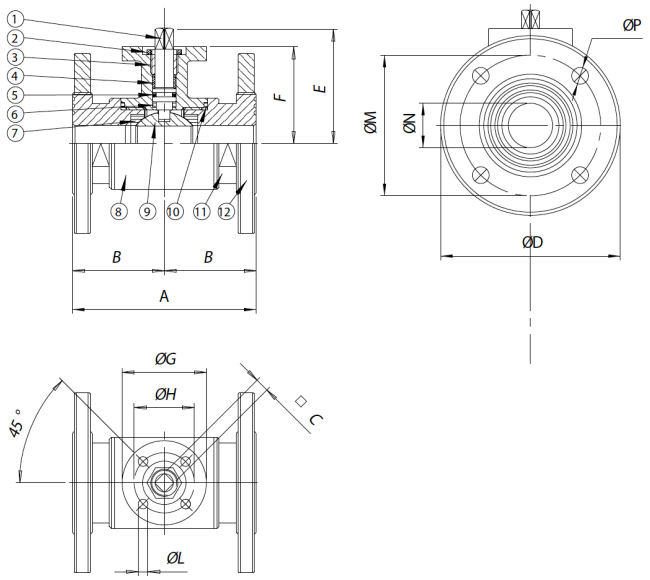

CON LEVA ***WITH LEVER***

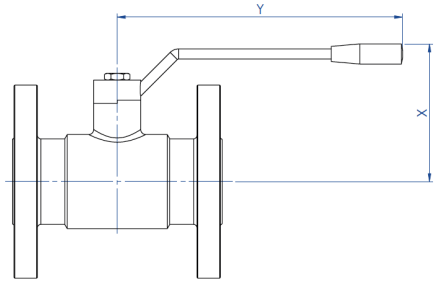

La versione con leva non ha la flangia montaggio attuatore a norma ISO 5211 e non è possibile montare alcun tipo di attuatore.

The manual version (with lever) doesn't have the ISO 5211 flange connection and its therefore not possible to mount on it any kind of actuators.

WERKSTOFFE				
1	Spindel	316L S.S.	1.4404	UNI X5CrNiMo 17 12
2	Befestigungsmutter	303 S.S.		
3	Haltering	304L S.S. (303 S.S.)		
4*	Oberer Dichtring	P.T.F.E.		
5*	O-Ring Bolzendichtung	FKM		
6*	Scheibe Bolzendichtung	P.T.F.E.		
7*	Seitliche Dichtungen	P.T.F.E.		
8	Gehäuse	316L S.S.	1.4404	UNI X5CrNiMo 17 12
9	Kugel	316L S.S.	1.4404	UNI X5CrNiMo 17 12
10*	Muffendichtungen	P.T.F.E.		
11	Innengewindemuffe	316L S.S.	1.4404	UNI X5CrNiMo 17 12
12	Flansch	316L S.S.	1.4404	UNI X5CrNiMo 17 12
* Bestandteile des Ersatzkits KGBV75...				

OMAL S.p.A. Società Benefit
Hauptsitz: Via Ponte Nuovo 11, Rodengo Saiano (Brescia), Italien
Produktionsstandort: Via Brognolo 12, Passirano (Brescia), Italien
Tel +39 0308900145 Fax +39 0308900423

diagramme und anlaufmomente

DRUCK-/TEMPERATURDIAGRAMM

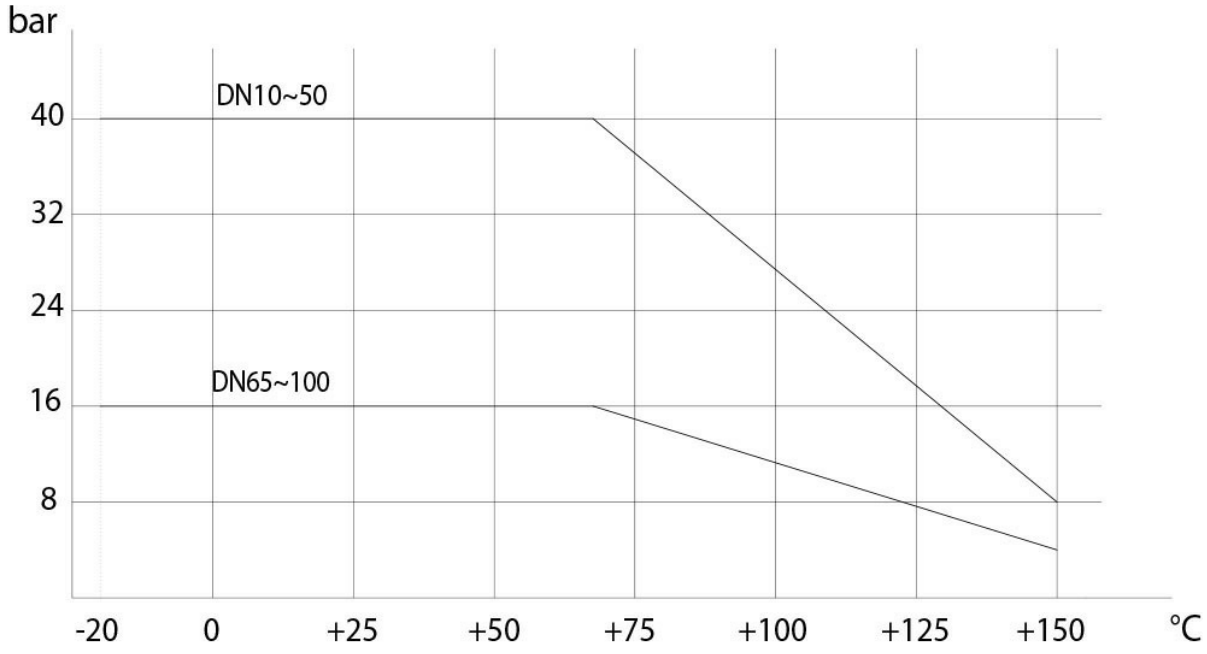

Durchflussrate/Druckverlust und Nennkoeffizient Kv

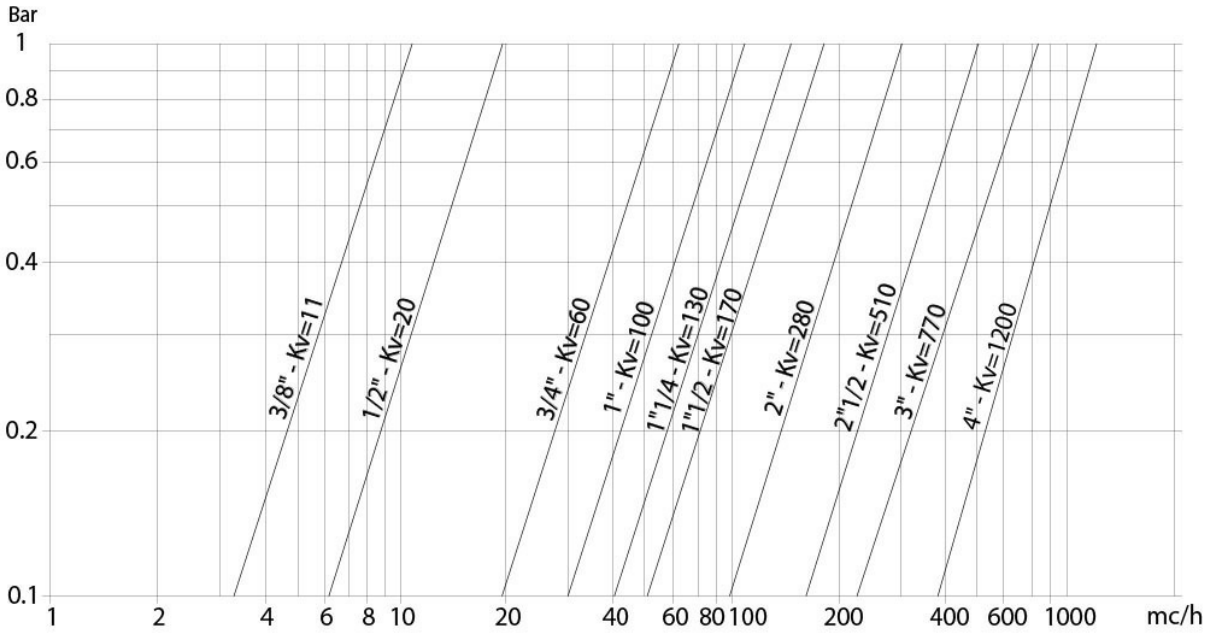

Der Kv-Wert ist der Durchflusswert in m^3/h (bei einer Wassertemperatur von 15°C), der einen Druckabfall von 1 bar verursacht.

OMAL S.p.A. Società Benefit
Hauptsitz: Via Ponte Nuovo 11, Rodengo Saiano (Brescia), Italien
Produktionsstandort: Via Brognolo 12, Passirano (Brescia), Italien
Tel +39 0308900145 Fax +39 0308900423

ANLAUFMOMENTE in Nm										
BAUGRÖSSE	**DN 10 3/8"**	**DN 15 1/2"**	**"DN 20 3/4**	**DN 25 1"**	**DN 32 1"1/4**	**DN 40 1"1/2**	**DN 50 2"**	**DN 65 2"1/2**	**DN 80 3"**	**DN 100 4"**
PN 16 bar								70	112	166
PN 40 bar	6	8	11	16	22	30	42			

Die angegebenen Anlaufmomentwerte können sich je nach Temperatur oder Betriebsmedien ändern. Berücksichtigen Sie bitte einen Sicherheitsfaktor von 1,4.
Bei häufigen Öffnungs- und Schließzyklen kann sich das Betriebsdrehmoment im Vergleich zum Anfangswert leicht verringern. Die auf den folgenden Seiten angegebenen Kombinationen Antrieb/Armatur beziehen sich auf Armaturen mit flüssigen oder gasförmigen sauberen Medien bei mittleren Temperaturen. Für weitere Informationen oder andere Verwendungszwecke wenden Sie sich bitte an unsere Verkaufsabteilung.