OMAL S.p.A. Società Benefit
Hauptsitz: Via Ponte Nuovo 11, Rodengo Saiano (Brescia), Italien
Produktionsstandort: Via Brognolo 12, Passirano (Brescia), Italien
Tel +39 0308900145 Fax +39 0308900423

Warning: filectime(): stat failed for /var/www/vhost/www.omal.it/htdocs/https://www.omal.it/./FilesProdotti/Certificato-PED-DNV.pdf in **/var/www/vhost/www.omal.it/htdocs/prodotto-printable.php** on line **65**

Warning: filectime(): stat failed for /var/www/vhost/www.omal.it/htdocs/https://www.omal.it/./FilesProdotti/80486-ValvoleasferaATEX-IT-EN.pdf in **/var/www/vhost/www.omal.it/htdocs/prodotto-printable.php** on line **65**

Warning: filectime(): stat failed for /var/www/vhost/www.omal.it/htdocs/https://www.omal.it/./FilesProdotti/80844-04-ITEM400-401-IT-EN-DE-ES-0522.pdf in **/var/www/vhost/www.omal.it/htdocs/prodotto-printable.php** on line **65**

Warning: filectime(): stat failed for /var/www/vhost/www.omal.it/htdocs/https://www.omal.it/./FilesProdotti/RICEVUTADEPOSITOF.T.ATEXN.VS-19.pdf in **/var/www/vhost/www.omal.it/htdocs/prodotto-printable.php** on line **65**

Kugelhahn aus Edelstahl Item 400-401

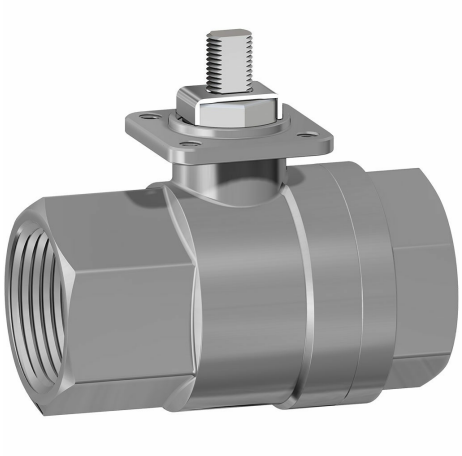

Makro Kugelhähne

Kategorie Weitere Kugelhähne aus Edelstahl

Kugelhahn aus Edelstahl, Mikroguss, 2 Wege, mit Gewinde, voller Durchgang

ITEM 400
Oberflächenbehandlung: sandgestrahlt

ITEM 401
Oberflächenbehandlung: poliert

eigenschaften

ALLGEMEINE EIGENSCHAFTEN:
- Zur Verwendung bei mittlerem Druck.
- Betriebstemperatur: -20°C bis +150°C.
- Betriebsdruck: Siehe Diagramm.
- Betriebsmedien: Luft, Wasser, Gas, Erdölprodukte und Petrochemikalien sowie aggressive Medien.
- Oberflächenbehandlung: Item 400 sandgestrahlt; Item 401 poliert.
- Innengewinde gemäß der Norm ISO 7/1.
- Montageflansch für Stellantrieb gemäß ISO 5211

SONDERAUSFÜHRUNGEN AUF ANFRAGE:
- NPT-Gewindeanschlüsse ANSI B1.20.1
- Dichtungen aus: PTFE glasfaserverstärkt; PTFE kohlenstoff-/graphitverstärkt.
- Für andere Anwendungen wenden Sie sich an unsere Verkaufsabteilung.

ZERTIFIZIERUNGEN:
- In Einklang mit der EU-Richtlinie 2014/68/EU "PED".
- ATEX-Ausführung gemäß der EU-Richtlinie ATEX 2014/34/EU (auf Anfrage), nicht erhältlich für die Abmessungen DN10 3/8" und DN15 1/2"

OMAL S.p.A. Società Benefit
Hauptsitz: Via Ponte Nuovo 11, Rodengo Saiano (Brescia), Italien
Produktionsstandort: Via Brognolo 12, Passirano (Brescia), Italien
Tel +39 0308900145 Fax +39 0308900423

abmessungen

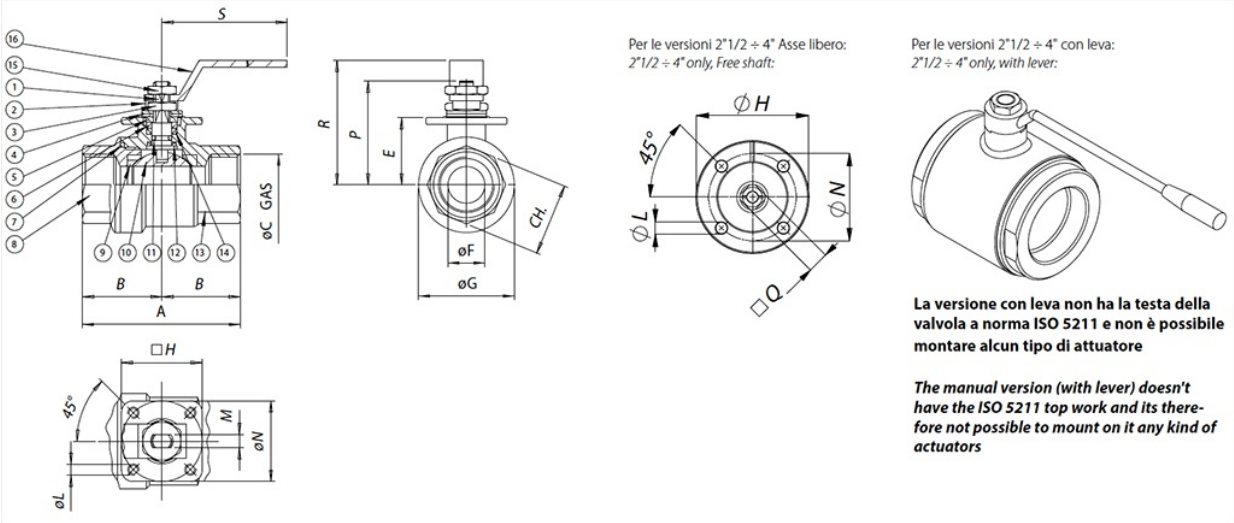

ABMESSUNGEN																
BAUGRÖSSE		A	B	øC	E	øF	øG	H	øL	M	□Q	øN	CH	P	R	S
DN [mm]	[Zoll]															
DN 10	3/8"	55	25	3/8”	22	10	29	36	M5	4	-	36	21,5	37,5	52	110
DN 15	1/2"	65	30	1/2”	24,8	15	34	36	M5	4	-	36	26,5	40,3	55	110
DN 20	3/4"	70	35	3/4	31,3	20	42,5	36	M5	6	-	36	31,5	50,8	66	140
DN 25	1"	85	42,5	1”	35,3	25	50,5	36	M5	6	-	36	40,5	54,8	70	140
DN 32	1" 1/4	95	47,5	1”1/4	44	32	63	42	M5	8	-	42	49,5	68	85	180
DN 40	1" 1/2	105	52,5	1”1/2	50,3	40	75,5	42	M5	8	-	42	54,5	74,3	91	180
DN 50	2"	125	62,5	2”	57,9	50	91	50	M6	10	-	50	69,5	87	105	230
DN 65	2" 1/2	128	64	2”1/2	94,5	65	110	90	9	-	17	70	-	109,5	110	235
DN 80	3"	150	75	3”	106	80	141	90	9	-	17	70	-	121	130	285
DN 100	4"	178	89	4”	120	100	160	120	11	-	17	102	-	135	150	310

OMAL S.p.A. Società Benefit
Hauptsitz: Via Ponte Nuovo 11, Rodengo Saiano (Brescia), Italien
Produktionsstandort: Via Brognolo 12, Passirano (Brescia), Italien
Tel +39 0308900145 Fax +39 0308900423

werkstoffe

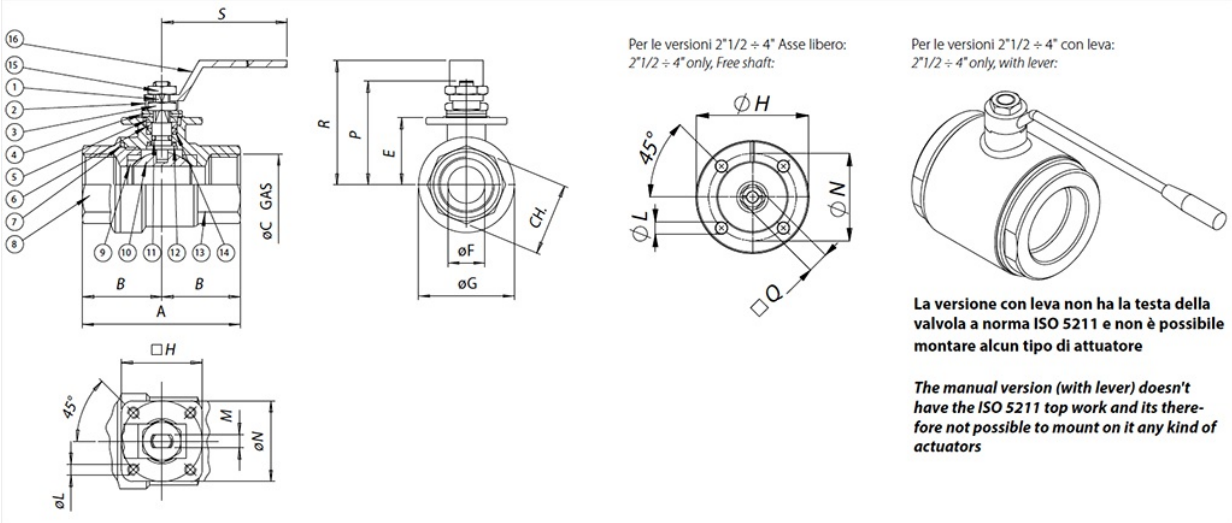

WERKSTOFFE				
1	Spindel	316 S.S.	1.4401	UNI X5CrNiMo 17 12
2	Sperrscheibe Mutter	304 S.S.	1.4301	UNI X5CrNi 18 10
3	Befestigungsmutter	304 S.S.	1.4301	UNI X5CrNi 18 10
4	Tellerfeder	301 S.S.	1.4310	UNI X12CrNi 17 07
5	Abstandhalter	304 S.S.	1.4301	UNI X5CrNi 18 10
6	Haltering	304 S.S.	1.4301	UNI X5CrNi 18 10
7*	Statische Dichtung	P.T.F.E.		
8	Innengewindemuffe	316 S.S.	1.4408	
9*	Seitliche Dichtungen	P.T.F.E.		
10	Kugel	316 S.S.	1.4401	UNI X5CrNiMo 17 12
11*	O-Ring mittlere Dichtung	FKM		Not available in ATEX version
12*	Unterer Dichtring	P.T.F.E.		
13	Gehäuse mit Innengewindemuffe	316 S.S.	1.4408	
14*	Obere Dichtungen	P.T.F.E.		
15	Mutter Hebelsperre	304 S.S.	1.4301	UNI X5CrNi 18 10
16	Handhebel	304 S.S.	1.4301	UNI X5CrNi 18 10
* Bestandteile des Ersatzkits KGBV50...				

OMAL S.p.A. Società Benefit
Hauptsitz: Via Ponte Nuovo 11, Rodengo Saiano (Brescia), Italien
Produktionsstandort: Via Brognolo 12, Passirano (Brescia), Italien
Tel +39 0308900145 Fax +39 0308900423

diagramme und anlaufmomente

DRUCK-/TEMPERATURDIAGRAMM

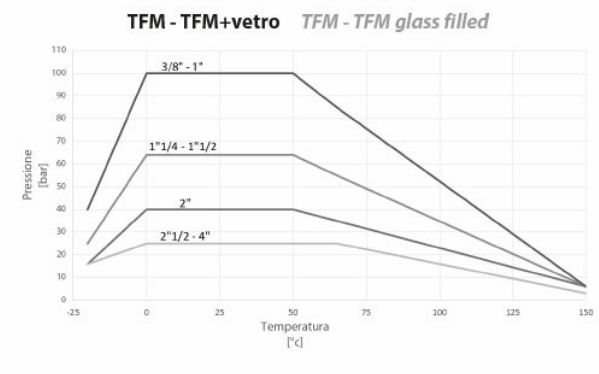

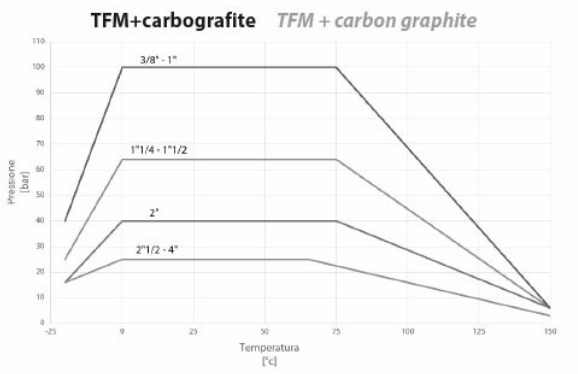

Durchflussrate/Druckverlust und Nennkoeffizient Kv

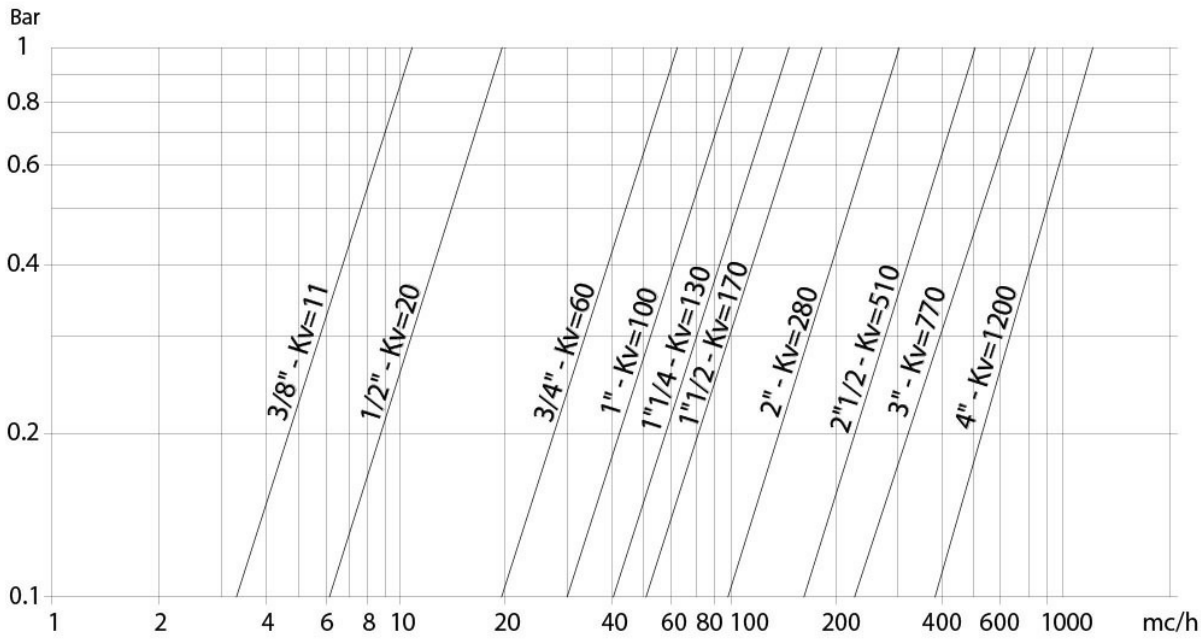

Der Kv-Wert ist der Durchflusswert in m^3/h (bei einer Wassertemperatur von 15°C), der einen Druckabfall von 1 bar verursacht.

ANLAUFMOMENTE in Nm										
BAUGRÖSSE	DN 10 3/8"	DN 15 1/2"	DN 20 3/4"	DN 25 1"	DN 32 1"1/4	DN 40 1"1/2	DN 50 2"	DN 65 2"1/2	DN 80 3"	DN 100 4"
PN 25 bar								76	106	146
PN 40 bar							56			
PN 64 bar					28	40				
PN 100 bar	8	10	14	20						

Die angegebenen Anlaufmomentwerte können sich je nach Temperatur oder Betriebsmedien ändern. Berücksichtigen Sie bitte einen Sicherheitsfaktor von 1,4.
Bei häufigen Öffnungs- und Schließzyklen kann sich das Betriebsdrehmoment im Vergleich zum Anfangswert leicht verringern. Die auf den folgenden Seiten angegebenen Kombinationen Antrieb/Armatur beziehen sich auf Armaturen mit flüssigen oder gasförmigen sauberen Medien bei mittleren Temperaturen. Für weitere Informationen oder andere Verwendungszwecke wenden Sie sich bitte an unsere Verkaufsabteilung.

OMAL S.p.A. Società Benefit
Hauptsitz: Via Ponte Nuovo 11, Rodengo Saiano (Brescia), Italien
Produktionsstandort: Via Brognolo 12, Passirano (Brescia), Italien
Tel +39 0308900145 Fax +39 0308900423

dokumente

Certificati

PED
ATEX - Ball Valves

Istruzioni

ISTRUZIONI ATEX 8_0486
ISTRUZIONI USO 8_0844-04