OMAL S.p.A. Società Benefit
Hauptsitz: Via Ponte Nuovo 11, Rodengo Saiano (Brescia), Italien
Produktionsstandort: Via Brognolo 12, Passirano (Brescia), Italien
Tel +39 0308900145 Fax +39 0308900423

Absperrklappe Item 270-474

Makro Absperrklappen

Kategorie Weitere Absperrklappen

Absperrklappe „Metall-Metall“ als Zwischenflanschausführung „Wafer“

ITEM 270
Gehäuse: Gusseisen
Klappenscheibe: Gusseisen*
ITEM 474
Gehäuse: CF8M
Klappenscheibe: CF8M

eigenschaften

STANDARDAUSFÜHRUNGEN:
- Absperrklappe Serie 270: Gehäuse und Klappenscheibe aus Gusseisen.*
- Absperrklappe Serie 474: Gehäuse und Klappenscheibe aus CF8M.
- Erhältlich: von DN 40 bis DN 200 (other sizes on request) PN10 - PN16 - ANSI 150
- Standardflansch: PN10 - PN16 - ANSI 150
- Baulängen genormt nach ISO 5752.
- Kopfflansch gemäß Norm ISO 5211.
- Ventile mit Metalldichtung dienen zur Absperrung von Abgasen, Industrieofenrauch, in Heizkraftwerken: from -15°C to +180°C cast iron type; from -50°C to +180°C CF8M type;
- Betriebsdruck: PN 16 bar für DN 40÷200
- Die Dichtheit dieser Absperrklappe umfasst Verluste mit einem geschätzten Wert von 1,5-2%.

*CF8M für Ventile bis einschließlich DN100

AUSFÜHRUNGEN AUF ANFRAGE:
- Ausführungen von DN 40 bis DN 600: cast iron -15°C/+400°C, CF8M -50°C/+600°C.
- Für weitere Informationen wenden Sie sich an unsere technische Abteilung.

ZERTIFIZIERUNGEN:
ATEX-Ausführung gemäß der EU-Richtlinie 2014/34/EU, bei Bestellung anzufordern.

OMAL S.p.A. Società Benefit
Hauptsitz: Via Ponte Nuovo 11, Rodengo Saiano (Brescia), Italien
Produktionsstandort: Via Brognolo 12, Passirano (Brescia), Italien
Tel +39 0308900145 Fax +39 0308900423

abmessungen

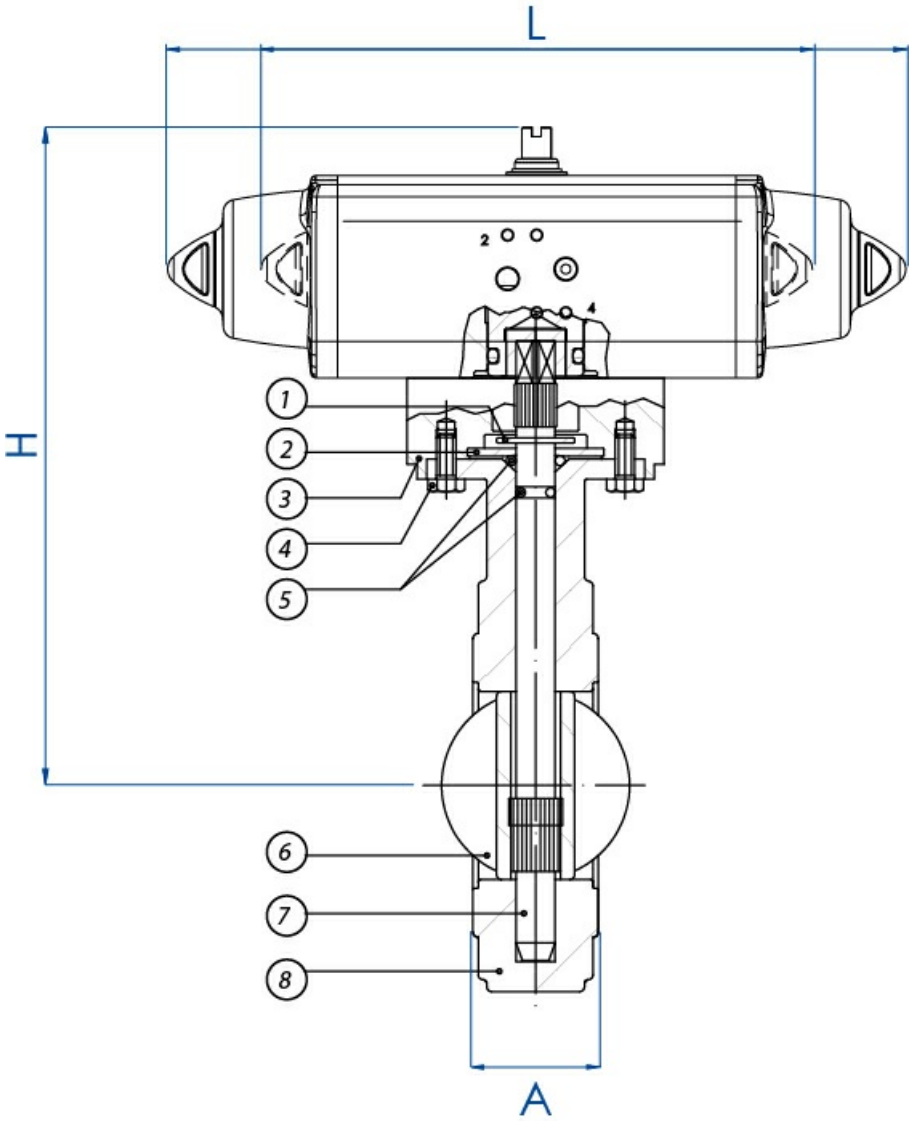

OMAL S.p.A. Società Benefit
Hauptsitz: Via Ponte Nuovo 11, Rodengo Saiano (Brescia), Italien
Produktionsstandort: Via Brognolo 12, Passirano (Brescia), Italien
Tel +39 0308900145 Fax +39 0308900423

Mit doppeltwirkendem pneumatischem Antrieb								
DN [mm]	**[Zoll]**	**Artikel**	**Antrieb**	**MONTAGEKIT**	**L [mm]**	**H [mm]**	**A [mm]**	**Kg**
DN 40	1" 1/2	DG*XM68	DAN0015411S	KCNADDD5438	159,0	272,2	33	4,2
DN 50	2"	DG*XM69	DAN0015411S	KCNADDD5438	159,0	288,2	43	5,7
DN 65	2" 1/2	DG*XM70	DAN0015411S	KCNADDD5439	159,0	293,2	46	6,7
DN 80	3"	DG*XM71	DAN0030411S	KCNCDDD5440	174,2	308,2	46	7,7
DN 100	4"	DG*XM72	DAN0030411S	KCNCDDD5440	174,2	326,2	52	9,2
DN 125	5"	DG*XM73	DAN0030411S	KCNCDDD5442	174,2	345,2	56	10,8
DN 150	6"	DG*XM74	DAN0030411S	KCNCDDD5442	174,2	354,2	56	11,8
DN 200	8"	DG*XM75	DAN0060412S	KCNDDDD5444	198,0	405,4	60	18,7

Mit einfachwirkendem pneumatischem Antrieb								
DN [mm]	**[Zoll]**	**Artikel**	**Antrieb**	**MONTAGEKIT**	**L [mm]**	**H [mm]**	**A [mm]**	**Kg**
DN 40	1" 1/2	SG*XM68	SRN0015401S	KCNADDD5438	233,2	279,2	33	4,7
DN 50	2"	SG*XM69	SRN0015401S	KCNADDD5438	233,2	295,2	43	6,2
DN 65	2" 1/2	SG*XM70	SRN0015401S	KCNADDD5439	233,2	300,2	46	7,2
DN 80	3"	SG*XM71	SRN0030402S	KCNCDDD5441	258,8	319,4	46	8,6
DN 100	4"	SG*XM72	SRN0030402S	KCNCDDD5441	258,8	337,4	52	10,1
DN 125	5"	SG*XM73	SRN0030402S	KCNCDDD5443	258,8	356,4	56	11,7
DN 150	6"	SG*XM74	SRN0030402S	KCNCDDD5443	258,8	365,4	56	12,7
DN 200	8"	SG*XM75	SRN0060401S	KCNDDDD5445	338,5	422,0	60	20,4

* = 270 Absperrklappe aus Gusseisen * = 474 Absperrklappe aus CF8M
Abmessung der pneumatischen Antriebe unter Berücksichtigung eines Mindestversorgungsdrucks von 5,6 bar(g).

OMAL S.p.A. Società Benefit
Hauptsitz: Via Ponte Nuovo 11, Rodengo Saiano (Brescia), Italien
Produktionsstandort: Via Brognolo 12, Passirano (Brescia), Italien
Tel +39 0308900145 Fax +39 0308900423

werkstoffe

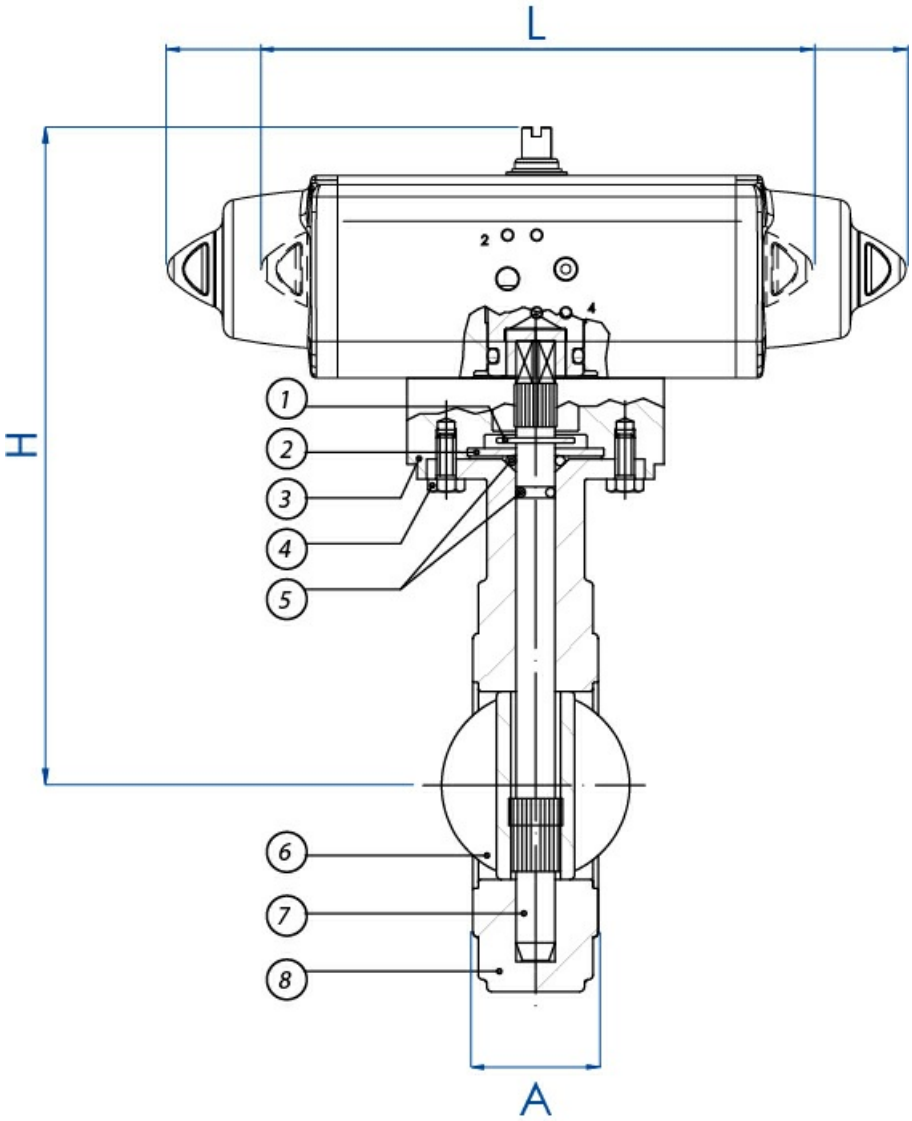

ITEM 270-474 WERKSTOFFE	
1) Elastischer Sicherheitsring	Vernickelter Stahl
2) Haltescheibe O-Ring	Vernickelter Stahl
3) Adapter	Beschichtetes Aluminium
4) Schrauben	Vernickelter Stahl
5) O-Ring	FKM
6) Klappenscheibe	Sphäroguss GGG50 - CF8M
7) Antriebswelle	420 S.S. - 303 S.S.
8) Gehäuse	Sphäroguss GGG50 - CF8M