OMAL S.p.A. Società Benefit
Siège social: Via Ponte Nuovo 11, Rodengo Saiano (Brescia) Italie
Site de production: Via Brognolo 12, Passirano (Brescia) Italie
Tél. +39 0308900145 Fax: +39 0308900423

Warning: filectime(): stat failed for /var/www/vhost/www.omal.it/htdocs/https://www.omal.it/./FilesProdotti/TA-LUFT.pdf in **/var/www/vhost/www.omal.it/htdocs/prodotto-printable.php** on line **65**

Warning: filectime(): stat failed for /var/www/vhost/www.omal.it/htdocs/https://www.omal.it/./FilesProdotti/RICEVUTADEPOSITOF.T.ATEXN.VS-19.pdf in **/var/www/vhost/www.omal.it/htdocs/prodotto-printable.php** on line **65**

Warning: filectime(): stat failed for /var/www/vhost/www.omal.it/htdocs/https://www.omal.it/./FilesProdotti/Certificate-202053402-OMAL-ValvoleMagnum-Thor-new.pdf in **/var/www/vhost/www.omal.it/htdocs/prodotto-printable.php** on line **65**

Warning: filectime(): stat failed for /var/www/vhost/www.omal.it/htdocs/https://www.omal.it/./FilesProdotti/FG-063579-645FUGITIVEEMISSIONDN25CL.300T1-T2-T3-M1-M4-M5-M6.pdf in **/var/www/vhost/www.omal.it/htdocs/prodotto-printable.php** on line **65**

Warning: filectime(): stat failed for /var/www/vhost/www.omal.it/htdocs/https://www.omal.it/./FilesProdotti/FG-063579-646FUGITIVEEMISSIONDN100CL.300THORT1-T2-T3-M1-M4-M5-M6.pdf in **/var/www/vhost/www.omal.it/htdocs/prodotto-printable.php** on line **65**

Warning: filectime(): stat failed for /var/www/vhost/www.omal.it/htdocs/https://www.omal.it/./FilesProdotti/Certificato-PED-DNV.pdf in **/var/www/vhost/www.omal.it/htdocs/prodotto-printable.php** on line **65**

Warning: filectime(): stat failed for /var/www/vhost/www.omal.it/htdocs/https://www.omal.it/./FilesProdotti/80486-ValvoleasferaATEX-IT-EN.pdf in **/var/www/vhost/www.omal.it/htdocs/prodotto-printable.php** on line **65**

Warning: filectime(): stat failed for /var/www/vhost/www.omal.it/htdocs/https://www.omal.it/./FilesProdotti/UMAH1000-IT-01-21.pdf in **/var/www/vhost/www.omal.it/htdocs/prodotto-printable.php** on line **65**

Warning: filectime(): stat failed for /var/www/vhost/www.omal.it/htdocs/https://www.omal.it/./PdfProdotti/020/Certificati/FIRE SAFE API 6FA DN100-200 VALVOLE ANSI/Thor Split Body - PN 16-40 ANSI 150-300 in acciaio al carbonio - FIRE SAFE API 6FA DN100-200 VALVOLE ANSI.pdf in **/var/www/vhost/www.omal.it/htdocs/prodotto-printable.php** on line **65**

Warning: filectime(): stat failed for /var/www/vhost/www.omal.it/htdocs/https://www.omal.it/./PdfProdotti/020/Certificati/FIRE SAFE API 6FA DN50-100 VALVOLE ANSI/Thor Split Body - PN 16-40 ANSI 150-300 in acciaio al carbonio - FIRE SAFE API 6FA DN50-100 VALVOLE ANSI.pdf in **/var/www/vhost/www.omal.it/htdocs/prodotto-printable.php** on line **65**

Warning: filectime(): stat failed for /var/www/vhost/www.omal.it/htdocs/https://www.omal.it/./PdfProdotti/020/Certificati/FIRE SAFE DN 100-200/Thor Split Body - PN 16-40 ANSI 150-300 in acciaio al carbonio - FIRE SAFE DN100-200.pdf in **/var/www/vhost/www.omal.it/htdocs/prodotto-printable.php** on line **65**

Warning: filectime(): stat failed for /var/www/vhost/www.omal.it/htdocs/https://www.omal.it/./PdfProdotti/020/Certificati/FIRE SAFE DN 15-100/Thor Split Body - PN 16-40 ANSI 150-300 in acciaio al carbonio - FIRE SAFE DN15-100.pdf in **/var/www/vhost/www.omal.it/htdocs/prodotto-printable.php** on line **65**

Warning: filectime(): stat failed for /var/www/vhost/www.omal.it/htdocs/https://www.omal.it/./FilesProdotti/80844-35-ValvoleasferaThorSplitBodyT1PN16-40-IT-EN-DE-ES-0522.pdf in **/var/www/vhost/www.omal.it/htdocs/prodotto-printable.php** on line **65**

Warning: filectime(): stat failed for /var/www/vhost/www.omal.it/htdocs/https://www.omal.it/./FilesProdotti/Certificate6D-1007.pdf in **/var/www/vhost/www.omal.it/htdocs/prodotto-printable.php** on line **65**

Vanne à boisseau sphérique THOR Split Body PN 16-40 ANSI 150-300 acier au carbone

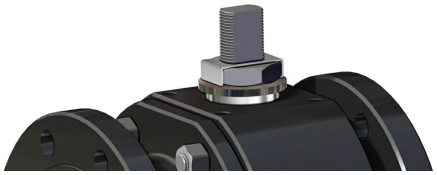

Macro Vannes à boisseau sphérique

Catégorie THOR

OMAL S.p.A. Società Benefit
Siège social: Via Ponte Nuovo 11, Rodengo Saiano (Brescia) Italie
Site de production: Via Brognolo 12, Passirano (Brescia) Italie
Tél. +39 0308900145 Fax: +39 0308900423

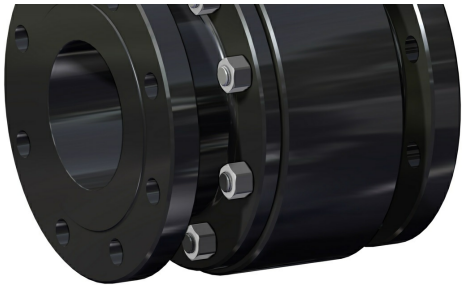

Sous-catégorie THOR Split Body

Gamme THOR Split Body PN 16-40 ANSI 150-300

avantages

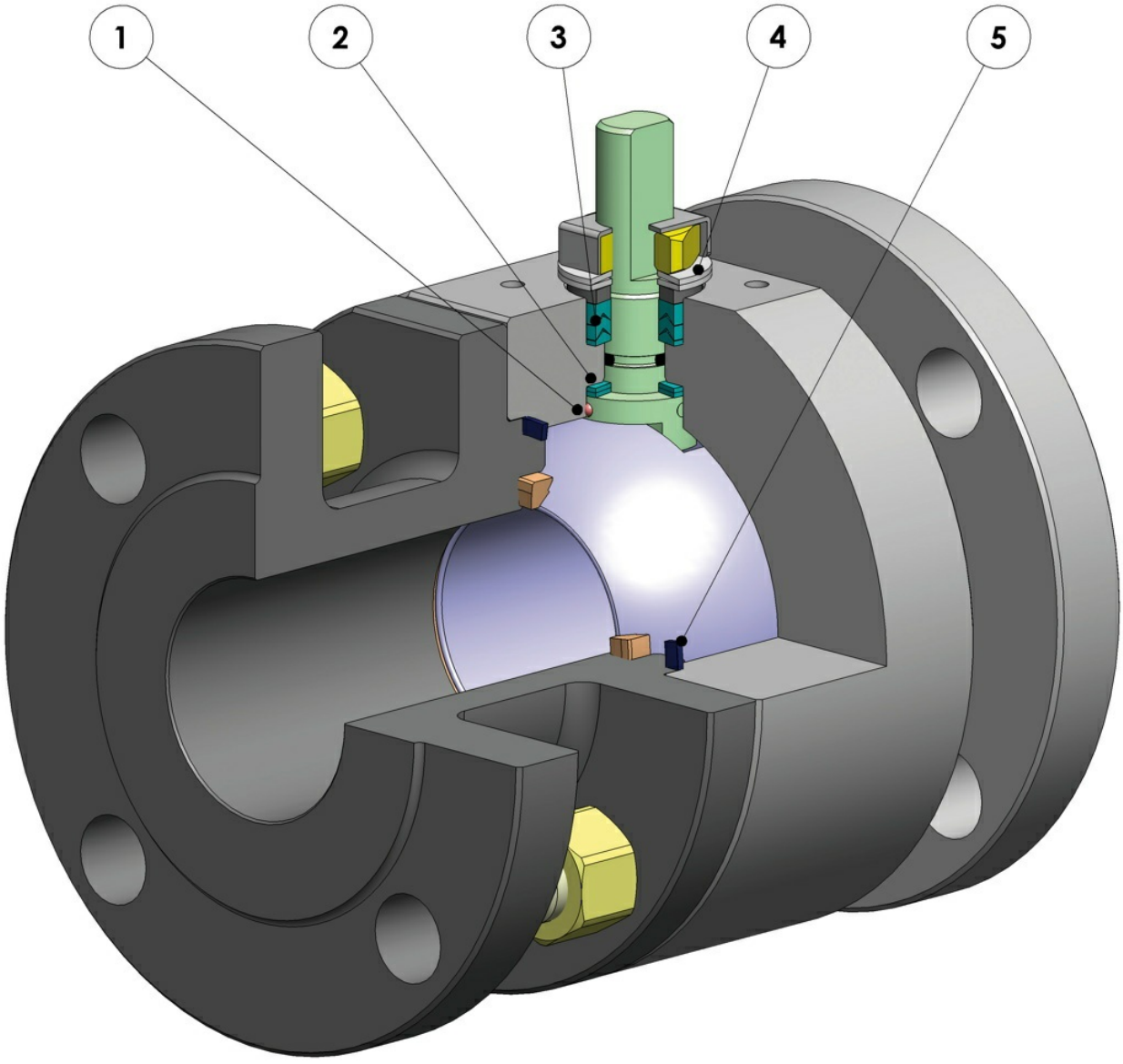

1. Dispositif antistatique (continuité électrique entre le boisseau, la tige et le corps)
Les charges électrostatiques qui pourraient provoquer une inflammation dans des environnements inflammables et/ou explosifs sont évitées
Sécurité du contact garantie pendant toute la durée de vie de la vanne

2. Double bague antifriction
Garantit un couple d'actionnement inférieur de la vanne
Usure moindre par rapport à la réalisation avec une seule bague

3. Empilement de joints en chevron en "V" avec 3 garnitures et joint torique
Une étanchéité parfaite est garantie même après un nombre élevé de cycles

4. Rondelles ressort sur l'étanchéité de la tige
Elles garantissent la récupération des jeux dus à l'usure causée par le mouvement semi-rotatif de l'arbre en évitant les fuites vers l'extérieur
Permettent de maintenir les joints en « chevron » (en V) sous tension, évitant des fuites vers l'extérieur, en présence d'importantes variations de température

5. Étanchéité élastique en graphite
Garantit une étanchéité vers l'extérieur indépendamment des excursions thermiques auxquelles est soumise la vanne

Plus grande précision dans l'alignement des axes grâce à l'usinage de la pièce brute à la finition avec un positionnement unique
Allongement de la durée de vie de la vanne
Couple d'actionnement inférieur

Maintenance facile directement sur l'installation
Maîtrise des coûts lors de la phase de maintenance

Corps de la vanne en acier au carbone réalisé avec un matériau normalisé certifié NACE en exécution standard
Garantit une plus grande résistance à la corrosion
Plus grande ductilité du matériau

Processus de production entièrement réalisé chez OMAL
Contrôle maximum dans toutes les phases d'usinage
Possibilité de fournir rapidement des réalisations particulières requises par le client

Certificat "Sécu feu"
Garantit l'étanchéité de la vanne même en cas d'incendie

Certificat ATEX
Permet son installation en présence d'un milieu potentiellement explosif

Certification "TA LUFT émissions fugitives"
Garantit un haut degré de sécurité de l'étanchéité de la tige vers l'extérieur

Certificat ESP
Conformité totale aux normes de sécurité européennes pour les équipements sous pression

Certificat jusqu'à SIL 3
Niveau élevé de sécurité fonctionnelle

caractéristiques

RÉALISATION STANDARD

- Boisseau flottant, passage intégral. Disponibilité de versions à passage réduit.
- Garniture souple pour siège Modified PTFE
- Normes pour les brides de raccordement EN 1092-1; ASME B16.5
- Températures de fonctionnement voir diagramme de pression température
- Classe de pression: PN16-40; ANSI 150-300
- Classe d'étanchéité: EN12266-1 taux de fuite A
- Fluide véhiculé: air, eau, gaz, produits pétroliers.
- Dispositif antistatique EN12266-2
- Garniture de tige: empilement chevrons de série en Modified PTFE
- Étanchéité supplémentaire sur tige avec joint torique FKM
- Tige inéjectable
- Plan de perçage pour actionneur selon ISO 5211
- Angle de fermeture > 7°
- Traitement de surface brunissage

RÉALISATIONS SUR DEMANDE

- Réalisation pour température -40 C° en LF2
- Pour d'autres types de raccordements à bride, veuillez contacter notre service commercial.
- Garnitures d'étanchéité en: PTFE chargé de verre (PTFE-GF), PTFE chargé de graphite de carbone (PTFE-CF). Pour d'autres types de matériel, veuillez contacter notre service commercial
- Réalisation unidirectionnelle avec orifice de compensation de pression dans le boisseau
- Levier, écrous et ressorts tige inox
- Pour les réalisations avec du matériel (corps/ boisseau/tige) autres que la version standard, contactez notre service commercial
- Traitement de surface : galvanisation blanche, peinture époxy, (pour d'autres traitements, contactez notre service commercial).
- Marquage et certificat ATEX SUR DEMANDE

CERTIFICATIONS

- Conforme à la directive européenne 2014/68/UE DESP; émissions fugitives ISO 15848 (ISO FE BH-C03-SSA 0); TA-LUFT VDI 2440; SÉCU FEU: ISO 10497 Third ed. 2010 / API 607 Fifth ed. 2005
- Sécurité fonctionnelle jusqu'au niveau SIL 3 selon CEI 61508
- Conforme à la directive ATEX 2014/34/UE, certificat ATEX SUR DEMANDE.

NORMES DE CONCEPTION

- Épaisseurs corps selon: ASME B16.34, ASME VIII div.1, EN 12516.
- API 6D SUR DEMANDE.
- Matériaux et valeurs nominales conformes à la norme ASME B16.34 pour les vannes ANSI et EN 12516 pour les vannes PN

OMAL S.p.A. Società Benefit
Siège social: Via Ponte Nuovo 11, Rodengo Saiano (Brescia) Italie
Site de production: Via Brognolo 12, Passirano (Brescia) Italie
Tél. +39 0308900145 Fax: +39 0308900423

dimensions

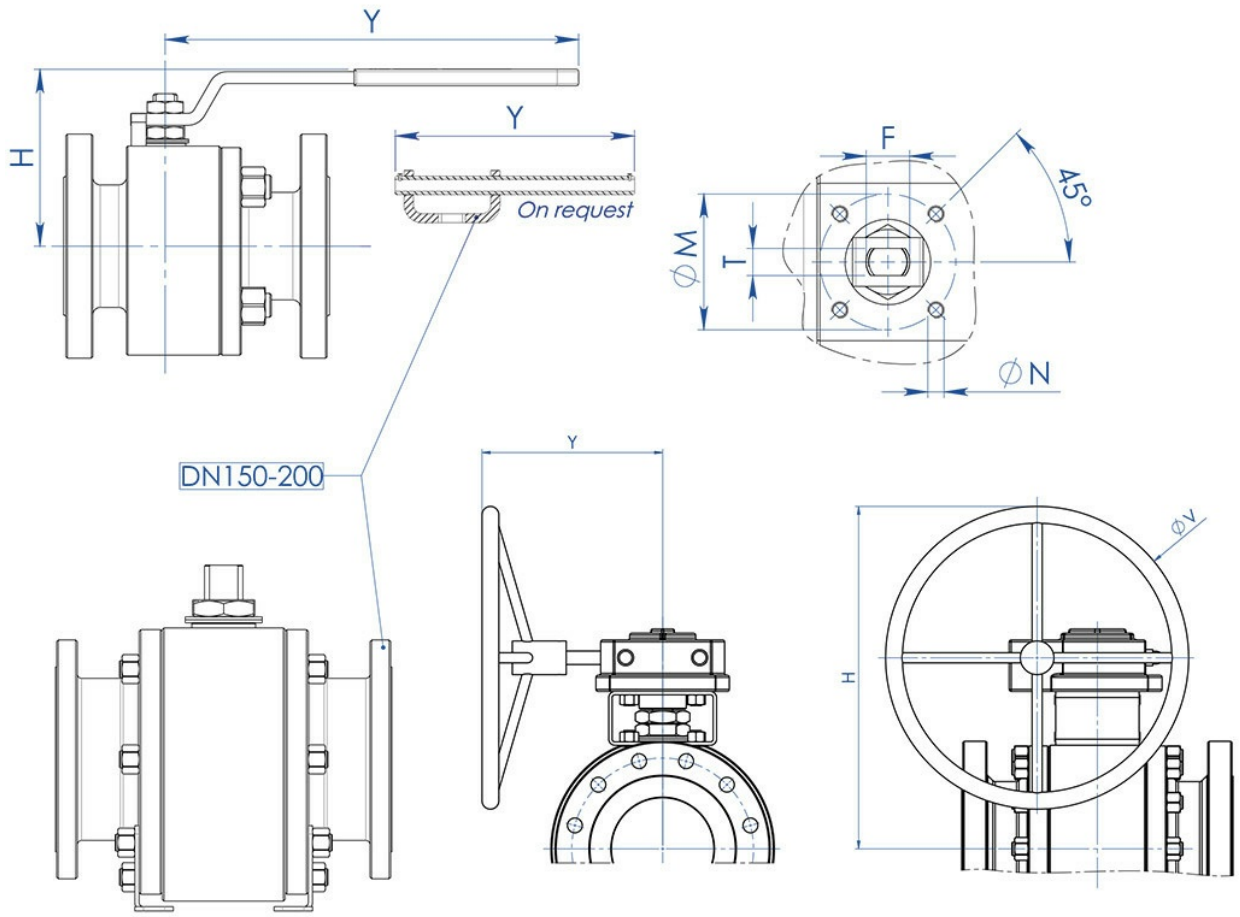

OMAL S.p.A. Società Benefit
Siège social: Via Ponte Nuovo 11, Rodengo Saiano (Brescia) Italie
Site de production: Via Brognolo 12, Passirano (Brescia) Italie
Tél. +39 0308900145 Fax: +39 0308900423

DIMENSIONS									
MESURE		H	Y	øV	øM	øN	F/T	RACC. ISO	KIT LEVIER
DN [mm]	[pouces]								
DN 15	1/2"	71	140	---	36	M5	10/6	F03	KLV58004
DN 20	3/4"	73	140	---	36	M5	10/6	F03	KLV58004
DN 25	1"	87	150	---	42	M5	12/8	F04	KLV58006
DN 32	1" 1/4	91	150	---	42	M5	12/8	F04	KLV58006
DN 40	1" 1/2	108	275	---	50	M6	16/10	F05	KLV58008
DN 50	2"	118	275	---	50	M6	16/10	F05	KLV58008
DN 65	2" 1/2	143	350	---	70	M8	22/14	F07	KLV58010
DN 80	3"	150	350	---	70	M8	22/14	F07	KLV58010
DN 100	4"	198	450	---	102	M10	30/18	F10	KLV58012
DN 125	5"	208	450	---	102	M10	30/18	F10	KLV58012
DN 150 PN16 - ANSI150 (*)	6"	522	326	400	140	M16	45/30	F14	---
DN 150 PN25-40 - ANSI300	6"	522	347,5	600	140	M16	45/30	F14	---
DN 200 PN16-PN25-ANSI150 (*)	8"	516	347	500	140	M16	52/35	F14	---
DN 200 PN40	8"	614	348	500	140	M16	52/35	F14	---

Version STANDARD avec réducteur manuel pour DN150 et DN200.
(*) SUR DEMANDE version avec levier.

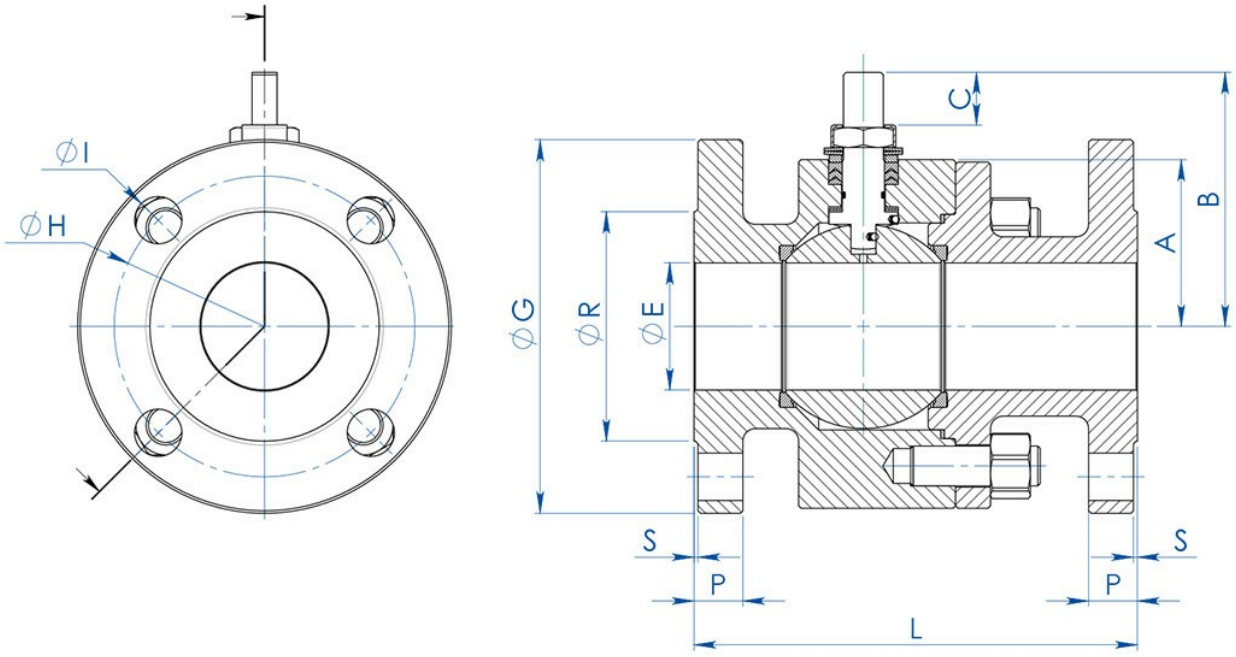

OMAL S.p.A. Società Benefit
Siège social: Via Ponte Nuovo 11, Rodengo Saiano (Brescia) Italie
Site de production: Via Brognolo 12, Passirano (Brescia) Italie
Tél. +39 0308900145 Fax: +39 0308900423

DIMENSIONS -PN-																
MESURE		øE	PN	A	B	C	øG	øR	S	P	øH	NBRE TROUS	øI	Kg	L	KIT GARNITURES
DN [mm]	[pouces]															
DN 15	1/2”	13	PN 16-40	32	52	10	95	45	2	16	65	4	14	3,0	115 (1)	KGBV485040
DN 20	3/4”	19	PN 16-40	35	55	10	105	58	2	18	75	4	14	3,8	120 (1)	KGBV485050
DN 25	1”	25	PN 16-40	42	68	15	115	68	2	18	85	4	14	5,2	125 (1)	KGBV485060
DN 32	1” 1/4	32	PN 16-40	47	73	15	140	78	2	18	100	4	18	7,6	130 (1)	KGBV485070
DN 40	1” 1/2	38	PN 16-40	58	93	21	150	88	3	18	110	4	18	10	140 (1)	KGBV485080
DN 50	2”	51	PN 16-40	67	102	21	165	102	3	20	125	4	18	14,3	150 (1)	KGBV485090
DN 65	2” 1/2	64	PN 16	83	130,5	28,4	185	122	3	18	145	4	18	20,2	170 (1)	KGBV485100
DN 65	2” 1/2	64	PN 25-40	83	130,5	28,4	185	122	3	22	145	8	18	28,2	270 (2)	KGBV485100
DN 80	3”	76	PN 16-40	90	137,5	28,4	200	138	3	24	160	8	18	25,4	180 (1)	KGBV485110
DN 100	4”	102	PN 16	111	172	35	220	158	3	20	180	8	18	38	190 (1)	KGBV485120
DN 100	4”	102	PN 25-40	111	172	35	235	162	3	24	190	8	22	57,8	300 (2)	KGBV485120
DN 125	5”	118	PN 16	117	182	35	250	188	3	22	210	8	18	68	325 (2)	KGBV485130
DN 150(*)	6”	152	PN 16	154	227,5	40,5	285	212	3	23	240	8	22	121	350 (2)	KGBV485140
DN 150	6”	152	PN 25-40	154	227,5	40,5	300	218	3	28	250	8	26	125	350	KGBV48514D
DN 200(*)	8”	203	PN 16	188	274	44,8	340	268	3	24	295	12	22	198	400 (2)	KGBV485150
DN 200(*)	8”	203	PN 25	188	274	44,8	360	310	3	30	310	12	26	220	457	KGBV485150
DN 200	8”	203	PN 40	195	274	44,8	375	285	3	34	320	12	30	250	502	KGBV48515D

OMAL S.p.A. Società Benefit
Siège social: Via Ponte Nuovo 11, Rodengo Saiano (Brescia) Italie
Site de production: Via Brognolo 12, Passirano (Brescia) Italie
Tél. +39 0308900145 Fax: +39 0308900423

DIMENSIONS -ANSI-															
MESURE		øE	ANSI	A	B	C	øG	øR	S	P	øH	NBRE TROUS	øI	Kg	L	KIT GARNITURES
DN [mm]	[pouces]															
DN 15	1/2”	13	ANSI 150	32	52	10	90	35,1	1,6	11,4	60,5	4	16	3,0	108 (3)	KGBV485040
DN 15	1/2”	13	ANSI 300	32	52	10	95	35,1	1,6	14,5	66,5	4	16	2,7	140 (3)	KGBV485040
DN 20	3/4”	19	ANSI 150	35	55	10	100	42,9	1,6	13	69,8	4	16	3,1	117(3)	KGBV485050
DN 20	3/4”	19	ANSI 300	35	55	10	118	42,9	1,6	16,6	82,6	4	19	4,2	152(3)	KGBV485050
DN 25	1”	25	ANSI 150	42	68	15	110	50,8	1,6	14,5	79,2	4	16	4,5	127 (3)	KGBV485060
DN 25	1”	25	ANSI 300	42	68	15	125	50,8	1,6	18	88,9	4	19	5,9	165 (3)	KGBV485060
DN 32	1” 1/4	32	ANSI 150	47	73	15	118	63,5	1,6	16,1	88,9	4	16	6,2	140 (3)	KGBV485070
DN 32	1” 1/4	32	ANSI 300	47	73	15	135	63,5	1,6	19,5	98,6	4	19	8,7	178 (3)	KGBV485070
DN 40	1” 1/2	38	ANSI 150	58	93	21	128	73	1,6	18	98,6	4	16	9,4	165 (3)	KGBV485080
DN 40	1” 1/2	38	ANSI 300	58	93	21	155	73	1,6	21	114,3	4	22	12	190 (3)	KGBV485080
DN 50	2”	51	ANSI 150	67	102	21	153	91,9	1,6	19,6	120,6	4	19	13,3	178 (4)	KGBV485090
DN 50	2”	51	ANSI 300	67	102	21	165	91,9	1,6	22,6	127,0	8	19	16,5	216 (4)	KGBV485090
DN 65	2” 1/2	64	ANSI 150	83	130,5	28,4	180	104,6	1,6	22,6	139,7	4	19	23,1	191 (4)	KGBV485100
DN 65	2” 1/2	64	ANSI 300	83	130,5	28,4	190	104,6	1,6	26,1	149,4	8	22	27,3	241 (4)	KGBV485100
DN 80	3”	76	ANSI 150	90	137,5	28,4	190	127	1,6	24	152,4	4	19	27	203 (4)	KGBV485110
DN 80	3”	76	ANSI 300	96	137,5	28,4	210	127	1,6	29	168,1	8	22	38,1	282 (4)	KGBV485110
DN 100	4”	102	ANSI 150	111	172	35	230	157,2	1,6	24,6	190,5	8	19	46	229 (4)	KGBV485120
DN 100	4”	102	ANSI 300	111	172	35	255	157,2	1,6	32,6	200,2	8	22	67,7	305 (4)	KGBV485120
DN 125	5”	118	ANSI 150	117	182	35	255	185,7	1,6	24,5	215,9	8	22	62	254 (3)	KGBV485130
DN 125	5”	118	ANSI 300	125	182	35	280	185,7	1,6	36,6	235	8	22	94	381 (3)	KGBV485130
DN 150(*)	6”	152	ANSI 150	154	227,5	40,5	280	215,9	1,6	25,6	241,3	8	22	126	394 (4)	KGBV485140
DN 150	6”	152	ANSI 300	154	227,5	40,5	320	215,9	1,6	37,6	269,7	12	22	147	403	KGBV48514D
DN 200(*)	8”	203	ANSI 150	188	274	44,8	345	269,7	1,6	29,5	298,4	8	22	210	457 (4)	KGBV485150

Version STANDARD avec réducteur manuel pour DN150 et DN200.
(*) SUR DEMANDE version avec levier.
(1) EN558 TAB. 2 COL. 14 / DIN 3202-1 F4 (2) EN558 TAB. 2 COL. 15 / DIN 3202-1 F5 (3) ANSI B16.10 (4) B16.10 / API6D

OMAL S.p.A. Società Benefit
Siège social: Via Ponte Nuovo 11, Rodengo Saiano (Brescia) Italie
Site de production: Via Brognolo 12, Passirano (Brescia) Italie
Tél. +39 0308900145 Fax: +39 0308900423

matériaux

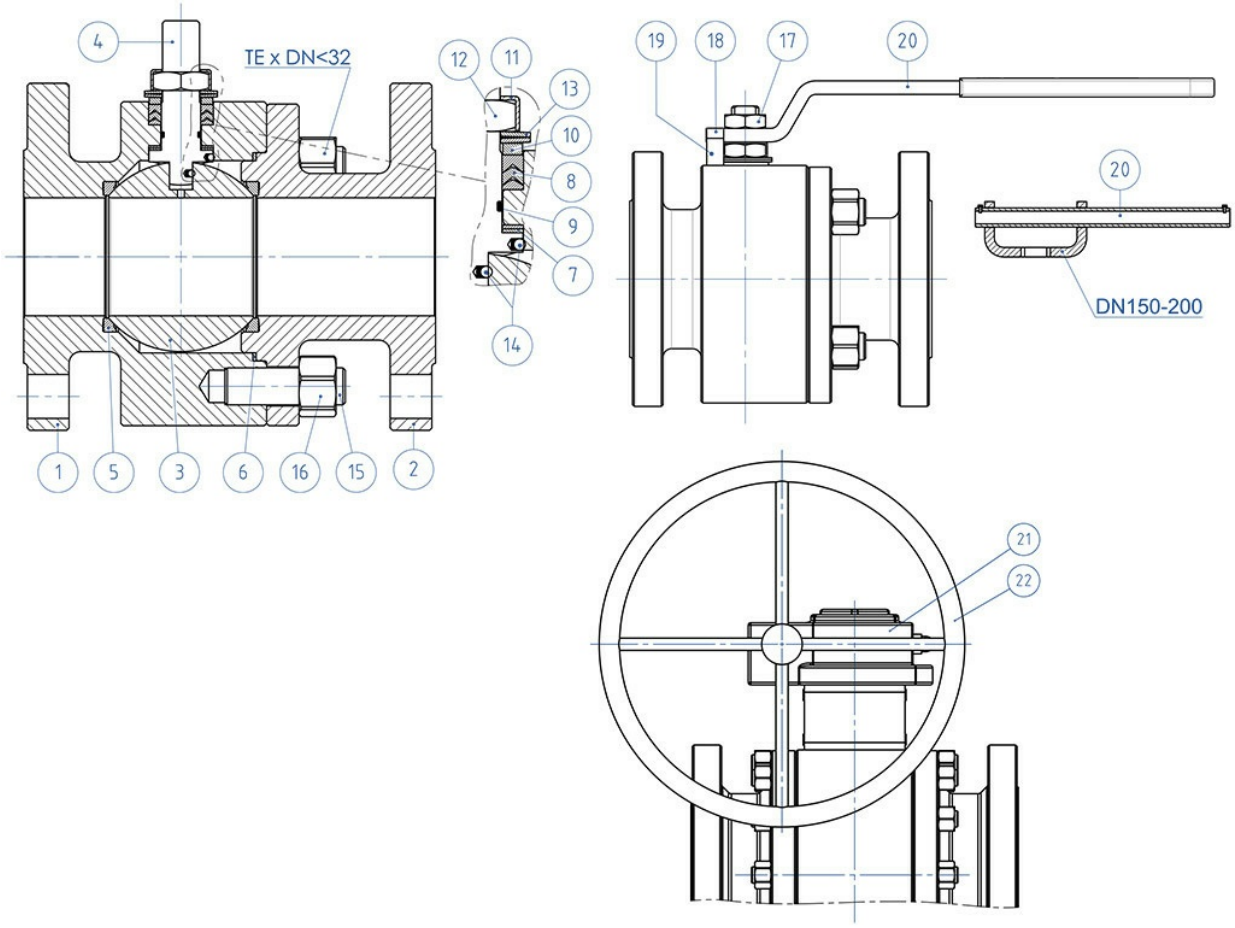

OMAL S.p.A. Società Benefit
Siège social: Via Ponte Nuovo 11, Rodengo Saiano (Brescia) Italie
Site de production: Via Brognolo 12, Passirano (Brescia) Italie
Tél. +39 0308900145 Fax: +39 0308900423

MATÉRIAUX SPLIT BODY PN16-40 ANSI 150-300 acier au carbone			
N°	**Description**	**A105 Carbon steel**	**A350 LF2 Carbon steel**
1	Corps	ASTM A105	ASTM A350 LF2
2	Connecteur		
3	Boisseau	ASTM A351 CF8 (*) (1.4308/Gx5CrNi19-10)	
4	Tige	ASTM A182F6A / A479 Tp.410 (**)	
5*	Siège	Modified PTFE (.) (2)	
6*	Garniture corps-connecteur	GRAFOIL	
7*	Garniture inférieure tige	Modified PTFE (.)	
8*	Empilement joints en chevron	Modified PTFE (.)	
9*	Joint torique tige	FKM (.)	
10	Bague presse-étoupe	Acier au carbone galvanisé (x) (1)	
11	Plaque blocage écrou	304 S.S.	
12	Écrou tige	Acier au carbone galvanisé (x)	
13	Rondelles ressort	Acier au carbone galvanisé (xx)	
14	Dispositif antistatique	316 S.S.	
15	Goujons	A193-B7	A320-L7M
16	Écrous	A194-Gr.2H	A194-Gr.7M
17	Contre-écrou	Acier au carbone galvanisé (x)	
18	Vis de butée	A2-70 (304 S.S.)	
19	Butée de position	Acier au carbone galvanisé (x)	
20	Levier	Fe37 galvanisé (x)	
21	Réducteur	Fonte (peint)	
22	Volant	Carbon steel painted	
* Composants du kit de garnitures			

Sur demande disponible en:
(*): A351 CF8M
(**): A564 TP.630 (17-4PH)
(x): 304 S.S.
(xx): 301 S.S.
(1): pour DN150 & 200 uniquement disponible en 304 S.S.
(2) DEVLON per DN150 PN25-40 - ANSI300, DN200 PN40
(.): Autre matériel disponible sur demande

diagrammes et couples de démarrage

Diagramme pression/température pour vannes avec corps en acier carbone

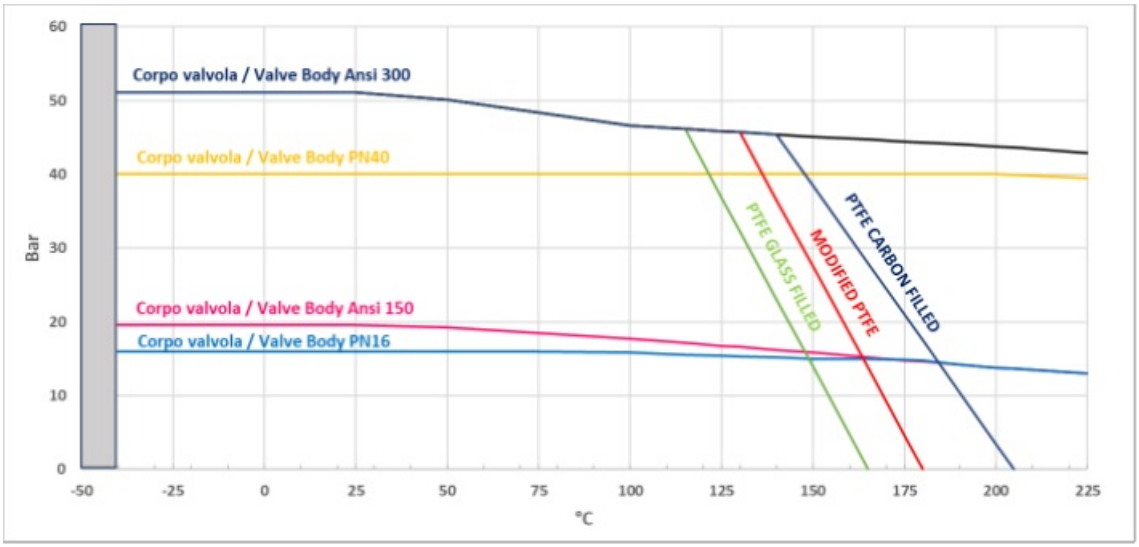

Diagramme pression/température pour vannes avec corps en acier inox

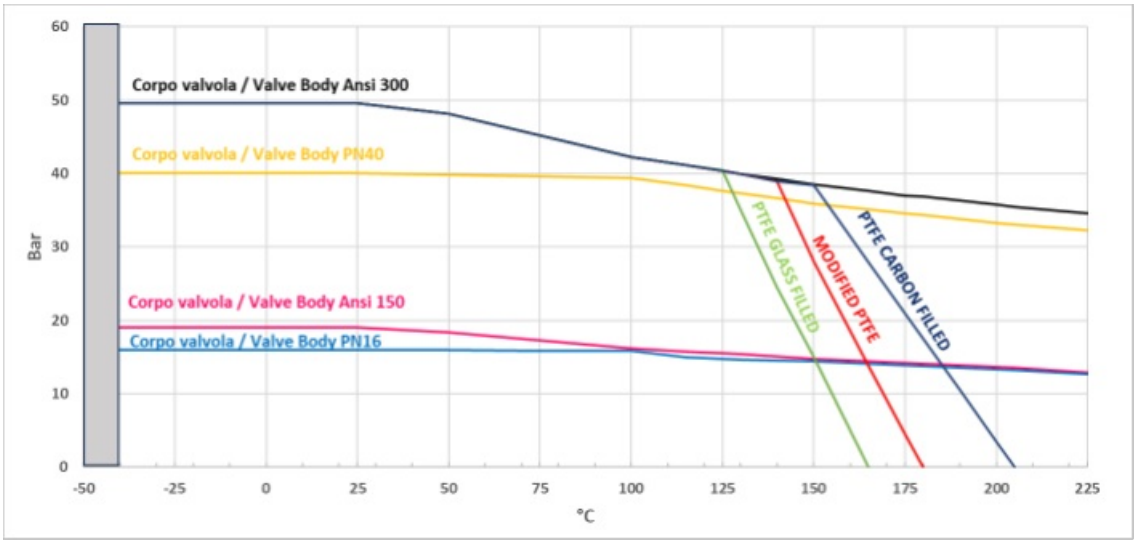

OMAL S.p.A. Società Benefit
Siège social: Via Ponte Nuovo 11, Rodengo Saiano (Brescia) Italie
Site de production: Via Brognolo 12, Passirano (Brescia) Italie
Tél. +39 0308900145 Fax: +39 0308900423

Débit/perte de charge et coefficient nominal Kv

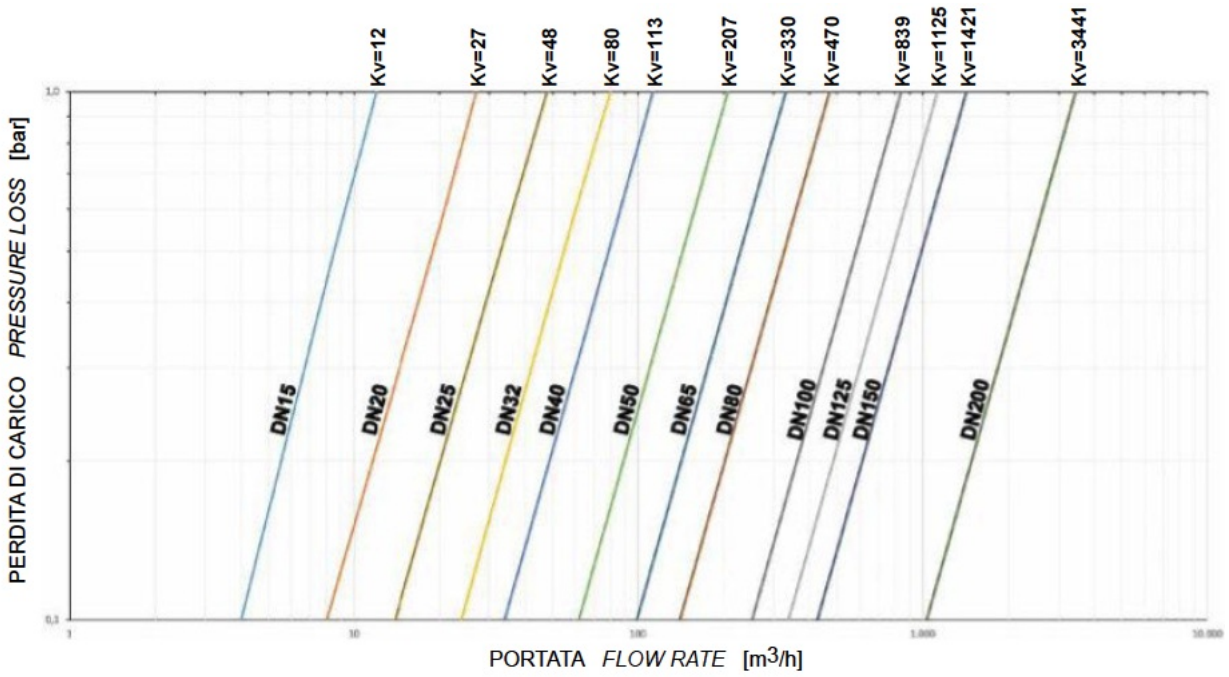

La valeur Kv est la valeur du débit en m3/h (avec de l'eau à 15°C) qui provoque une chute de pression d'1 bar.

COUPLES DE DÉMARRAGE EN Nm AVEC SIÈGE EN TFM 1600 ET AVEC FLUIDE VÉHICULÉ EAU (*)

MESURE	DN 15	DN 20	DN 25	DN 32	DN 40	DN 50	DN 65	DN 80	DN 100	DN 125	DN 150	DN 200
0 bar												
PN16 bar	8	13	19	28	42	61	85	128	220	245	405	690
PN25 bar	9,5	14,5	20	29	43	66	98	158	252	383		
PN40 bar	11	16	21	31	44	72	108	165	292	510		
ANSI 150-20 bar	9	14	19,5	30	43	65	96	153	243	360	480	750
ANSI 300-50 bar	12	18	22	32	46	80	115	180	302	570		

(*) : si les fluides véhiculés sont des fluides dégraissants et/ou contenant des particules solides, les couples de manœuvre peuvent être supérieurs à ceux indiqués dans le tableau
Les valeurs du couple en Nm peuvent varier en fonction de la température et du fluide. Considérer un facteur de sécurité d'1,4.
Avec des cycles fréquents d'ouverture et de fermeture, le couple de manœuvre pourrait être considérablement inférieur au couple initial.
Le dimensionnement des actionneurs pneumatiques a été établi en tenant compte d'une pression d'alimentation minimale de 5,6 barg.

OMAL S.p.A. Società Benefit
Siège social: Via Ponte Nuovo 11, Rodengo Saiano (Brescia) Italie
Site de production: Via Brognolo 12, Passirano (Brescia) Italie
Tél. +39 0308900145 Fax: +39 0308900423

RALLONGE GUIDÉE PAR FUSION, AVEC LEVIER

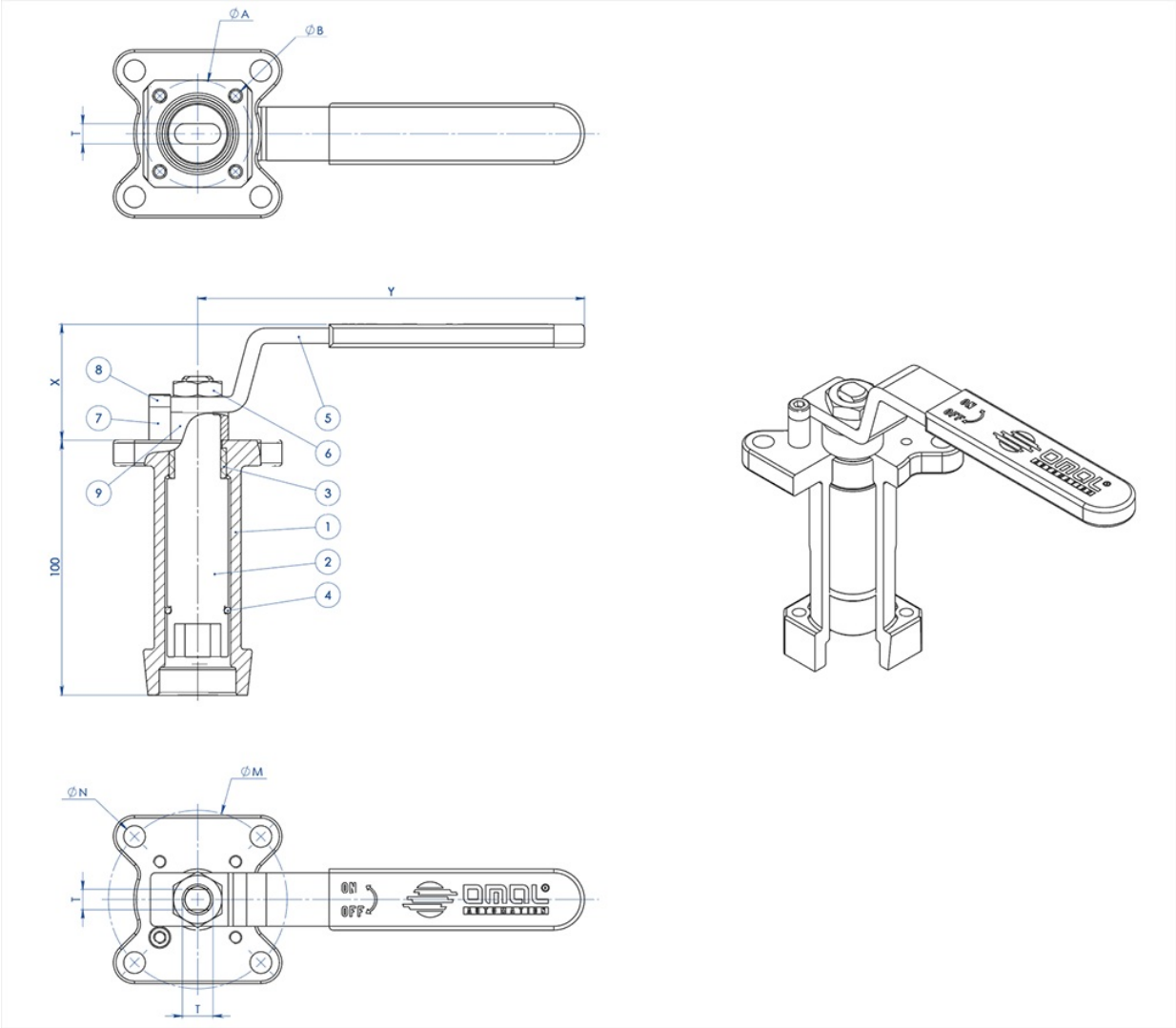

MATÉRIAUX		
N° PIÈCE	**DESCRIPTION**	**MATÉRIAUX**
1	Rallonge	AISI304 S.S.
2	Axe	AISI 430 F
3	Douille	DELRIN
4	JOINT TORIQUE	NBR
5	Levier	Fe 37 galvanisé (*)
6	Écrou	acier au carbone galvanisé (*)
7	Goupille arrêt levier	acier au carbone galvanisé (*)
8	Vis goupille arrêt levier	A2-70
9	Entretoise	PTFE Chargée carbone

(*) : Sur demande disponibles en 304 S.S.

DIMENSIONS							
ISO VANNE	ØA	ØB	ØM	ØN	F/T	X	Y
F03	36	5,5	36	5,5	10/6	38,5	141,5
F04	42	5,5	42	M5	12/8	45,5	151,5
F05	50	6,5	50	6,5	16/10	48,5	276,5
F07	70	8,5	70	8,5	22/14	57,5	351,5
F10	102	11	102	11	30/18	79,5	451,5

REMARQUE : Le code de la rallonge dépend du type d'actionnement et du raccord de la vanne ; à demander lors de la commande.

RALLONGE GUIDÉE PAR FUSION, POUR ACTIONNEUR

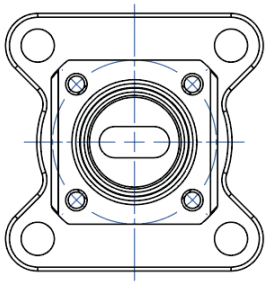

NOTA: Le dimensioni dipendono dalle dimensioni dell'attacco valvola
NOTE: Dimensions depending from valve's connection

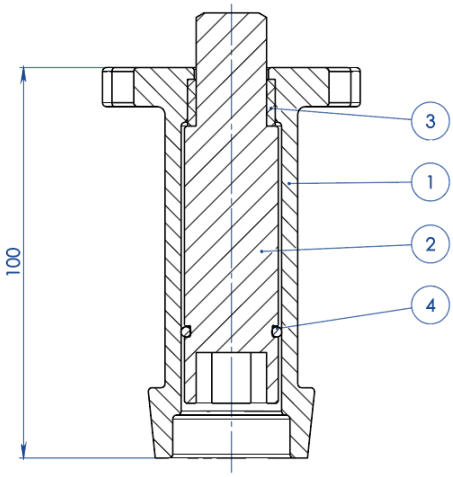

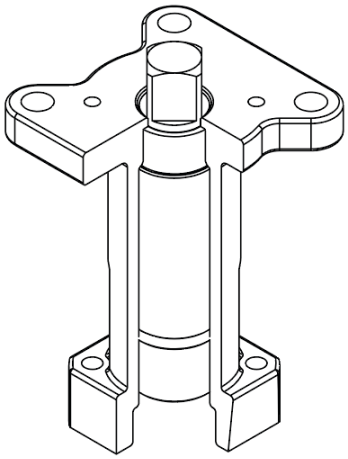

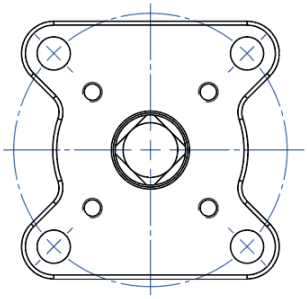

NOTA: Le dimensioni dipendono dalla taglia dell'attuatore
NOTE: Dimensions depending from actuator's size

OMAL S.p.A. Società Benefit
Siège social: Via Ponte Nuovo 11, Rodengo Saiano (Brescia) Italie
Site de production: Via Brognolo 12, Passirano (Brescia) Italie
Tél. +39 0308900145 Fax: +39 0308900423

MATÉRIAUX		
N° PIÈCE	**DESCRIPTION**	**MATÉRIAUX**
1	Rallonge	ASTM A351 CF8M
2	Axe	AISI 430 F
3	Douille	DELRIN
4	JOINT TORIQUE	NBR

REMARQUE: Le code de la rallonge dépend du type d'actionnement et du raccord de la vanne ; à demander lors de la commande

RALLONGE GUIDÉE SOUDÉE, AVEC LEVIER

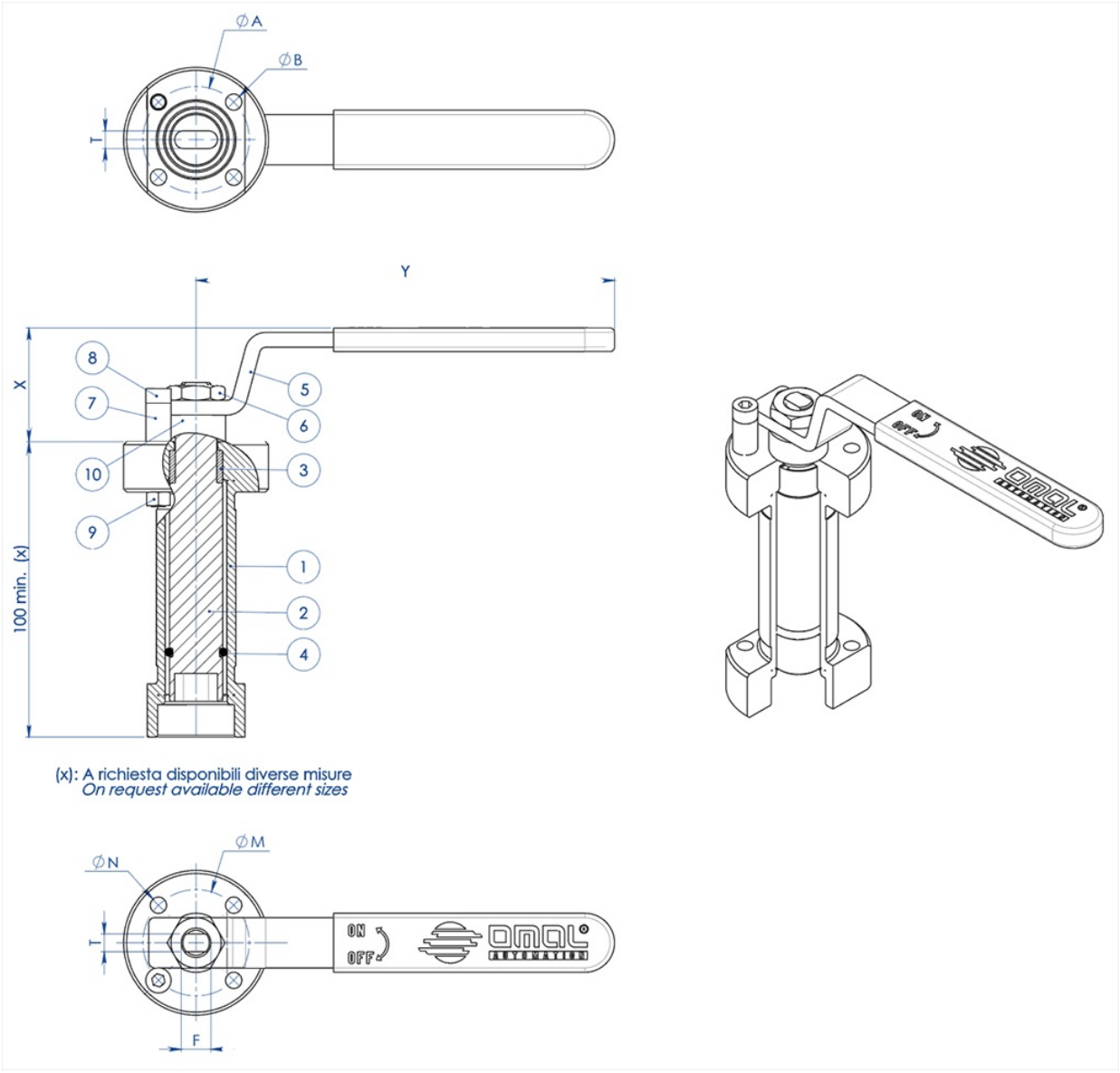

MATÉRIAUX		
N° PIÈCE	**DESCRIPTION**	**MATÉRIAUX**
1	Rallonge	304 s.s.
2	Axe	AISI 430 F
3	Douille	DELRIN
4	Joint torique	NBR
5	Levier	Fe 37 galvanisé (*)
6	Écrou	acier au carbone galvanisé (*)
7	Goupille arrêt levier	acier au carbone galvanisé (*)
8	Vis goupille arrêt levier	A2-70
9	Écrou goupille arrêt levier	A2-70 (**)
10	Entretoise	PTFE Chargée carbone

(*) : sur demande disponibles en 304 S.S.
(**) : indisponible sur les vannes avec raccord iso F04.

DIMENSIONS							
ISO VANNE	**ØA**	**ØB**	**ØM**	**ØN**	**F/T**	**X**	**Y**
F03	36	5,5	36	5,5	10/6	38,5	141,5
F04	42	5,5	42	M5	12/8	45,5	151,5
F05	50	6,5	50	6,5	16/10	48,5	276,5
F07	70	9	70	9	22/14	57,5	351,5
F10	102	11	102	11	30/18	79,5	451,5

REMARQUE : Le code de la rallonge dépend du type d'actionnement et du raccord de la vanne ; à demander lors de la commande.

RALLONGE GUIDÉE SOUDÉE, POUR ACTIONNEUR

OMAL S.p.A. Società Benefit
Siège social: Via Ponte Nuovo 11, Rodengo Saiano (Brescia) Italie
Site de production: Via Brognolo 12, Passirano (Brescia) Italie
Tél. +39 0308900145 Fax: +39 0308900423

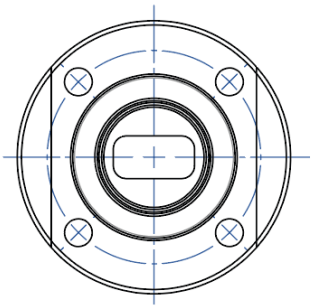

NOTA: Le dimensioni dipendono dalle dimensioni dell'attacco valvola
NOTE: Dimensions depending from valve's connection

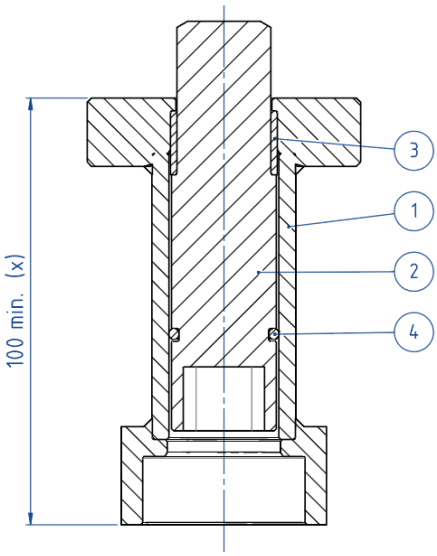

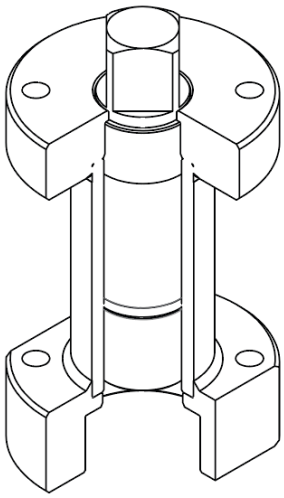

(x): A richiesta disponibili diverse misure
On request available different sizes

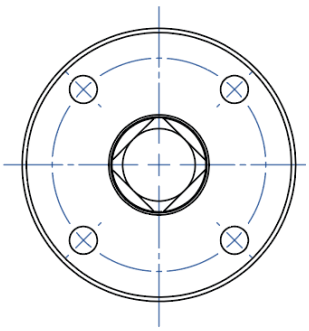

NOTA: Le dimensioni dipendono dalla taglia dell'attuatore
NOTE: Dimensions depending from actuator's size

MATÉRIAUX		
PART. N°	**DESCRIPTION**	**MATÉRIAUX**
1	Rallonge	304 S.S.
2	Axe	AISI 430 F
3	Douille	DELRIN
4	JOINT TORIQUE	NBR

REMARQUE: Le code de la rallonge dépend du type d'actionnement et du raccord de la vanne ; à demander lors de la commande

OMAL S.p.A. Società Benefit
Siège social: Via Ponte Nuovo 11, Rodengo Saiano (Brescia) Italie
Site de production: Via Brognolo 12, Passirano (Brescia) Italie
Tél. +39 0308900145 Fax: +39 0308900423

RALLONGE AVEC JOINT SUPPLÉMENTAIRE

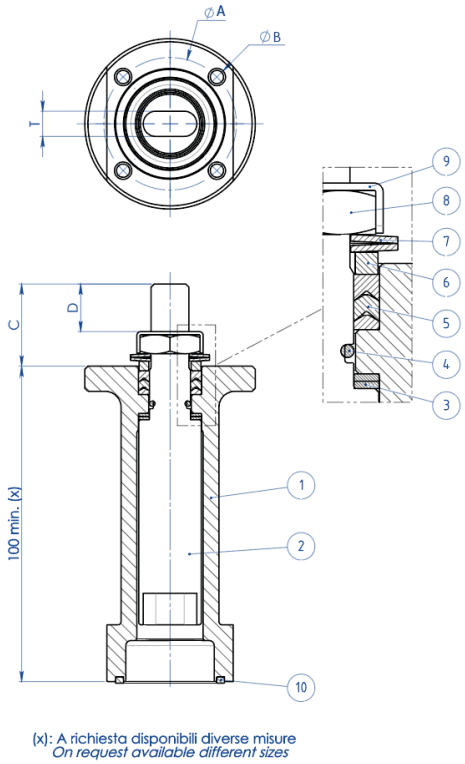

(x): A richiesta disponibili diverse misure
On request available different sizes

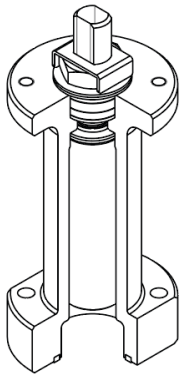

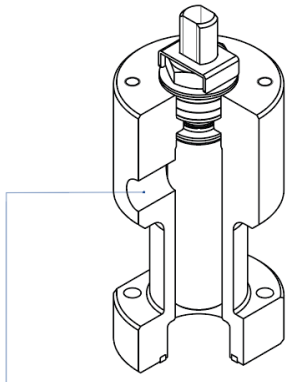

A richiesta disponibile anche la versione con presa per Sniffer
Stem extension with sniffer also available on request

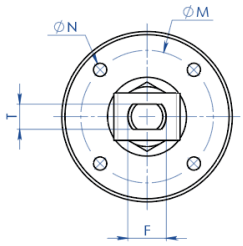

MATÉRIAUX		
N° PIÈCE	**DESCRIPTION**	**MATÉRIAUX**
1	Rallonge	304 s.s.
2	Axe	AA564 TP.630 (17-4ph)
3	Bague antifriction	TFM1600
4	Joint torique	FKM
5	Empilement joints en chevron	TFM1600
6	Bague presse-étoupe	304 s.s.
7	Rondelles ressort	50CrV4 galvanisé
8	Écrou tige	UNI 3740-1 6S galvanisé
9	Plaque blocage écrou	304 s.s.
10	Garniture d'étanchéité	GRAFOIL

OMAL S.p.A. Società Benefit
Siège social: Via Ponte Nuovo 11, Rodengo Saiano (Brescia) Italie
Site de production: Via Brognolo 12, Passirano (Brescia) Italie
Tél. +39 0308900145 Fax: +39 0308900423

DIMENSIONS							
ISO VANNE	**ØA**	**ØB**	**ØM**	**ØN**	**F/T**	**C**	**D**
F03	36	5,5	36	M5	10/6	20	10,2
F04	42	5,5	42	M5	12/8	26	15,1
F05	50	6,5	50	M6	16/10	35	21,2
F07	70	8,5	70	M8	22/14	47,5	28,4
F10	102	10,5	102	M10	30/18	61	35,2

REMARQUE: Le code de la rallonge dépend du type d'actionnement et du raccord de la vanne ; à demander lors de la commande.

documents

Certificati

TA LUFT - MAGNUM & THOR
ATEX - Ball Valves
SIL IEC 61508 - MAGNUM & THOR
FUGITIVE EMISSION DN25 CL.300 T1-T2-T3-M1-M4-M5-M6
FUGITIVE EMISSION DN100 CL.300 T1-T2-T3-M1-M4-M5-M6
PED
FIRE SAFE - SPLIT BODY DN100-200 API6FA - ANSI
FIRE SAFE - SPLIT BODY DN50-100 API6FA - ANSI
FIRE SAFE - SPLIT BODY DN100-200 A105
FIRE SAFE - SPLIT BODY DN15-100 A105
API Licence number 6D-1007

Istruzioni

ISTRUZIONI ATEX 8_0486
ISTRUZIONI USO 8_0844-35

Manuali

MANUALE UMAH1000