OMAL S.p.A. Società Benefit
Siège social: Via Ponte Nuovo 11, Rodengo Saiano (Brescia) Italie
Site de production: Via Brognolo 12, Passirano (Brescia) Italie
Tél. +39 0308900145 Fax: +39 0308900423

Warning: filectime(): stat failed for /var/www/vhost/www.omal.it/htdocs/https://www.omal.it/./FilesProdotti/TA-LUFT.pdf in **/var/www/vhost/www.omal.it/htdocs/prodotto-printable.php** on line **65**

Warning: filectime(): stat failed for /var/www/vhost/www.omal.it/htdocs/https://www.omal.it/./FilesProdotti/RICEVUTADEPOSITOF.T.ATEXN.VS-19.pdf in **/var/www/vhost/www.omal.it/htdocs/prodotto-printable.php** on line **65**

Warning: filectime(): stat failed for /var/www/vhost/www.omal.it/htdocs/https://www.omal.it/./FilesProdotti/Certificate-202053402-OMAL-ValvoleMagnum-Thor-new.pdf in **/var/www/vhost/www.omal.it/htdocs/prodotto-printable.php** on line **65**

Warning: filectime(): stat failed for /var/www/vhost/www.omal.it/htdocs/https://www.omal.it/./FilesProdotti/FG-063579-645FUGITIVEEMISSIONDN25CL.300T1-T2-T3-M1-M4-M5-M6.pdf in **/var/www/vhost/www.omal.it/htdocs/prodotto-printable.php** on line **65**

Warning: filectime(): stat failed for /var/www/vhost/www.omal.it/htdocs/https://www.omal.it/./FilesProdotti/FG-063579-646FUGITIVEEMISSIONDN100CL.300THORT1-T2-T3-M1-M4-M5-M6.pdf in **/var/www/vhost/www.omal.it/htdocs/prodotto-printable.php** on line **65**

Warning: filectime(): stat failed for /var/www/vhost/www.omal.it/htdocs/https://www.omal.it/./FilesProdotti/Certificato-PED-DNV.pdf in **/var/www/vhost/www.omal.it/htdocs/prodotto-printable.php** on line **65**

Warning: filectime(): stat failed for /var/www/vhost/www.omal.it/htdocs/https://www.omal.it/./FilesProdotti/80486-ValvoleasferaATEX-IT-EN.pdf in **/var/www/vhost/www.omal.it/htdocs/prodotto-printable.php** on line **65**

Warning: filectime(): stat failed for /var/www/vhost/www.omal.it/htdocs/https://www.omal.it/./FilesProdotti/UMAH1000-IT-01-21.pdf in **/var/www/vhost/www.omal.it/htdocs/prodotto-printable.php** on line **65**

Warning: filectime(): stat failed for /var/www/vhost/www.omal.it/htdocs/https://www.omal.it/./PdfProdotti/020/Certificati/FIRE SAFE DN 100-200/Thor Split Body - PN 16-40 ANSI 150-300 in acciaio al carbonio - FIRE SAFE DN100-200.pdf in **/var/www/vhost/www.omal.it/htdocs/prodotto-printable.php** on line **65**

Warning: filectime(): stat failed for /var/www/vhost/www.omal.it/htdocs/https://www.omal.it/./PdfProdotti/020/Certificati/FIRE SAFE DN 15-100/Thor Split Body - PN 16-40 ANSI 150-300 in acciaio al carbonio - FIRE SAFE DN15-100.pdf in **/var/www/vhost/www.omal.it/htdocs/prodotto-printable.php** on line **65**

Warning: filectime(): stat failed for /var/www/vhost/www.omal.it/htdocs/https://www.omal.it/./FilesProdotti/80844-35-ValvoleasferaThorSplitBodyT1PN16-40-IT-EN-DE-ES-0522.pdf in **/var/www/vhost/www.omal.it/htdocs/prodotto-printable.php** on line **65**

Warning: filectime(): stat failed for /var/www/vhost/www.omal.it/htdocs/https://www.omal.it/./FilesProdotti/Certificate6D-1007.pdf in **/var/www/vhost/www.omal.it/htdocs/prodotto-printable.php** on line **65**

Vanne à boisseau sphérique THOR Split Body ANSI 150-300 passage réduit acier au carbone

Macro Vannes à boisseau sphérique

Catégorie THOR

Sous-catégorie THOR Split Body

Gamme THOR Split Body ANSI 150-300 passage réduit

OMAL S.p.A. Società Benefit
Siège social: Via Ponte Nuovo 11, Rodengo Saiano (Brescia) Italie
Site de production: Via Brognolo 12, Passirano (Brescia) Italie
Tél. +39 0308900145 Fax: +39 0308900423

avantages

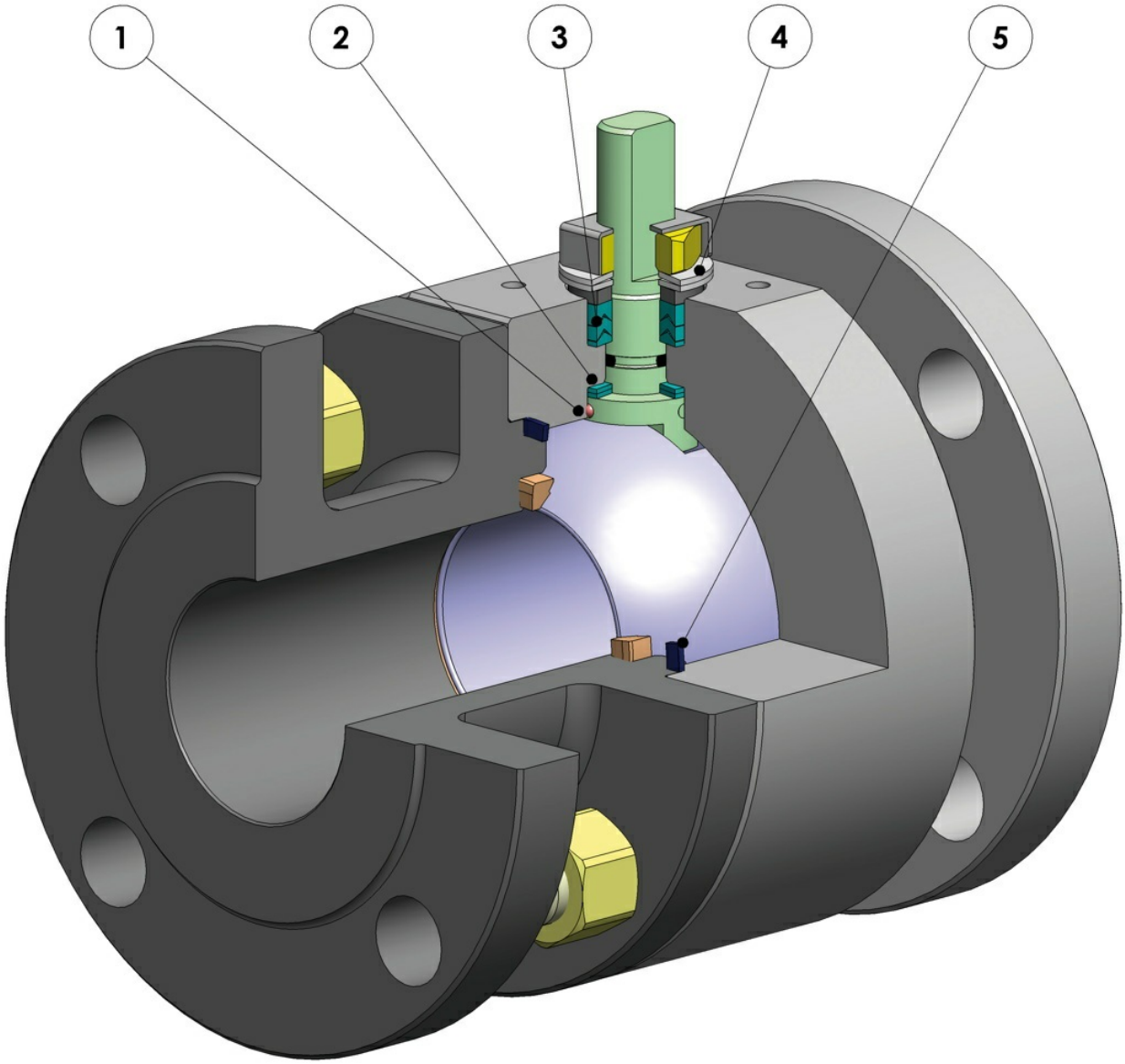

1. Dispositif antistatique (continuité électrique entre le boisseau, la tige et le corps)
Les charges électrostatiques qui pourraient provoquer une inflammation dans des environnements inflammables et/ou explosifs sont évitées
Sécurité du contact garantie pendant toute la durée de vie de la vanne

2. Double bague antifriction
Garantit un couple d'actionnement inférieur de la vanne
Usure moindre par rapport à la réalisation avec une seule bague

3. Empilement de joints en chevron en "V" avec 3 garnitures et joint torique
Une étanchéité parfaite est garantie même après un nombre élevé de cycles

4. Rondelles ressort sur l'étanchéité de la tige
Elles garantissent la récupération des jeux dus à l'usure causée par le mouvement semi-rotatif de l'arbre en évitant les fuites vers l'extérieur
Permettent de maintenir les joints en « chevron » (en V) sous tension, évitant des fuites vers l'extérieur, en présence d'importantes variations de température

5. Étanchéité élastique en graphite
Garantit une étanchéité vers l'extérieur indépendamment des excursions thermiques auxquelles est soumise la vanne

Plus grande précision dans l'alignement des axes grâce à l'usinage de la pièce brute à la finition avec un positionnement unique
Allongement de la durée de vie de la vanne
Couple d'actionnement inférieur

Maintenance facile directement sur l'installation
Maîtrise des coûts lors de la phase de maintenance

Corps de la vanne en acier au carbone réalisé avec un matériau normalisé certifié NACE en exécution standard
Garantit une plus grande résistance à la corrosion
Plus grande ductilité du matériau

Processus de production entièrement réalisé chez OMAL
Contrôle maximum dans toutes les phases d'usinage
Possibilité de fournir rapidement des réalisations particulières requises par le client

Certificat "Sécu feu"
Garantit l'étanchéité de la vanne même en cas d'incendie

Certificat ATEX
Permet son installation en présence d'un milieu potentiellement explosif

Certification "TA LUFT émissions fugitives"
Garantit un haut degré de sécurité de l'étanchéité de la tige vers l'extérieur

Certificat ESP
Conformité totale aux normes de sécurité européennes pour les équipements sous pression

Certificat jusqu'à SIL 3
Niveau élevé de sécurité fonctionnelle

OMAL S.p.A. Società Benefit
Siège social: Via Ponte Nuovo 11, Rodengo Saiano (Brescia) Italie
Site de production: Via Brognolo 12, Passirano (Brescia) Italie
Tél. +39 0308900145 Fax: +39 0308900423

dimensions

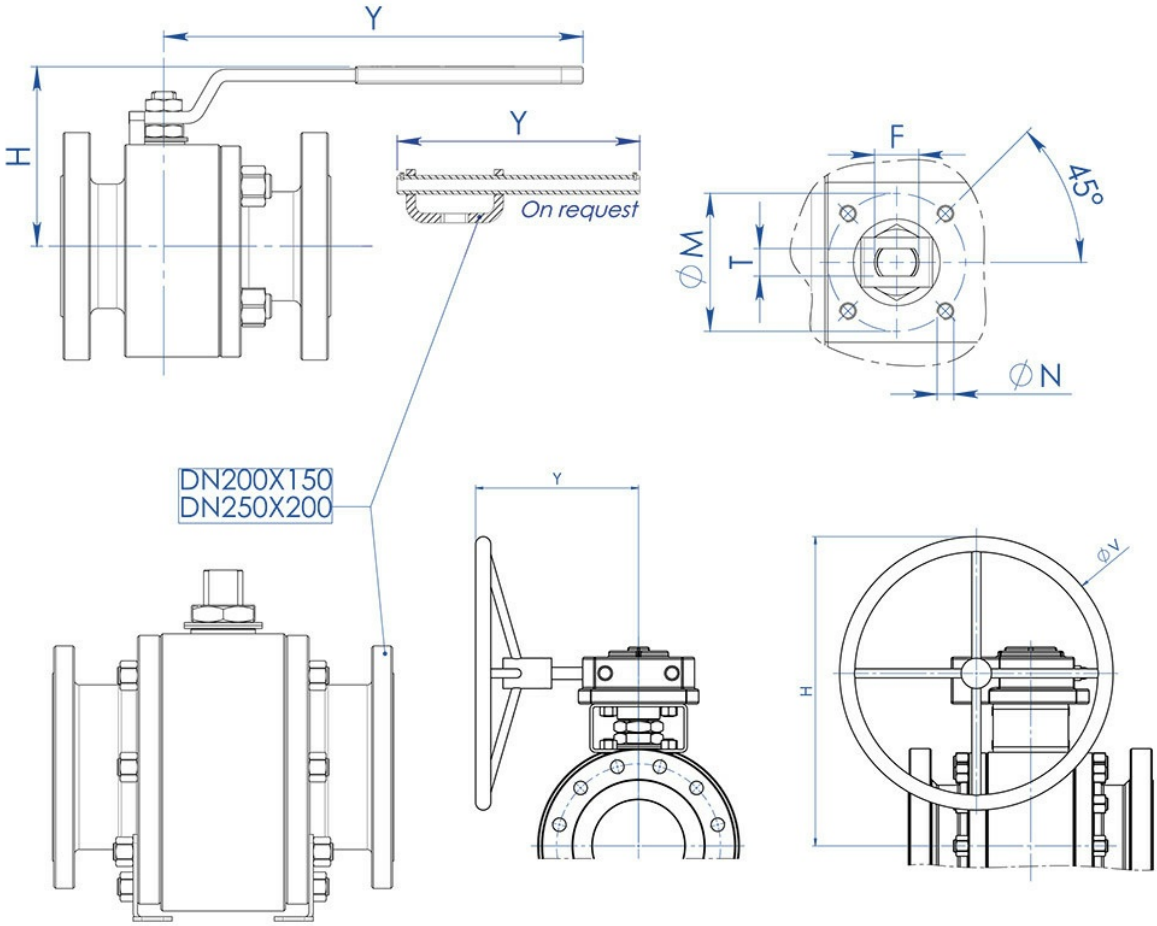

DIMENSIONS									
MESURE		H	Y	øV	øM	øN	F/T	RACC. ISO	KIT LEVIER
DN [mm]	[pouces]								
DN 20x15	3/4” x 1/2”	71	140	---	36	M5	10/6	F03	KLV58004
DN 25x20	1” x 3/4”	73	140	---	36	M5	10/6	F03	KLV58004
DN 32x25	1” 1/4 x 1”	87	150	---	42	M5	12/8	F04	KLV58006
DN 40x32	1” 1/2 x 1” 1/4	91	150	---	42	M5	12/8	F04	KLV58006
DN 50x40	2” x 1” 1/2	108	275	---	50	M6	16/10	F05	KLV58008
DN 65x50	2” 1/2 x 2”	118	275	---	50	M6	16/10	F05	KLV58008
DN 80x65	3” x 2” 1/2	143	350	---	70	M8	22/14	F07	KLV58010
DN 100x80	4” x 3”	150	350	---	70	M8	22/14	F07	KLV58010
DN 125x100	5” x 4”	198	450	---	102	M10	30/18	F10	KLV58012
DN 150x100	6” x 4”	208	450	---	102	M10	30/18	F10	KLV58012
DN 200x150 ANSI 150 (*)	8” x 6”	522	326	400	140	M16	45/30	F14	---
DN 200x150 ANSI 300	8” x 6”	522	347,5	600	140	M16	45/30	F14	---
DN 250x200 ANSI 150 (*)	10” x 8”	516	347	500	140	M16	52/35	F14	---

Version STANDARD avec réducteur manuel pour DN200x150 et DN250x200.
(*) SUR DEMANDE version avec levier.

OMAL S.p.A. Società Benefit
Siège social: Via Ponte Nuovo 11, Rodengo Saiano (Brescia) Italie
Site de production: Via Brognolo 12, Passirano (Brescia) Italie
Tél. +39 0308900145 Fax: +39 0308900423

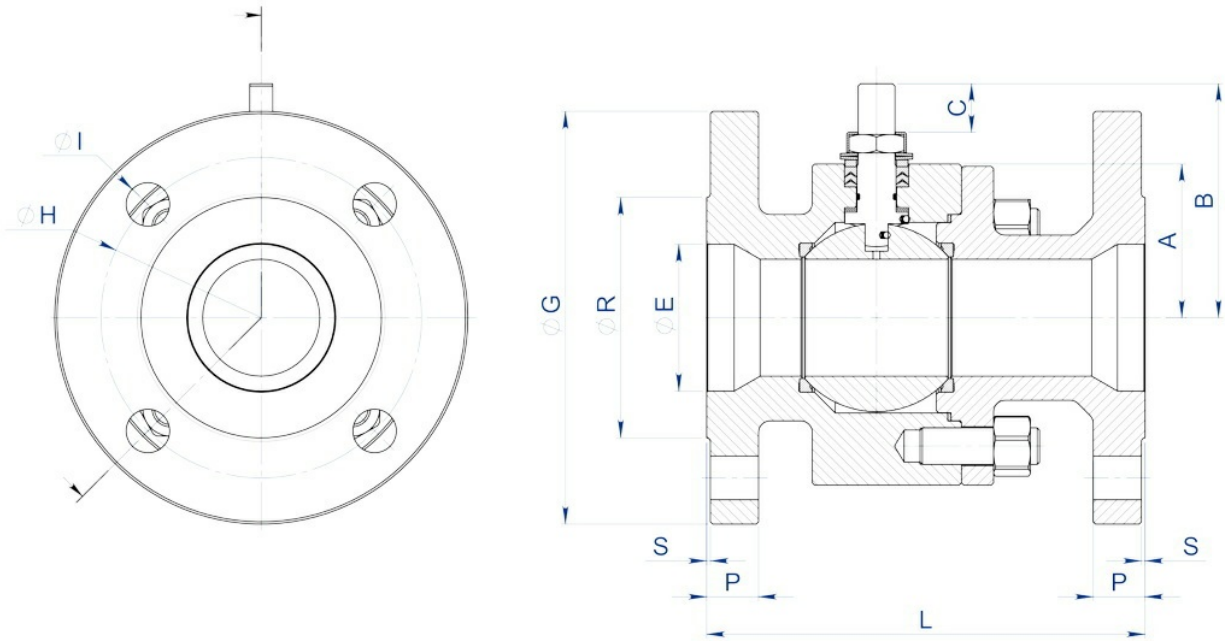

OMAL S.p.A. Società Benefit
Siège social: Via Ponte Nuovo 11, Rodengo Saiano (Brescia) Italie
Site de production: Via Brognolo 12, Passirano (Brescia) Italie
Tél. +39 0308900145 Fax: +39 0308900423

DIMENSIONS																
MESURE		ANSI	øE	A	B	C	øG	øR	S	P	øH	NBRE TROUS	øI	Kg	L	KIT LEVIER
DN [mm]	[pouces]															
DN 20x15	3/4" x 1/2"	150	19	32	52	10	100	42,9	1,6	13	69,8	4	16	2,9	117 (3)	KGBV485040
DN 20x15	3/4" x 1/2"	300	19	32	52	10	118	42,9	1,6	16,6	82,6	4	19	4,1	152 (3)	KGBV485040
DN 25x20	1" x 3/4"	150	25	35	55	10	110	50,8	1,6	14,5	79,2	4	16	3,9	127 (3)	KGBV485050
DN 25x20	1" x 3/4"	300	25	35	55	10	125	50,8	1,6	18	88,9	4	19	5,2	165 (3)	KGBV485050
DN 32x25	1" 1/4 x 1"	150	32	42	68	15	118	63,5	1,6	16,1	88,9	4	16	5,1	140 (3)	KGBV485060
DN 32x25	1" 1/4 x 1"	300	32	42	68	15	135	63,5	1,6	19,5	98,6	4	19	7	178 (3)	KGBV485060
DN 40x32	1" 1/2 x 1" 1/4	150	38	47	73	15	128	73	1,6	18	98,6	4	16	7,7	165 (3)	KGBV485070
DN 40x32	1" 1/2 x 1" 1/4	300	38	47	73	15	155	73	1,6	21	114,3	4	22	10,8	190 (3)	KGBV485070
DN 50x40	2" x 1" 1/2	150	51	58	93	21	153	91,9	1,6	19,6	120,6	4	19	11,8	178 (4)	KGBV485080
DN 50x40	2" x 1" 1/2	300	51	58	93	21	165	91,9	1,6	22,6	127	8	19	14,1	216 (4)	KGBV485080
DN 65x50	2" 1/2 x 2"	150	64	67	102	21	180	104,6	1,6	22,6	139,7	4	19	18,3	191 (4)	KGBV485090
DN 65x50	2" 1/2 x 2"	300	64	67	102	21	190	104,6	1,6	26,1	149,4	8	22	21,5	241 (4)	KGBV485090
DN 80x65	3" x 2" 1/2	150	76	83	130,5	28,4	190	127	1,6	24	152,4	4	19	25,6	203 (4)	KGBV485100
DN 80x65	3" x 2" 1/2	300	76	83	130,5	28,4	210	127	1,6	29	168,1	8	22	33,6	282 (4)	KGBV485100
DN 100x80	4" x 3"	150	102	90	137,5	28,4	230	157,2	1,6	24,6	190,5	8	19	35,9	229 (4)	KGBV485110
DN 100x80	4" x 3"	300	102	96	137,5	28,4	255	157,2	1,6	32,6	200,2	8	22	50,5	305 (4)	KGBV485110
DN 125x100	5" x 4"	150	118	111	172	35	255	185,7	1,6	24,6	215,9	8	22	53	254 (3)	KGBV485120
DN 125x100	5" x 4"	300	118	111	172	35	280	185,7	1,6	36,6	215,9	8	22	78,9	381 (3)	KGBV485120
DN 150x100	6" x 4"	150	152	111	172	35	280	215,9	1,6	25,6	241,3	8	22	67,7	394 (4)	KGBV485120
DN 150x100	6" x 4"	300	152	111	172	35	320	215,9	1,6	37,6	269,7	12	22	91,4	403 (4)	KGBV485120
DN 200x150(*)	8" x 6"	150	203	154	227,5	40,5	345	269,7	1,6	29	298,4	8	22	151,5	457 (4)	KGBV485140
DN 200X150	8" x 6"	300	203	154	227,5	40,5	381	269,7	1,6	42,5	330,2	12	25,4	184	502	KGBV48514D
DN 250x200(*)	10" x 8"	150	254	188	274	44,8	407	323,8	1,6	31	362	12	25,4	246	533 (4)	KGBV485150

Version STANDARD avec réducteur manuel pour DN200x150 et DN250x200.
(*) SUR DEMANDE version avec levier.
(3) ANSI B16.10
(4) B16.10 / API6D

OMAL S.p.A. Società Benefit
Siège social: Via Ponte Nuovo 11, Rodengo Saiano (Brescia) Italie
Site de production: Via Brognolo 12, Passirano (Brescia) Italie
Tél. +39 0308900145 Fax: +39 0308900423

matériaux

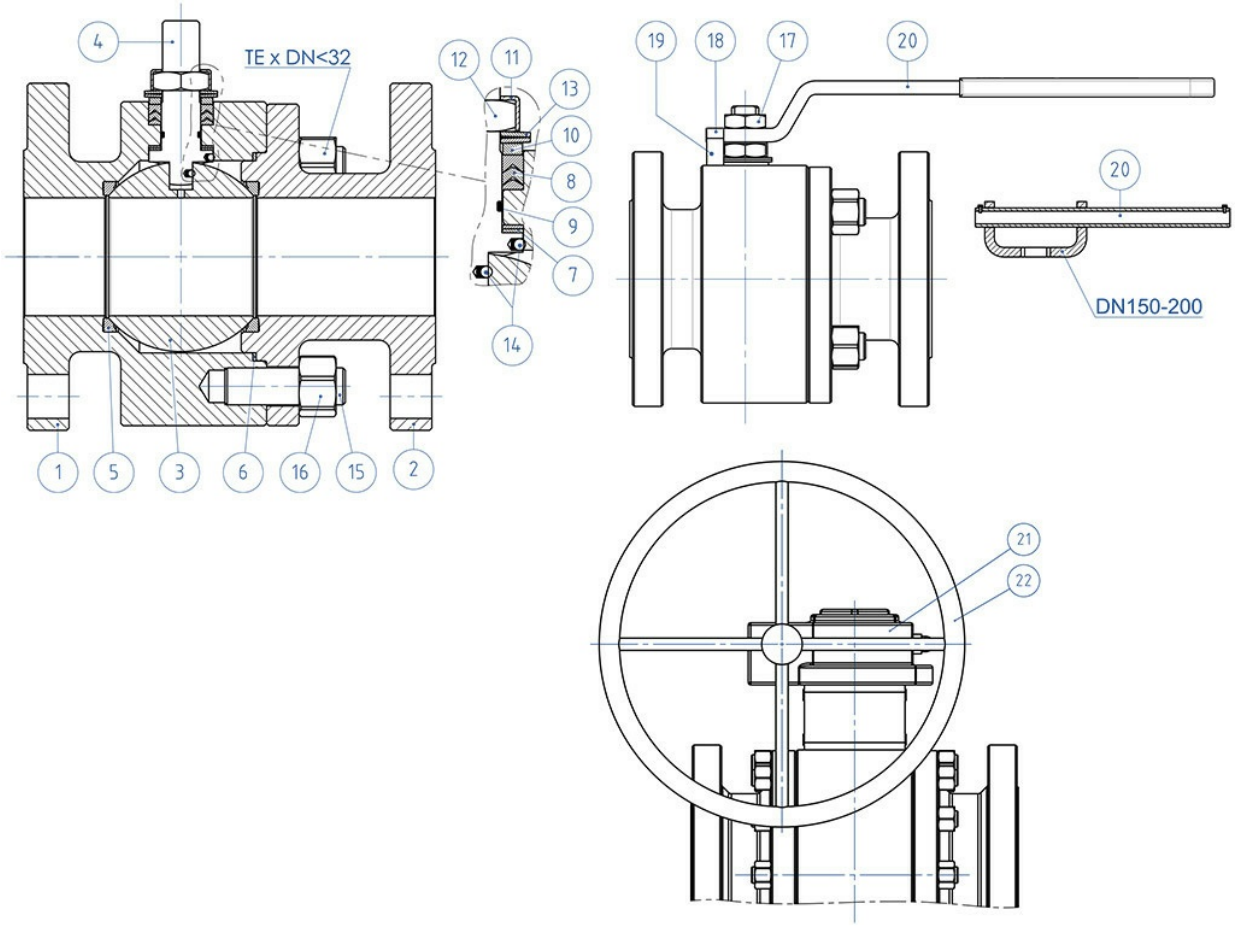

OMAL S.p.A. Società Benefit
Siège social: Via Ponte Nuovo 11, Rodengo Saiano (Brescia) Italie
Site de production: Via Brognolo 12, Passirano (Brescia) Italie
Tél. +39 0308900145 Fax: +39 0308900423

MATÉRIAUX SPLIT BODY ANSI 150-300 acier carbone			
N°	**Description**	**A105 Carbon steel**	**A350 LF2 Carbon steel**
1	Corps	ASTM A105	ASTM A350 LF2
2	Connecteur		
3	Boisseau	ASTM A351 CF8 (*) (1.4308/Gx5CrNi19-10)	
4	Tige	ASTM A182F6A / A479 Tp.410 (**)	
5*	Siège	Modified PTFE (2)	
6*	Garniture corps-connecteur	GRAFOIL	
7*	Garniture inférieure tige	Modified PTFE (.)	
8*	Empilement joints en chevron	Modified PTFE (.)	
9*	Joint torique tige	FKM (.)	
10	Bague presse-étoupe	Acier au carbone galvanisé (x) (1)	
11	Plaque blocage écrou	304 S.S.	
12	Écrou tige	Acier au carbone galvanisé (x)	
13	Rondelles ressort	Acier au carbone galvanisé (xx)	
14	Dispositif antistatique	316 S.S.	
15	Goujons	ASTM A193-B7	A320-L7M
16	Écrous	ASTM A194-Gr.2H	A194-Gr.7M
17	Contre-écrou	Acier au carbone galvanisé (x)	
18	Vis de butée	A2-70 (304 S.S.)	
19	Butée de position	Acier au carbone galvanisé (x)	
20	Levier	Acier au carbone galvanisé (x)	
21	Réducteur	Fonte (peint)	
22	Volant	Carbon steel painted	
* Composants du kit de garnitures			

Sur demande disponible en:
(*): A351 CF8M
(**): A564 TP.630 (17-4PH)
(x): 304 S.S.
(xx): 301 S.S.
(1): pour DN200x150 & DN250x200 disponible uniquement en 304 S.S.
(2) DEVLON pour DN200X150 ANSI300
(.): Autre matériel disponible sur demande

OMAL S.p.A. Società Benefit
Siège social: Via Ponte Nuovo 11, Rodengo Saiano (Brescia) Italie
Site de production: Via Brognolo 12, Passirano (Brescia) Italie
Tél. +39 0308900145 Fax: +39 0308900423

RALLONGE GUIDÉE PAR FUSION, AVEC LEVIER

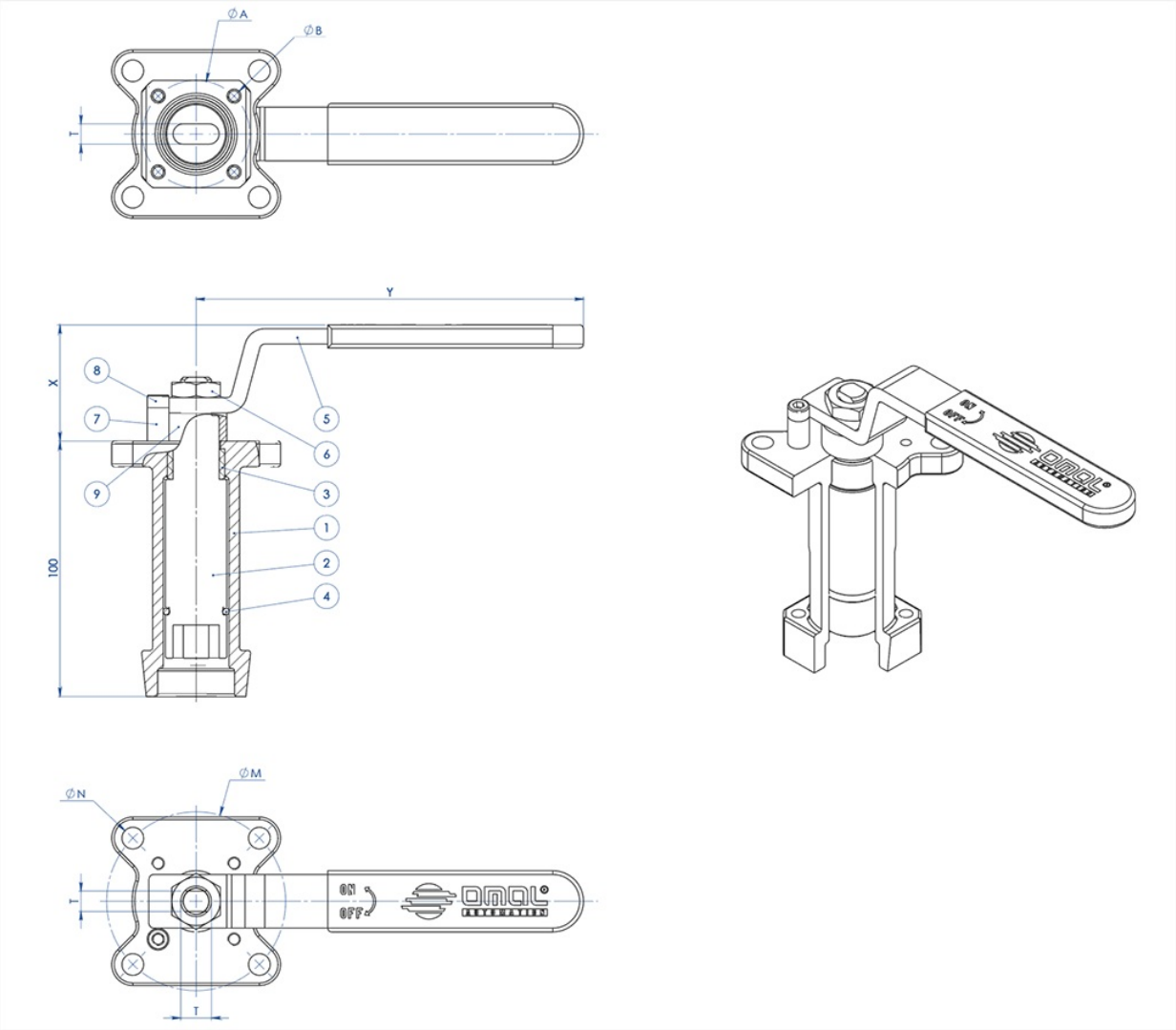

MATÉRIAUX		
N° PIÈCE	**DESCRIPTION**	**MATÉRIAUX**
1	Rallonge	AISI304 S.S.
2	Axe	AISI 430 F
3	Douille	DELRIN
4	JOINT TORIQUE	NBR
5	Levier	Fe 37 galvanisé (*)
6	Écrou	acier au carbone galvanisé (*)
7	Goupille arrêt levier	acier au carbone galvanisé (*)
8	Vis goupille arrêt levier	A2-70
9	Entretoise	PTFE Chargée carbone

(*) : Sur demande disponibles en 304 S.S.

OMAL S.p.A. Società Benefit
Siège social: Via Ponte Nuovo 11, Rodengo Saiano (Brescia) Italie
Site de production: Via Brognolo 12, Passirano (Brescia) Italie
Tél. +39 0308900145 Fax: +39 0308900423

DIMENSIONS							
ISO VANNE	ØA	ØB	ØM	ØN	F/T	X	Y
F03	36	5,5	36	5,5	10/6	38,5	141,5
F04	42	5,5	42	M5	12/8	45,5	151,5
F05	50	6,5	50	6,5	16/10	48,5	276,5
F07	70	8,5	70	8,5	22/14	57,5	351,5
F10	102	11	102	11	30/18	79,5	451,5

REMARQUE : Le code de la rallonge dépend du type d'actionnement et du raccord de la vanne ; à demander lors de la commande.

RALLONGE GUIDÉE PAR FUSION, POUR ACTIONNEUR

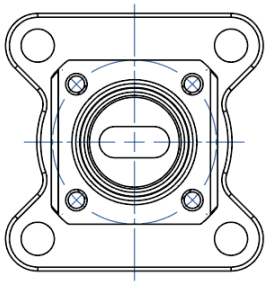

NOTA: Le dimensioni dipendono dalle dimensioni dell'attacco valvola
NOTE: Dimensions depending from valve's connection

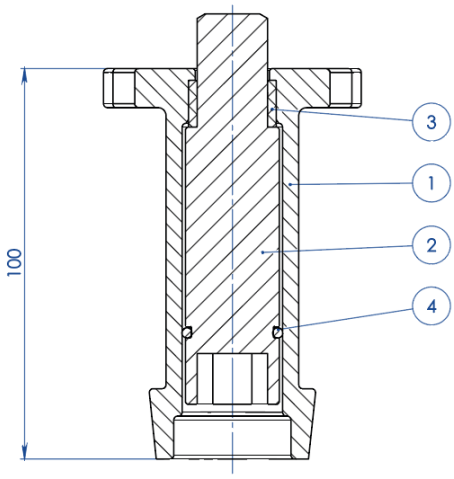

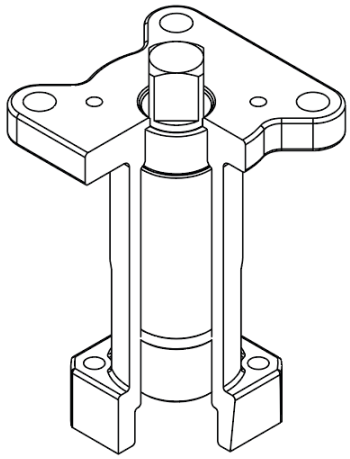

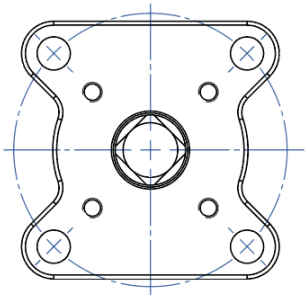

NOTA: Le dimensioni dipendono dalla taglia dell'attuatore
NOTE: Dimensions depending from actuator's size

OMAL S.p.A. Società Benefit
Siège social: Via Ponte Nuovo 11, Rodengo Saiano (Brescia) Italie
Site de production: Via Brognolo 12, Passirano (Brescia) Italie
Tél. +39 0308900145 Fax: +39 0308900423

MATÉRIAUX		
N° PIÈCE	**DESCRIPTION**	**MATÉRIAUX**
1	Rallonge	ASTM A351 CF8M
2	Axe	AISI 430 F
3	Douille	DELRIN
4	JOINT TORIQUE	NBR

REMARQUE: Le code de la rallonge dépend du type d'actionnement et du raccord de la vanne ; à demander lors de la commande

RALLONGE GUIDÉE SOUDÉE, AVEC LEVIER

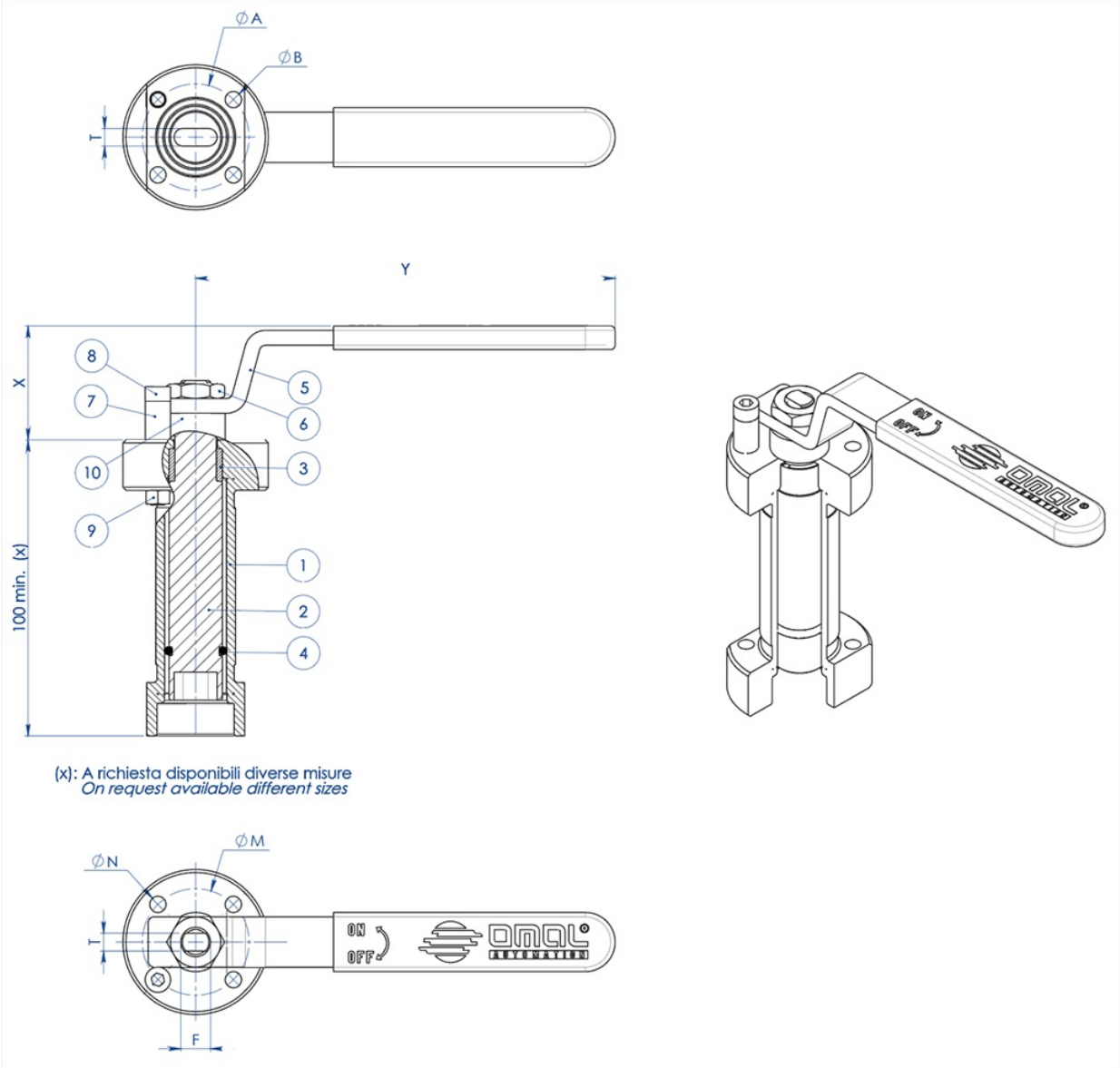

MATÉRIAUX		
N° PIÈCE	DESCRIPTION	MATÉRIAUX
1	Rallonge	304 s.s.
2	Axe	AISI 430 F
3	Douille	DELRIN
4	Joint torique	NBR
5	Levier	Fe 37 galvanisé (*)
6	Écrou	acier au carbone galvanisé (*)
7	Goupille arrêt levier	acier au carbone galvanisé (*)
8	Vis goupille arrêt levier	A2-70
9	Écrou goupille arrêt levier	A2-70 (**)
10	Entretoise	PTFE Chargée carbone

(*) : sur demande disponibles en 304 S.S.
(**) : indisponible sur les vannes avec raccord iso F04.

DIMENSIONS							
ISO VANNE	ØA	ØB	ØM	ØN	F/T	X	Y
F03	36	5,5	36	5,5	10/6	38,5	141,5
F04	42	5,5	42	M5	12/8	45,5	151,5
F05	50	6,5	50	6,5	16/10	48,5	276,5
F07	70	9	70	9	22/14	57,5	351,5
F10	102	11	102	11	30/18	79,5	451,5

REMARQUE : Le code de la rallonge dépend du type d'actionnement et du raccord de la vanne ; à demander lors de la commande.

RALLONGE GUIDÉE SOUDÉE, POUR ACTIONNEUR

OMAL S.p.A. Società Benefit
Siège social: Via Ponte Nuovo 11, Rodengo Saiano (Brescia) Italie
Site de production: Via Brognolo 12, Passirano (Brescia) Italie
Tél. +39 0308900145 Fax: +39 0308900423

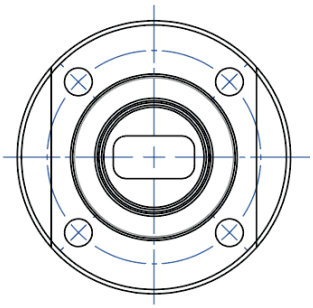

NOTA: Le dimensioni dipendono dalle dimensioni dell'attacco valvola
NOTE: Dimensions depending from valve's connection

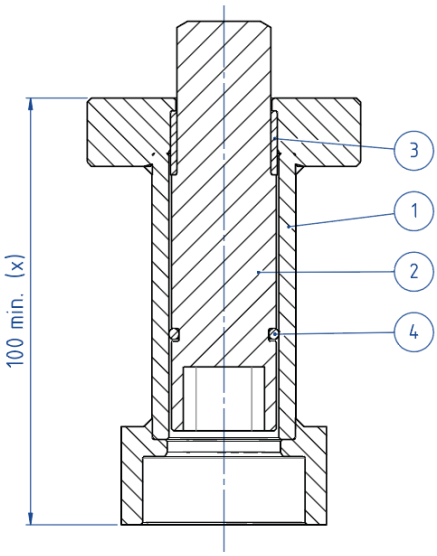

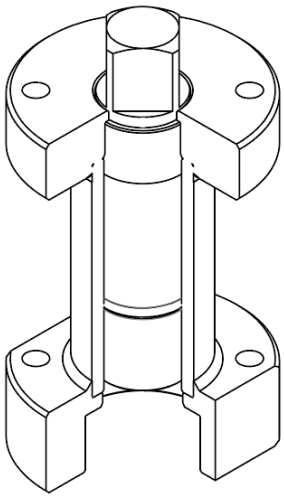

(x): A richiesta disponibili diverse misure
On request available different sizes

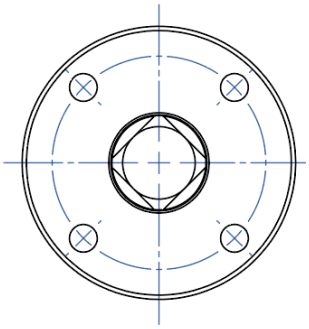

NOTA: Le dimensioni dipendono dalla taglia dell'attuatore
NOTE: Dimensions depending from actuator's size

MATÉRIAUX		
PART. N°	**DESCRIPTION**	**MATÉRIAUX**
1	Rallonge	304 S.S.
2	Axe	AISI 430 F
3	Douille	DELRIN
4	JOINT TORIQUE	NBR

REMARQUE: Le code de la rallonge dépend du type d'actionnement et du raccord de la vanne ; à demander lors de la commande

OMAL S.p.A. Società Benefit
Siège social: Via Ponte Nuovo 11, Rodengo Saiano (Brescia) Italie
Site de production: Via Brognolo 12, Passirano (Brescia) Italie
Tél. +39 0308900145 Fax: +39 0308900423

RALLONGE AVEC JOINT SUPPLÉMENTAIRE

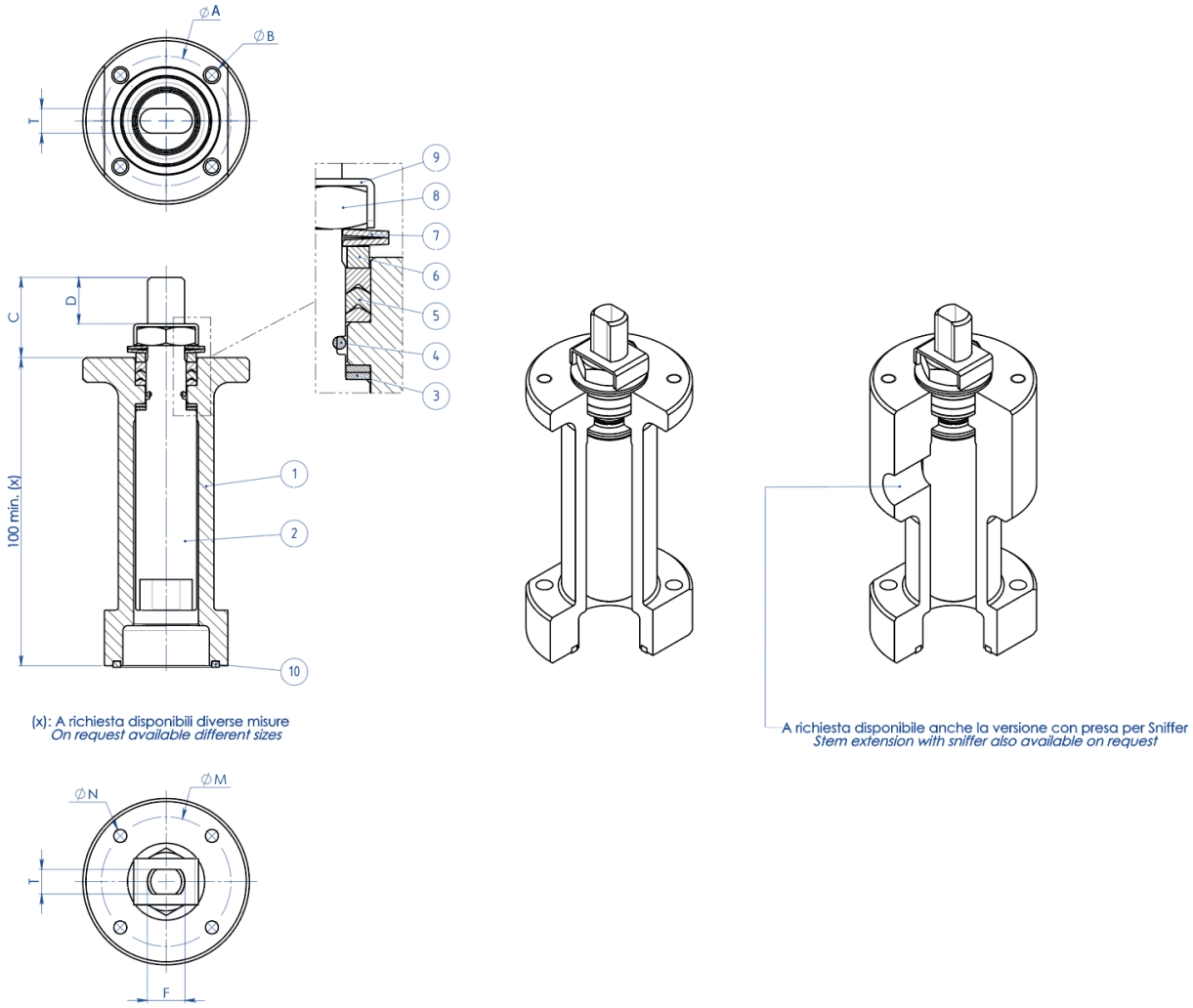

MATÉRIAUX		
N° PIÈCE	**DESCRIPTION**	**MATÉRIAUX**
1	Rallonge	304 s.s.
2	Axe	AA564 TP.630 (17-4ph)
3	Bague antifriction	TFM1600
4	Joint torique	FKM
5	Empilement joints en chevron	TFM1600
6	Bague presse-étoupe	304 s.s.
7	Rondelles ressort	50CrV4 galvanisé
8	Écrou tige	UNI 3740-1 6S galvanisé
9	Plaque blocage écrou	304 s.s.
10	Garniture d'étanchéité	GRAFOIL

OMAL S.p.A. Società Benefit
Siège social: Via Ponte Nuovo 11, Rodengo Saiano (Brescia) Italie
Site de production: Via Brognolo 12, Passirano (Brescia) Italie
Tél. +39 0308900145 Fax: +39 0308900423

DIMENSIONS							
ISO VANNE	ØA	ØB	ØM	ØN	F/T	C	D
F03	36	5,5	36	M5	10/6	20	10,2
F04	42	5,5	42	M5	12/8	26	15,1
F05	50	6,5	50	M6	16/10	35	21,2
F07	70	8,5	70	M8	22/14	47,5	28,4
F10	102	10,5	102	M10	30/18	61	35,2

REMARQUE: Le code de la rallonge dépend du type d'actionnement et du raccord de la vanne ; à demander lors de la commande.

documents

Certificati

TA LUFT - MAGNUM & THOR
ATEX - Ball Valves
SIL IEC 61508 - MAGNUM & THOR
FUGITIVE EMISSION DN25 CL.300 T1-T2-T3-M1-M4-M5-M6
FUGITIVE EMISSION DN100 CL.300 T1-T2-T3-M1-M4-M5-M6
PED
FIRE SAFE - SPLIT BODY DN100-200 A105
FIRE SAFE - SPLIT BODY DN15-100 A105
API Licence number 6D-1007

Istruzioni

ISTRUZIONI ATEX 8_0486
ISTRUZIONI USO 8_0844-35

Manuali

MANUALE UMAH1000