OMAL S.p.A. Società Benefit
Sedes centrales: Via Ponte Nuovo 11, Rodengo Saiano (Brescia) Italia
Centro de producción: Via Brognolo 12, Passirano (Brescia) Italia
Tlfno +39 0308900145 Fax +39 0308900423

Warning: filectime(): stat failed for /var/www/vhost/www.omal.it/htdocs/https://www.omal.it/./FilesProdotti/TA-LUFT.pdf in **/var/www/vhost/www.omal.it/htdocs/prodotto-printable.php** on line **65**

Warning: filectime(): stat failed for /var/www/vhost/www.omal.it/htdocs/https://www.omal.it/./FilesProdotti/RICEVUTADEPOSITOF.T.ATEXN.VS-19.pdf in **/var/www/vhost/www.omal.it/htdocs/prodotto-printable.php** on line **65**

Warning: filectime(): stat failed for /var/www/vhost/www.omal.it/htdocs/https://www.omal.it/./FilesProdotti/Certificate-202053402-OMAL-ValvoleMagnum-Thor-new.pdf in **/var/www/vhost/www.omal.it/htdocs/prodotto-printable.php** on line **65**

Warning: filectime(): stat failed for /var/www/vhost/www.omal.it/htdocs/https://www.omal.it/./FilesProdotti/FG-063579-645FUGITIVEEMISSIONDN25CL.300T1-T2-T3-M1-M4-M5-M6.pdf in **/var/www/vhost/www.omal.it/htdocs/prodotto-printable.php** on line **65**

Warning: filectime(): stat failed for /var/www/vhost/www.omal.it/htdocs/https://www.omal.it/./FilesProdotti/FG-063579-646FUGITIVEEMISSIONDN100CL.300THORT1-T2-T3-M1-M4-M5-M6.pdf in **/var/www/vhost/www.omal.it/htdocs/prodotto-printable.php** on line **65**

Warning: filectime(): stat failed for /var/www/vhost/www.omal.it/htdocs/https://www.omal.it/./FilesProdotti/Certificato-PED-DNV.pdf in **/var/www/vhost/www.omal.it/htdocs/prodotto-printable.php** on line **65**

Warning: filectime(): stat failed for /var/www/vhost/www.omal.it/htdocs/https://www.omal.it/./FilesProdotti/80486-ValvoleasferaATEX-IT-EN.pdf in **/var/www/vhost/www.omal.it/htdocs/prodotto-printable.php** on line **65**

Warning: filectime(): stat failed for /var/www/vhost/www.omal.it/htdocs/https://www.omal.it/./FilesProdotti/UMAH1000-IT-01-21.pdf in **/var/www/vhost/www.omal.it/htdocs/prodotto-printable.php** on line **65**

Warning: filectime(): stat failed for /var/www/vhost/www.omal.it/htdocs/https://www.omal.it/./PdfProdotti/020/Certificati/FIRE SAFE DN 100-200/Thor Split Body - PN 16-40 ANSI 150-300 in acciaio al carbonio - FIRE SAFE DN100-200.pdf in **/var/www/vhost/www.omal.it/htdocs/prodotto-printable.php** on line **65**

Warning: filectime(): stat failed for /var/www/vhost/www.omal.it/htdocs/https://www.omal.it/./PdfProdotti/020/Certificati/FIRE SAFE DN 15-100/Thor Split Body - PN 16-40 ANSI 150-300 in acciaio al carbonio - FIRE SAFE DN15-100.pdf in **/var/www/vhost/www.omal.it/htdocs/prodotto-printable.php** on line **65**

Warning: filectime(): stat failed for /var/www/vhost/www.omal.it/htdocs/https://www.omal.it/./FilesProdotti/80844-35-ValvoleasferaThorSplitBodyT1PN16-40-IT-EN-DE-ES-0522.pdf in **/var/www/vhost/www.omal.it/htdocs/prodotto-printable.php** on line **65**

Warning: filectime(): stat failed for /var/www/vhost/www.omal.it/htdocs/https://www.omal.it/./FilesProdotti/Certificate6D-1007.pdf in **/var/www/vhost/www.omal.it/htdocs/prodotto-printable.php** on line **65**

Válvula de bola THOR Split Body ANSI 150-300 paso reducido acero al carbono

Macro Válvulas de bola

Categoría THOR

Subcategoría THOR Split Body

Familia THOR Split Body ANSI 150-300 paso reducido

OMAL S.p.A. Società Benefit
Sedes centrales: Via Ponte Nuovo 11, Rodengo Saiano (Brescia) Italia
Centro de producción: Via Brognolo 12, Passirano (Brescia) Italia
Tlfno +39 0308900145 Fax +39 0308900423

ventajas

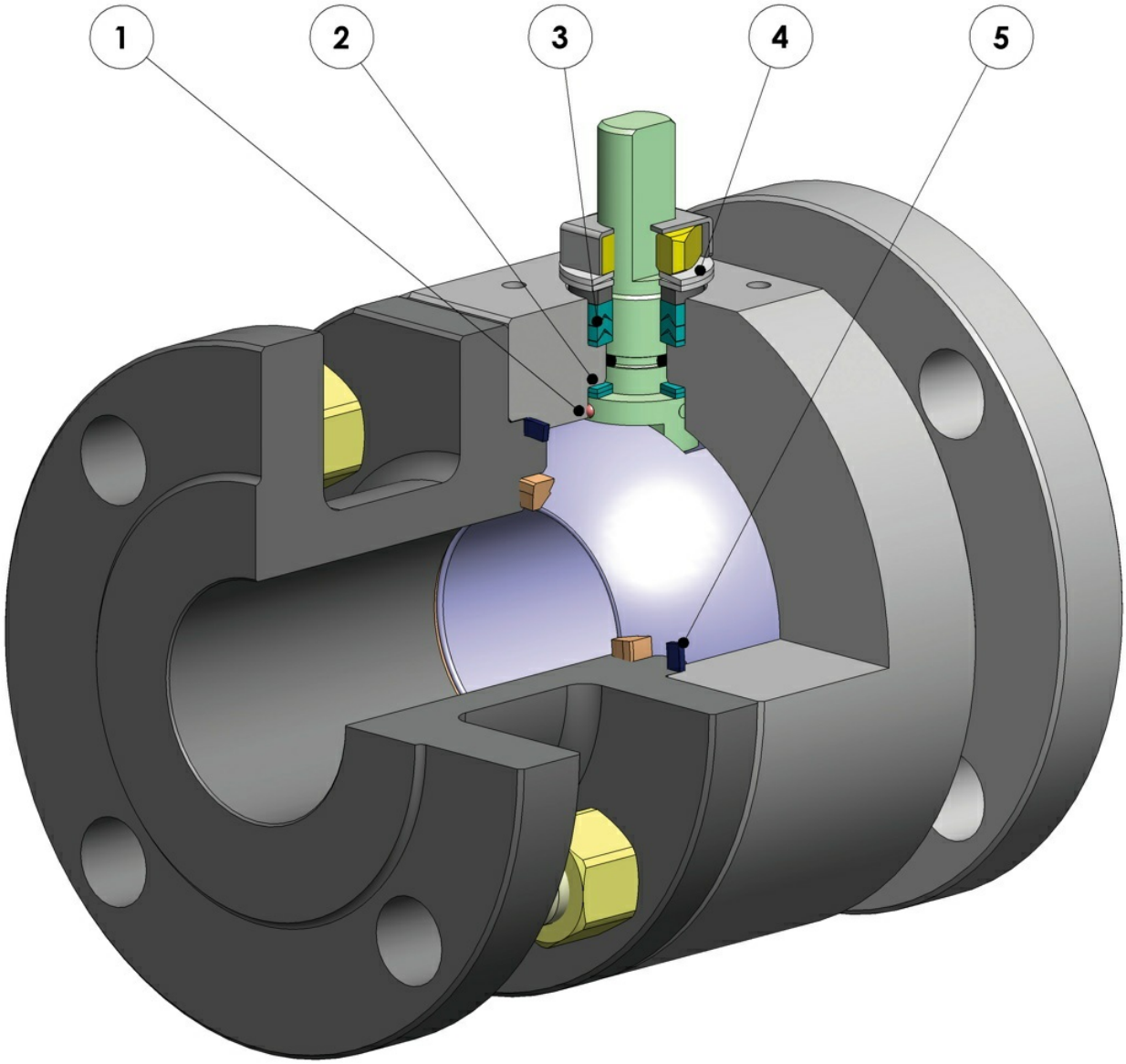

1. Dispositivo antiestático (continuidad eléctrica entre la bola, el vástago y el cuerpo)
Se evita cargas electroestáticas que podrían provocar ignición en entornos inflamables y/o explosivosSeguridad garantizada de contacto durante toda la vida útil de la válvula

2. Doble anillo antifricción
Garantiza un menor par de accionamiento de la válvula
Menor desgaste con respecto a la ejecución un un solo anillo

3. Paquete de juntas en "v" con 3 juntas más la junta tórica
Se garantiza un perfecto sellado incluso tras un número elevado de ciclos

4. Arandelas Belevilles en la junta de retención del vástago
Garantizan la recuperación de los juegos debido al desgaste provocado por el movimiento semirotatorio del eje evitando pérdidas hacia el exterior
Permite mantener energizadas las juntas tipo "chevron" (en V), evitando pérdidas hacia el exterior, ante variaciones térmicas considerables

5. Junta de retención elasticizada en grafito
Garantiza un sellado hacia el exterior independientemente de las variaciones térmicas a las que está sometida la válvula

Mayor precisión en la alineación de los ejes gracias a la fabricación desde el bruto hasta el acabado con un solo posicionamiento
Mayor vida útil de la válvula
Menor par de accionamiento

Fácil mantenimiento directamente sobre el sistema
Contención de los costes durante la fase de mantenimiento

Cuerpo de la válvula en acero al carbono realizado con material normalizado certificado NACE en ejecución estándar
Garantiza una mayor resistencia a la corrosión
Mayor ductilidad del material

Proceso productivo realizado íntegramente en OMAL
Máximo control en todas las fases de elaboración
Posibilidad de proporcionar rápidamente ejecuciones especiales solicitadas por el cliente

Certificado "Fire Safe"
Garantiza el sellado de la válvula incluso en caso de incendio

Certificado ATEX
Permite la instalación en presencia de entornos potencialmente explosivos

Certificación "TA LUFT fugitive emission"
Garantiza un elevado grado de seguridad del sellado del vástago hacia el exterior

Certificado PED
Cumplimiento total de las normas de seguridad europeas para dispositivos presurizados

Certificado hasta SIL 3
Alto nivel de seguridad funcional

OMAL S.p.A. Società Benefit
Sedes centrales: Via Ponte Nuovo 11, Rodengo Saiano (Brescia) Italia
Centro de producción: Via Brognolo 12, Passirano (Brescia) Italia
Tlfno +39 0308900145 Fax +39 0308900423

dimensiones

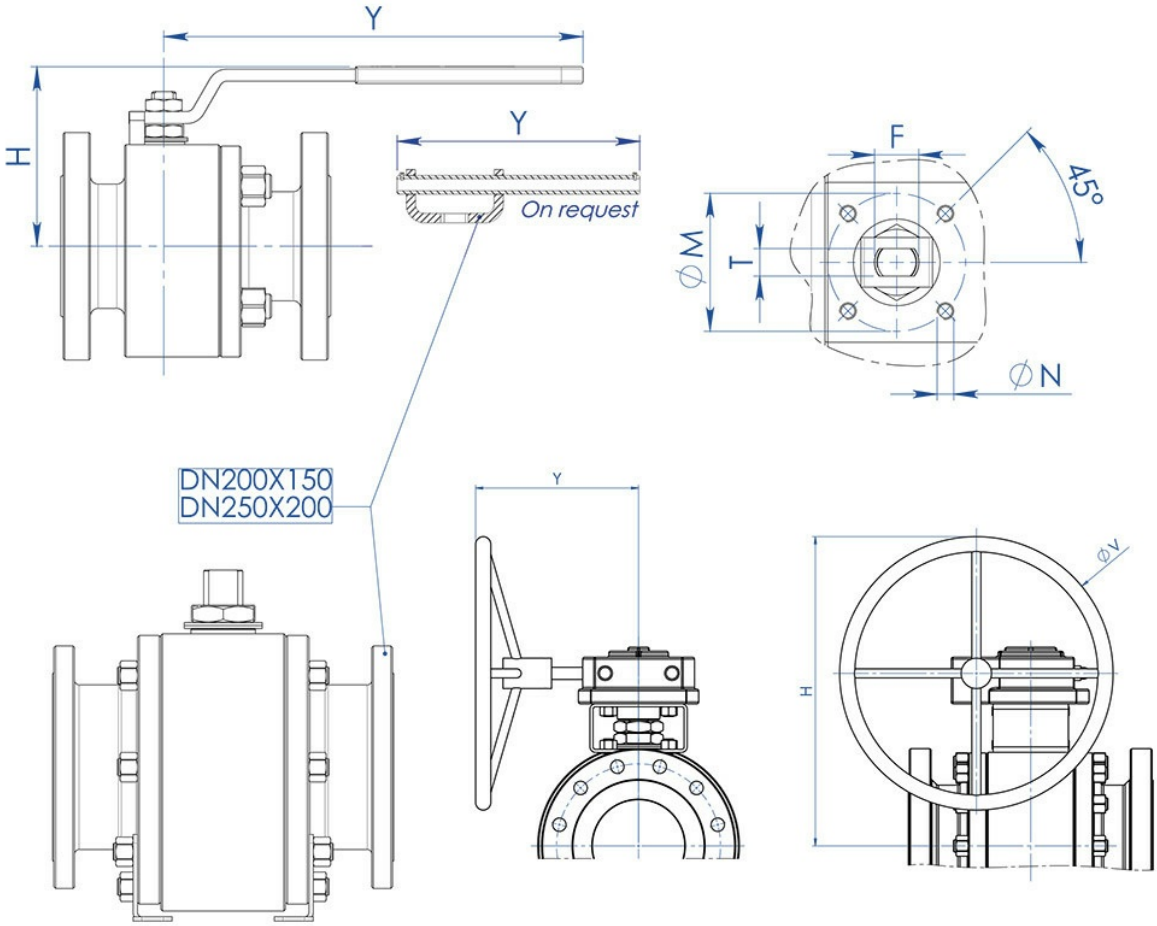

DIMENSIONES									
MEDIDA		H	Y	øV	øM	øN	F/T	ACT. ISO	KIT PALANCA
DN [mm]	[pulgadas]								
DN 20x15	3/4” x 1/2”	71	140	---	36	M5	10/6	F03	KLV58004
DN 25x20	1” x 3/4”	73	140	---	36	M5	10/6	F03	KLV58004
DN 32x25	1” 1/4 x 1”	87	150	---	42	M5	12/8	F04	KLV58006
DN 40x32	1” 1/2 x 1” 1/4	91	150	---	42	M5	12/8	F04	KLV58006
DN 50x40	2” x 1” 1/2	108	275	---	50	M6	16/10	F05	KLV58008
DN 65x50	2” 1/2 x 2”	118	275	---	50	M6	16/10	F05	KLV58008
DN 80x65	3” x 2” 1/2	143	350	---	70	M8	22/14	F07	KLV58010
DN 100x80	4” x 3”	150	350	---	70	M8	22/14	F07	KLV58010
DN 125x100	5” x 4”	198	450	---	102	M10	30/18	F10	KLV58012
DN 150x100	6” x 4”	208	450	---	102	M10	30/18	F10	KLV58012
DN 200x150 ANSI 150 (*)	8” x 6”	522	326	400	140	M16	45/30	F14	---
DN 200x150 ANSI 300	8” x 6”	522	347,5	600	140	M16	45/30	F14	---
DN 250x200 ANSI 150 (*)	10” x 8”	516	347	500	140	M16	52/35	F14	---

Versión ESTÁNDAR con reductor manual para DN200x150 y DN250x200.
(*) BAJO PEDIDO versión con palanca.

OMAL S.p.A. Società Benefit
Sedes centrales: Via Ponte Nuovo 11, Rodengo Saiano (Brescia) Italia
Centro de producción: Via Brognolo 12, Passirano (Brescia) Italia
Tlfno +39 0308900145 Fax +39 0308900423

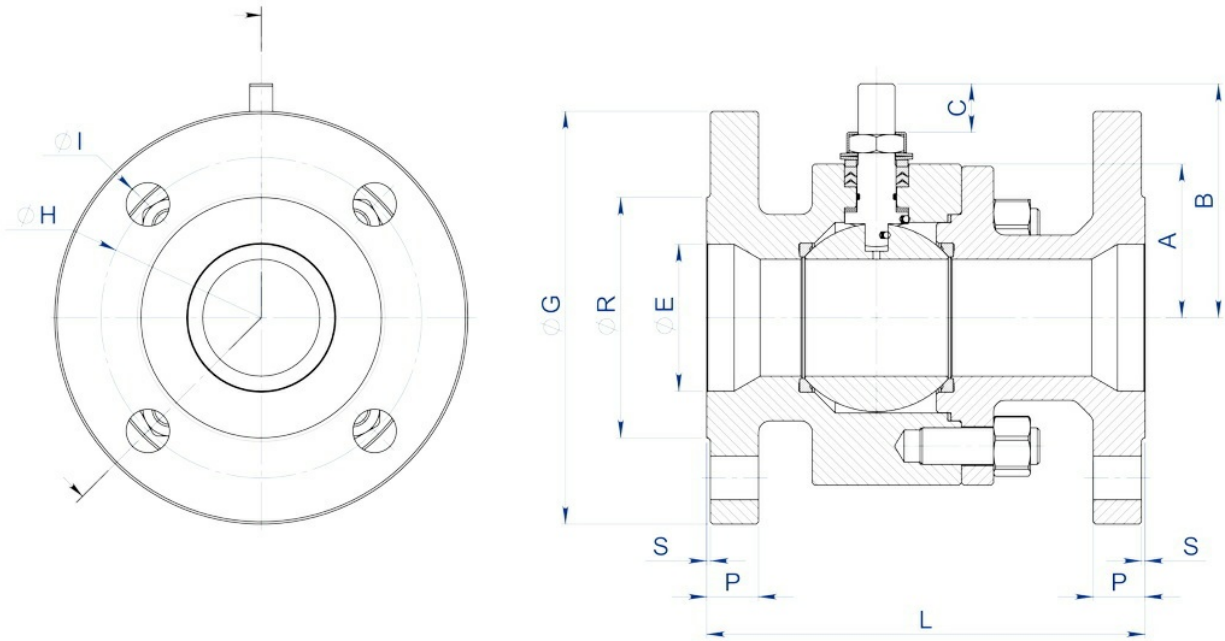

OMAL S.p.A. Società Benefit
Sedes centrales: Via Ponte Nuovo 11, Rodengo Saiano (Brescia) Italia
Centro de producción: Via Brognolo 12, Passirano (Brescia) Italia
Tlfno +39 0308900145 Fax +39 0308900423

DIMENSIONES																
MEDIDA		ANSI	øE	A	B	C	øG	øR	S	P	øH	N° AGUJEROS	øI	Kg	L	KIT PALANCA
DN [mm]	[pulgadas]															
DN 20x15	3/4” x 1/2”	150	19	32	52	10	100	42,9	1,6	13	69,8	4	16	2,9	117 (3)	KGBV48504
DN 20x15	3/4” x 1/2”	300	19	32	52	10	118	42,9	1,6	16,6	82,6	4	19	4,1	152 (3)	KGBV48504
DN 25x20	1” x 3/4”	150	25	35	55	10	110	50,8	1,6	14,5	79,2	4	16	3,9	127 (3)	KGBV48505
DN 25x20	1” x 3/4”	300	25	35	55	10	125	50,8	1,6	18	88,9	4	19	5,2	165 (3)	KGBV48505
DN 32x25	1” 1/4 x 1”	150	32	42	68	15	118	63,5	1,6	16,1	88,9	4	16	5,1	140 (3)	KGBV48506
DN 32x25	1” 1/4 x 1”	300	32	42	68	15	135	63,5	1,6	19,5	98,6	4	19	7	178 (3)	KGBV48506
DN 40x32	1” 1/2 x 1” 1/4	150	38	47	73	15	128	73	1,6	18	98,6	4	16	7,7	165 (3)	KGBV48507
DN 40x32	1” 1/2 x 1” 1/4	300	38	47	73	15	155	73	1,6	21	114,3	4	22	10,8	190 (3)	KGBV48507
DN 50x40	2” x 1” 1/2	150	51	58	93	21	153	91,9	1,6	19,6	120,6	4	19	11,8	178 (4)	KGBV48508
DN 50x40	2” x 1” 1/2	300	51	58	93	21	165	91,9	1,6	22,6	127	8	19	14,1	216 (4)	KGBV48508
DN 65x50	2” 1/2 x 2”	150	64	67	102	21	180	104,6	1,6	22,6	139,7	4	19	18,3	191 (4)	KGBV48509
DN 65x50	2” 1/2 x 2”	300	64	67	102	21	190	104,6	1,6	26,1	149,4	8	22	21,5	241 (4)	KGBV48509
DN 80x65	3” x 2” 1/2	150	76	83	130,5	28,4	190	127	1,6	24	152,4	4	19	25,6	203 (4)	KGBV48510
DN 80x65	3” x 2” 1/2	300	76	83	130,5	28,4	210	127	1,6	29	168,1	8	22	33,6	282 (4)	KGBV48510
DN 100x80	4” x 3”	150	102	90	137,5	28,4	230	157,2	1,6	24,6	190,5	8	19	35,9	229 (4)	KGBV48511
DN 100x80	4” x 3”	300	102	96	137,5	28,4	255	157,2	1,6	32,6	200,2	8	22	50,5	305 (4)	KGBV48511
DN 125x100	5” x 4”	150	118	111	172	35	255	185,7	1,6	24,6	215,9	8	22	53	254 (3)	KGBV48512
DN 125x100	5” x 4”	300	118	111	172	35	280	185,7	1,6	36,6	215,9	8	22	78,9	381 (3)	KGBV48512
DN 150x100	6” x 4”	150	152	111	172	35	280	215,9	1,6	25,6	241,3	8	22	67,7	394 (4)	KGBV48512
DN 150x100	6” x 4”	300	152	111	172	35	320	215,9	1,6	37,6	269,7	12	22	91,4	403 (4)	KGBV48512
DN 200x150(*)	8” x 6”	150	203	154	227,5	40,5	345	269,7	1,6	29	298,4	8	22	151,5	457 (4)	KGBV48514
DN 200X150	8” x 6”	300	203	154	227,5	40,5	381	269,7	1,6	42,5	330,2	12	25,4	184	502	KGBV48514
DN 250x200(*)	10” x 8”	150	254	188	274	44,8	407	323,8	1,6	31	362	12	25,4	246	533 (4)	KGBV48515

Versión ESTÁNDAR con reductor manual para DN200x150 y DN250x200.
(*) BAJO PEDIDO versión con palanca.
(3) ANSI B16.10
(4) B16.10 / API6D

OMAL S.p.A. Società Benefit
Sedes centrales: Via Ponte Nuovo 11, Rodengo Saiano (Brescia) Italia
Centro de producción: Via Brognolo 12, Passirano (Brescia) Italia
Tlfno +39 0308900145 Fax +39 0308900423

materiales

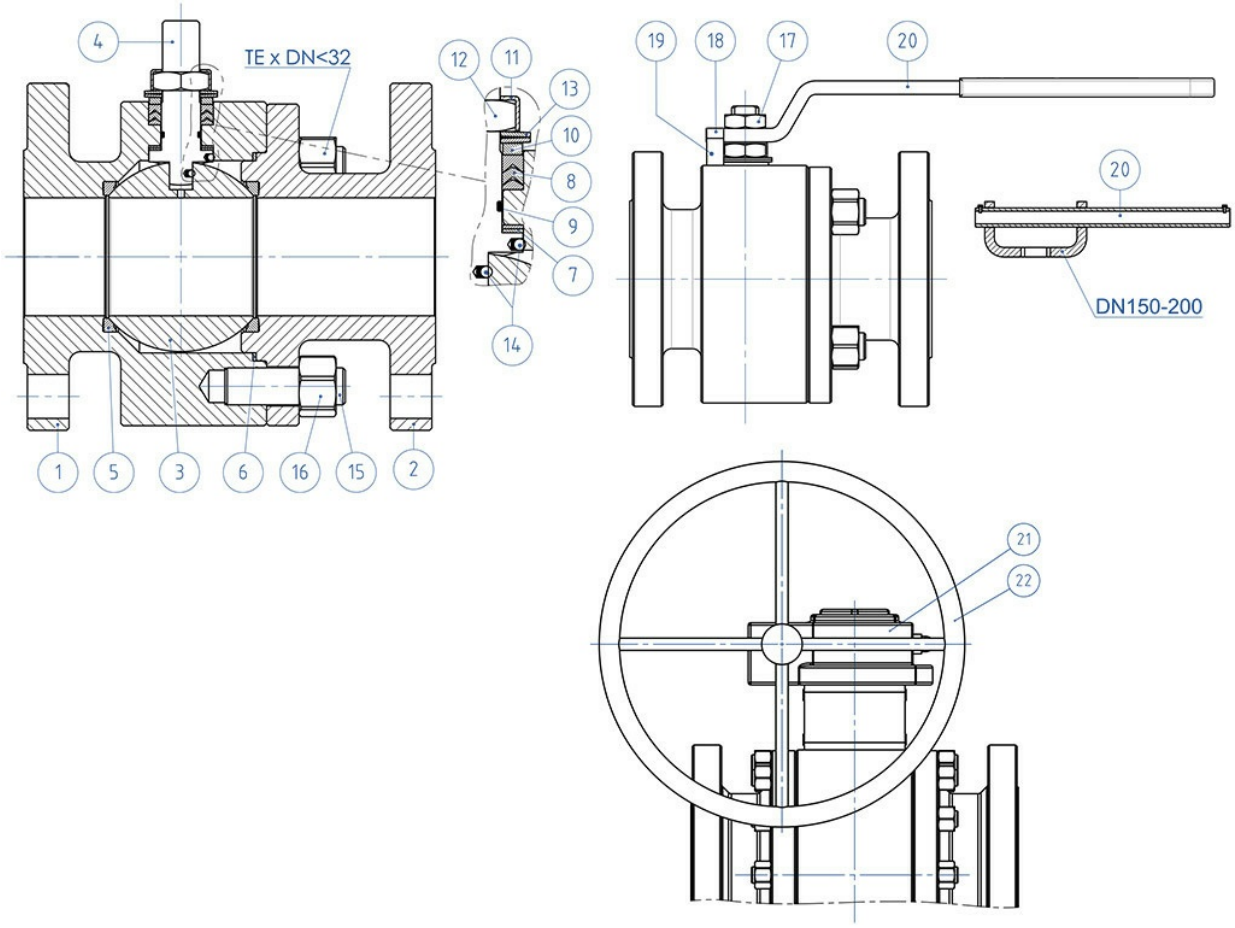

OMAL S.p.A. Società Benefit
Sedes centrales: Via Ponte Nuovo 11, Rodengo Saiano (Brescia) Italia
Centro de producción: Via Brognolo 12, Passirano (Brescia) Italia
Tlfno +39 0308900145 Fax +39 0308900423

MATERIALES SPLIT BODY ANSI 150-300 acero al carbono			
Nº	**Descripción**	**A105 Acero al carbono**	**A350 LF2 Acero al carbono**
1	Cuerpo	ASTM A105	ASTM A350 LF2
2	Terminal		
3	Bola	ASTM A351 CF8 (*) (1.4308/Gx5CrNi19-10)	
4	Vástago	ASTM A182F6A / A479 Tp.410 (**)	
5*	Asiento	Modified PTFE (2)	
6*	Junta cuerpo-terminal	GRAFOIL	
7*	Junta inferior vástago	Modified PTFE (.)	
8*	Paquete a V	Modified PTFE (.)	
9*	Junta tórica del vástago	FKM (.)	
10	Anillo prensajuntas	Acero al carbono galvanizado (x) (1)	
11	Placa bloquea tuerca	304 S.S.	
12	Tuerca para vástago	Acero al carbono galvanizado (x)	
13	Arandelas Belevilles	Acero al carbono galvanizado (xx)	
14	Dispositivo antiestático	316 S.S.	
15	Tirantes	ASTM A193-B7	A320-L7M
16	Tuercas	ASTM A194-Gr.2H	A194-Gr.7M
17	Contratuerca	Acero al carbono galvanizado (x)	
18	Tornillos de retención	A2-70 (304 S.S.)	
19	Retención de posición	Acero al carbono galvanizado (x)	
20	Palanca	Acero al carbono galvanizado (x)	
21	Reductor	Hierro fundido (pintado)	
22	Folleto	Carbon steel painted	
* Componentes del kit de juntas			

Bajo pedido disponible en:
(*): A351 CF8M
(**): A564 TP.630 (17-4PH)
(x): 304 S.S.
(xx): 301 S.S.
(1): para DN200x150 & DN250x200 disponible solo en 304 S.S.
(2) DEVLON para DN200X150 ANSI300
(.): Otros materiales disponibles bajo pedido

OMAL S.p.A. Società Benefit
Sedes centrales: Via Ponte Nuovo 11, Rodengo Saiano (Brescia) Italia
Centro de producción: Via Brognolo 12, Passirano (Brescia) Italia
Tlfno +39 0308900145 Fax +39 0308900423

EXTENSIÓN POR FUSIÓN IMPULSADA POR PALANCA

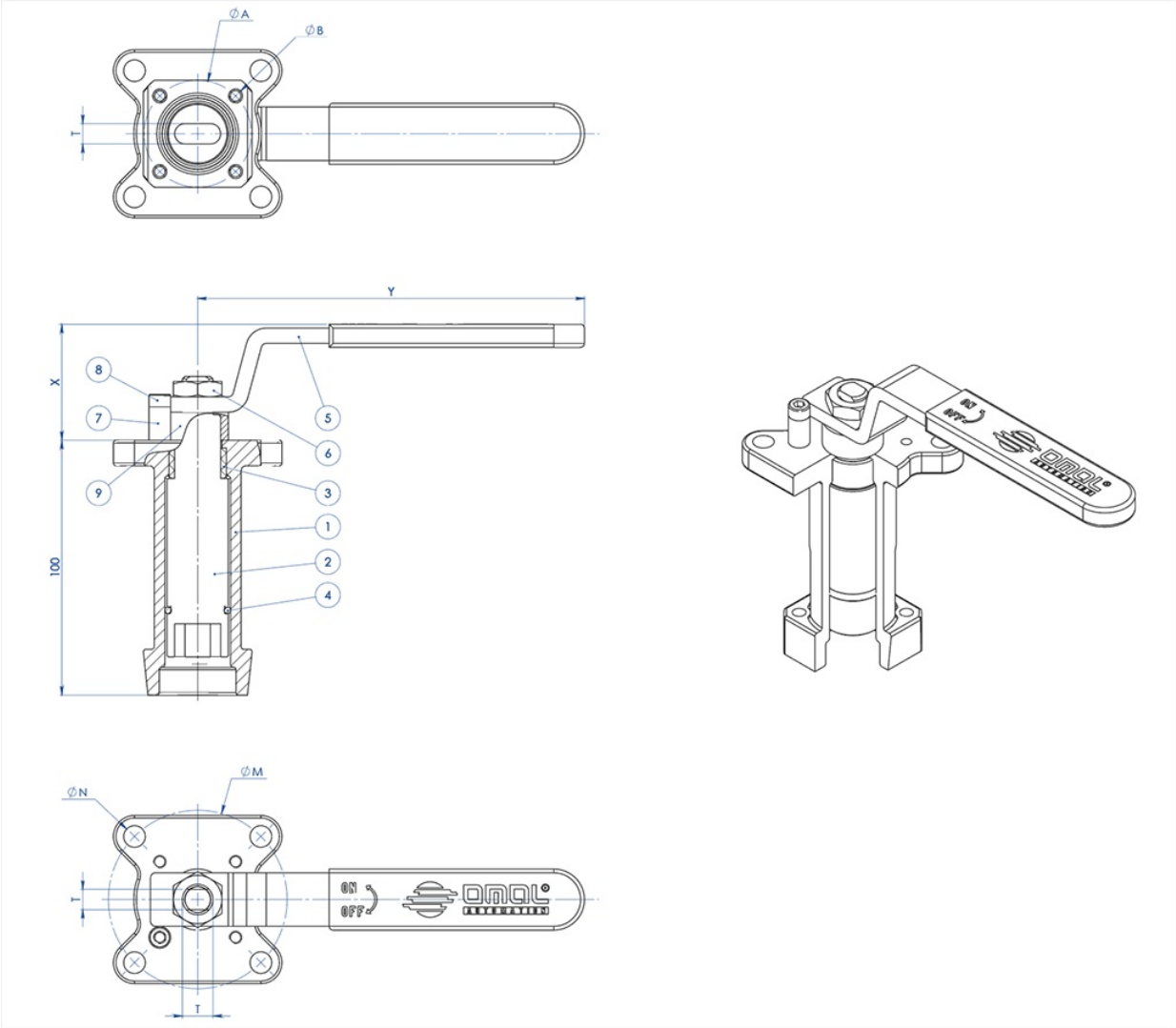

MATERIALES		
PART. N°	**DESCRIPCIÓN**	**MATERIAL**
1	Alargadera	AISI304 S.S.
2	Perno	AISI 430 F
3	Brújula	DELRIN
4	Junta tórica	NBR
5	Palanca	Fe 37 galvanizado (*)
6	Tuerca	acero al carbono galvanizado (*)
7	Retención de palanca	acero al carbono galvanizado (*)
8	Tornillos de retención de la palanca	A2-70
9	Separador	PTFE Relleno con Carbono

(*): Bajo pedido están disponibles en 304 S.S.

OMAL S.p.A. Società Benefit
Sedes centrales: Via Ponte Nuovo 11, Rodengo Saiano (Brescia) Italia
Centro de producción: Via Brognolo 12, Passirano (Brescia) Italia
Tlfno +39 0308900145 Fax +39 0308900423

DIMENSIONES							
VÁLVULA ISO	ØA	ØB	ØM	ØN	F/T	X	Y
F03	36	5,5	36	5,5	10/6	38,5	141,5
F04	42	5,5	42	M5	12/8	45,5	151,5
F05	50	6,5	50	6,5	16/10	48,5	276,5
F07	70	8,5	70	8,5	22/14	57,5	351,5
F10	102	11	102	11	30/18	79,5	451,5

NOTA: El código de la alargadera depende del tipo de accionamiento y de la conexión de la válvula; solicitar en la fase de pedido.

ALARGADERA GUIADA POR FUSIÓN PARA ACCIONADOR

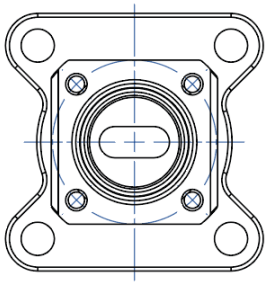

NOTA: Le dimensioni dipendono dalle dimensioni dell'attacco valvola
NOTE: Dimensions depending from valve's connection

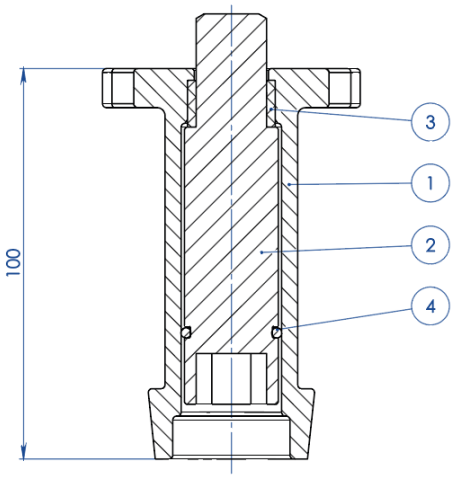

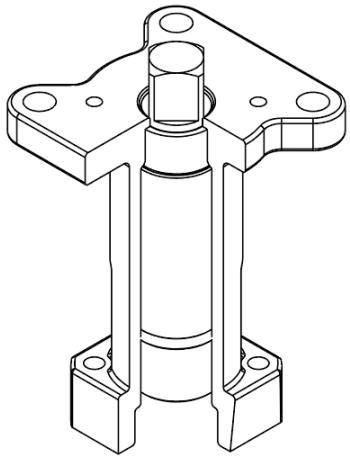

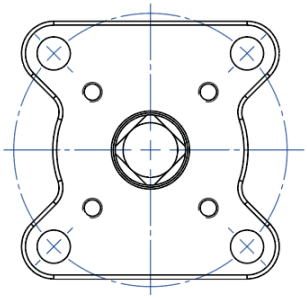

NOTA: Le dimensioni dipendono dalla taglia dell'attuatore
NOTE: Dimensions depending from actuator's size

OMAL S.p.A. Società Benefit
Sedes centrales: Via Ponte Nuovo 11, Rodengo Saiano (Brescia) Italia
Centro de producción: Via Brognolo 12, Passirano (Brescia) Italia
Tlfno +39 0308900145 Fax +39 0308900423

MATERIALES		
PART. N°	**DESCRIPCIÓN**	**MATERIAL**
1	Alargadera	ASTM A351 CF8M
2	Perno	AISI 430 F
3	Brújula	DELRIN
4	Junta tórica	NBR

NOTA: El código de la alargadera depende del tipo de accionamiento y de la conexión de la válvula; solicitar en la fase de pedido

ALARGADERA GUIADA SOLDADA DE PALANCA

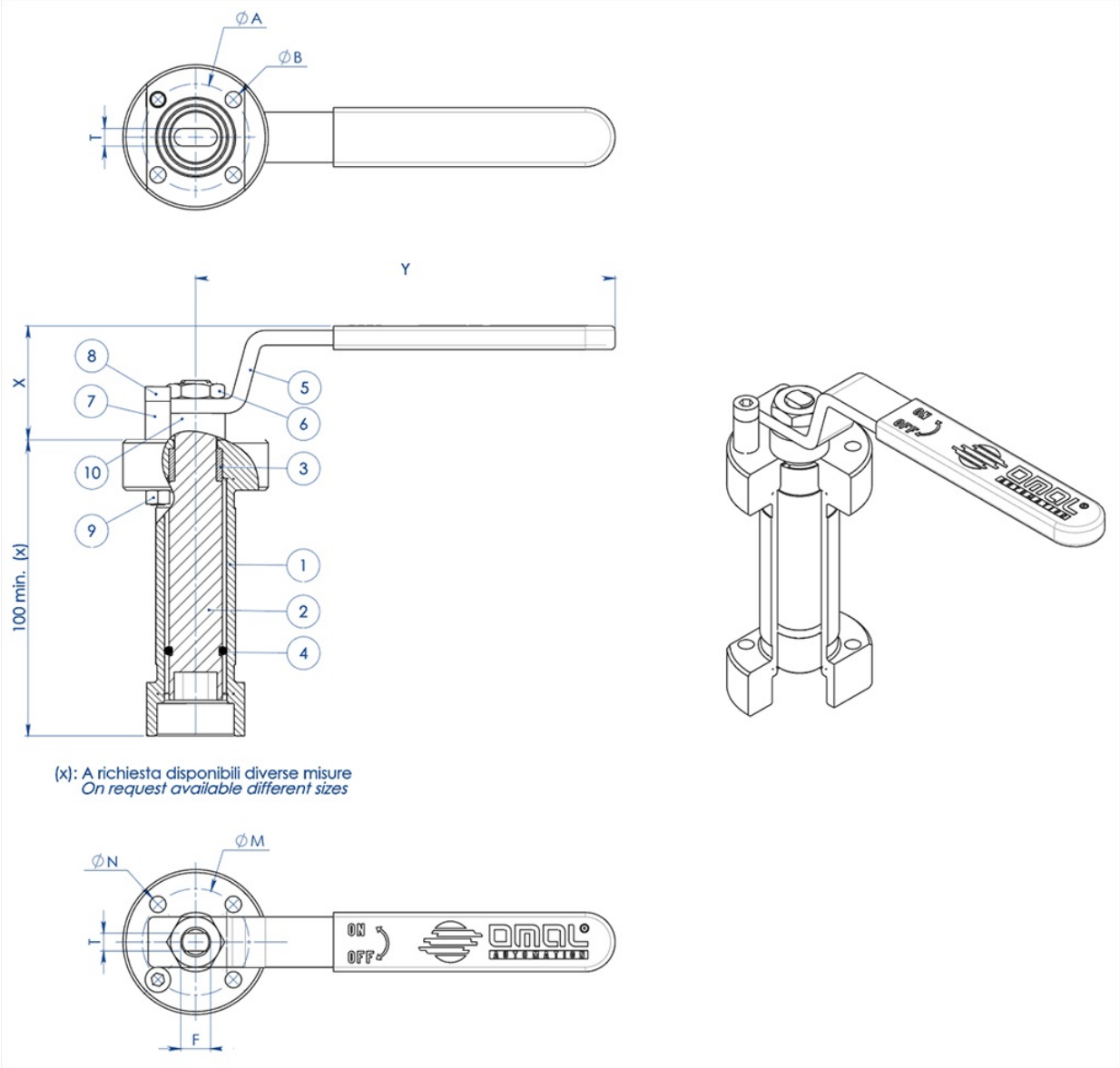

MATERIALES		
PART. N°	**DESCRIPCIÓN**	**MATERIAL**
1	Alargadera	304 s.s.
2	Perno	AISI 430 F
3	Brújula	DELRIN
4	Junta tórica	NBR
5	Palanca	Fe 37 Galvanizado (*)
6	Tuerca	acero al carbono galvanizado (*)
7	Retención de palanca	acero al carbono galvanizado (*)
8	Tornillos de retención de la palanca	A2-70
9	Tuerca de retención de la palanca	A2-70 (**)
10	Separador	PTFE Relleno con Carbono

(*) : disponibles bajo pedido en 304 S.S.
(**): no presente en válvulas con conexión ISO F04.

DIMENSIONES							
VÁLVULA ISO	**ØA**	**ØB**	**ØM**	**ØN**	**F/T**	**X**	**Y**
F03	36	5,5	36	5,5	10/6	38,5	141,5
F04	42	5,5	42	M5	12/8	45,5	151,5
F05	50	6,5	50	6,5	16/10	48,5	276,5
F07	70	9	70	9	22/14	57,5	351,5
F10	102	11	102	11	30/18	79,5	451,5

NOTA: El código de la alargadera depende del tipo de accionamiento y de la conexión de la válvula; solicitar en la fase de pedido.

ALARGADERA SOLDADA PARA ACCIONADOR

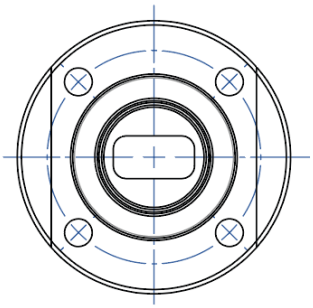

NOTA: Le dimensioni dipendono dalle dimensioni dell'attacco valvola
NOTE: Dimensions depending from valve's connection

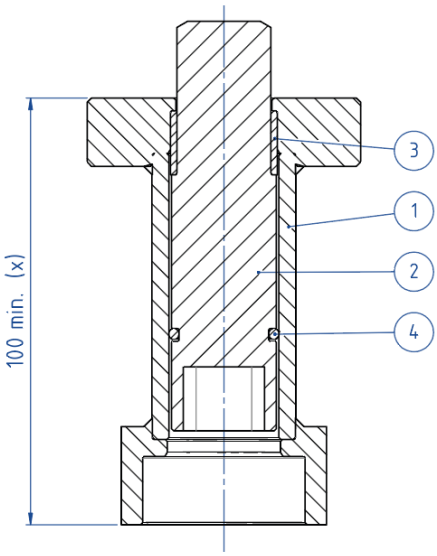

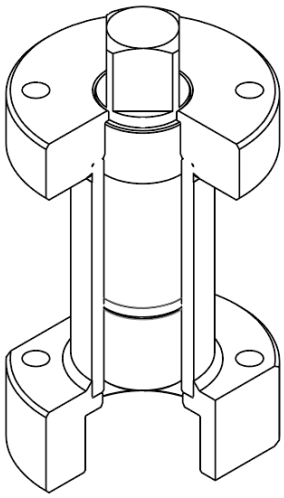

(x): A richiesta disponibili diverse misure
On request available different sizes

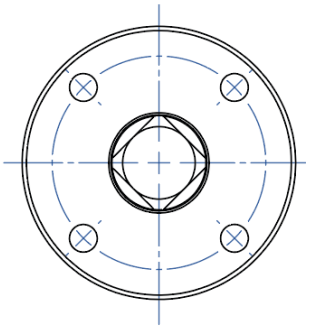

NOTA: Le dimensioni dipendono dalla taglia dell'attuatore
NOTE: Dimensions depending from actuator's size

MATERIALES		
PART. N°	DESCRIPCIÓN	MATERIAL
1	Alargadera	304 S.S.
2	Perno	AISI 430 F
3	Brújula	DELRIN
4	Junta tórica	NBR

NOTA: El código de la alargadera depende del tipo de accionamiento y de la conexión de la válvula; solicitar en la fase de pedido

OMAL S.p.A. Società Benefit
Sedes centrales: Via Ponte Nuovo 11, Rodengo Saiano (Brescia) Italia
Centro de producción: Via Brognolo 12, Passirano (Brescia) Italia
Tlfno +39 0308900145 Fax +39 0308900423

ALARGADERA CON SELLADO ADICIONAL

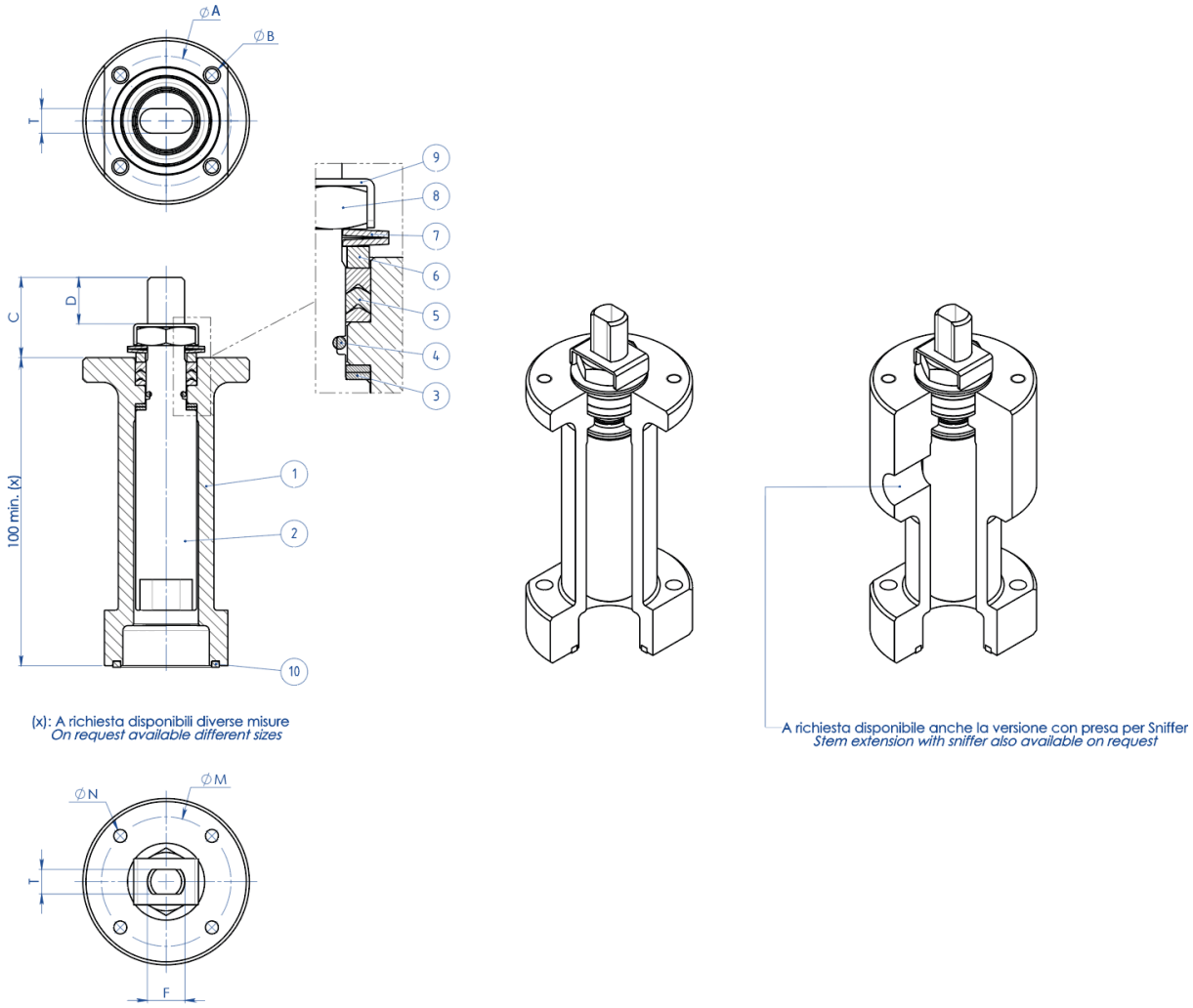

MATERIALES		
PART. N°	**DESCRIPCIÓN**	**MATERIAL**
1	Alargadera	304 s.s.
2	Perno	AA564 TP.630 (17-4ph)
3	Anillo Antifricción	TFM1600
4	Junta tórica	FKM
5	Paquete A V	TFM1600
6	Anillo Prensajuntas	304 s.s.
7	Arandelas Belevilles	50CrV4 Galvanizado
8	Tuerca para vástago	UNI 3740-1 6S Cincado
9	Placa Bloquea Tuerca	304 s.s.
10	Junta de sellado	GRAFOIL

OMAL S.p.A. Società Benefit
Sedes centrales: Via Ponte Nuovo 11, Rodengo Saiano (Brescia) Italia
Centro de producción: Via Brognolo 12, Passirano (Brescia) Italia
Tlfno +39 0308900145 Fax +39 0308900423

DIMENSIONES							
VÁLVULA ISO	ØA	ØB	ØM	ØN	F/T	C	D
F03	36	5,5	36	M5	10/6	20	10,2
F04	42	5,5	42	M5	12/8	26	15,1
F05	50	6,5	50	M6	16/10	35	21,2
F07	70	8,5	70	M8	22/14	47,5	28,4
F10	102	10,5	102	M10	30/18	61	35,2

NOTA: El código de la alargadera depende del tipo de accionamiento y de la conexión de la válvula; solicitar en la fase de pedido.

documentos

Certificati

TA LUFT - MAGNUM & THOR
ATEX - Ball Valves
SIL IEC 61508 - MAGNUM & THOR
FUGITIVE EMISSION DN25 CL.300 T1-T2-T3-M1-M4-M5-M6
FUGITIVE EMISSION DN100 CL.300 T1-T2-T3-M1-M4-M5-M6
PED
FIRE SAFE - SPLIT BODY DN100-200 A105
FIRE SAFE - SPLIT BODY DN15-100 A105
API Licence number 6D-1007

Istruzioni

ISTRUZIONI ATEX 8_0486
ISTRUZIONI USO 8_0844-35

Manuali

MANUALE UMAH1000