OMAL S.p.A. Società Benefit
Sede: Via Ponte Nuovo 11, Rodengo Saiano (Brescia) Itália
Local de produção: Via Brognolo 12, Passirano (Brescia) Italia
Tel +39 0308900145 Fax +39 0308900423

Válvula de esfera em aço inoxidável Item 460-461

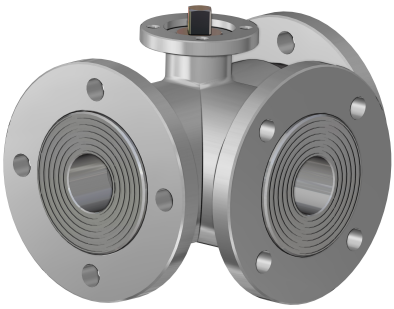

Macro Válvulas de esfera

Categoria Outras válvulas esféricas em aço inoxidável

Válvula de esfera em aço inoxidável 3 vias 4 Guarnições flangeada esfera em "T" ou "L" - passagem integral

ITEM 460
Válvula com esfera em "T"
ITEM 461
Válvula com esfera em "L"

características

CARACTERÍSTICAS GERAIS:
• A válvula é construída em aço inoxidável 316L.
• Flanges de conexão: EN 1092-1
• Com 4 guarnições na esfera, permite desviar o fluxo em todas as direções, ver o diagrama.
• Temperatura de operação: de -20°C a +150°C
• Pressão de operação: ver a tabela.
• Fluido interceptado: ar, água, fluidos alimentares
• Tratamento externo: polido.
• Flange de montagem do atuador conforme norma ISO 5211.
• A versão com alavanca não possui a cabeça da válvula em conformidade com a ISO 5211 e não é possível montar nenhum tipo de atuador.

EXECUÇÕES ESPECIAIS A PEDIDO:
• Flange: Aço galvanizado - ASME B16.5 Classe 150.300
• Guarnições de vedação em:

- •PTFE carregado com vidro,
- •PTFE carregado com carbografite,
- •Polietileno de alta densidade.

• Para outras aplicações, entrar em contato com nosso departamento técnico.

CERTIFICAÇÕES:
• Versão ATEX em conformidade com a Diretiva Europeia 2014/34/UE
• Certificado ATEX a pedido

OMAL S.p.A. Società Benefit
Sede: Via Ponte Nuovo 11, Rodengo Saiano (Brescia) Itália
Local de produção: Via Brognolo 12, Passirano (Brescia) Italia
Tel +39 0308900145 Fax +39 0308900423

dimensões

ASSE LIBERO ***FREE SHAFT***

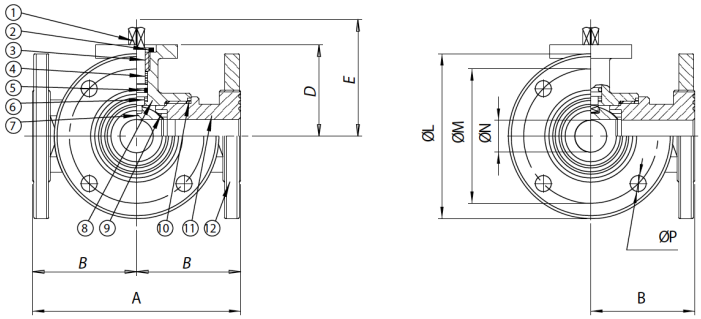

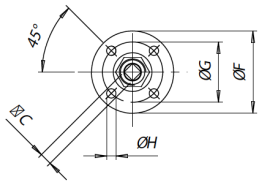

CON LEVA ***WITH LEVER***

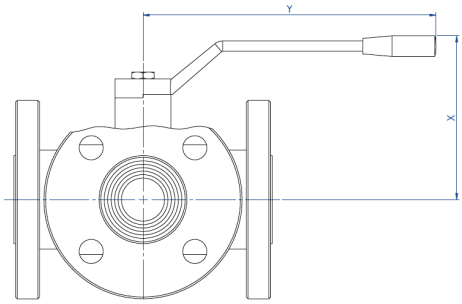

La versione con leva non ha la flangia montaggio attuatore a norma ISO 5211 e non è possibile montare alcun tipo di attuatore.

The manual version (with lever) doesn't have the ISO 5211 flange connection and its therefore not possible to mount on it any kind of actuators.

DIMENSÕES															
MEDIDA		A	B	□C	D	E	øF	øG	øH	øL	øM	øN	n°xøP	X	Y
DN [mm]	[polegada]														
DN 10	3/8"	120	60	6	46,5	54,5	46	36	6	90	60	10	4x14	85	130
DN 15	1/2"	130	65	6	49	57	54	42	6	95	65	15	4x14	90	130
DN 20	3/4"	140	70	9	56,5	69,5	65	50	7	105	75	20	4x14	100	170
DN 25	1"	150	75	9	61	74	65	50	7	115	85	25	4x14	110	170
DN 32	1" 1/4	180	90	14	81,5	94,5	65	50	7	140	100	32	4x18	130	240
DN 40	1" 1/2	200	100	14	89	102	90	70	9	150	110	40	4x18	140	240
DN 50	2"	220	110	17	91,5	106,5	90	70	9	165	125	50	4x18	150	260
DN 65	2" 1/2	240	120	17	101,5	116,5	125	102	11	185	145	65	4x18	160	300
DN 80	3"	260	130	17	116	134	125	102	11	200	160	80	8x18	175	330
DN 100	4"	300	150	17	131	149	125	102	11	220	180	100	8x18	190	330

OMAL S.p.A. Società Benefit
Sede: Via Ponte Nuovo 11, Rodengo Saiano (Brescia) Itália
Local de produção: Via Brognolo 12, Passirano (Brescia) Italia
Tel +39 0308900145 Fax +39 0308900423

materiais

ASSE LIBERO ***FREE SHAFT***

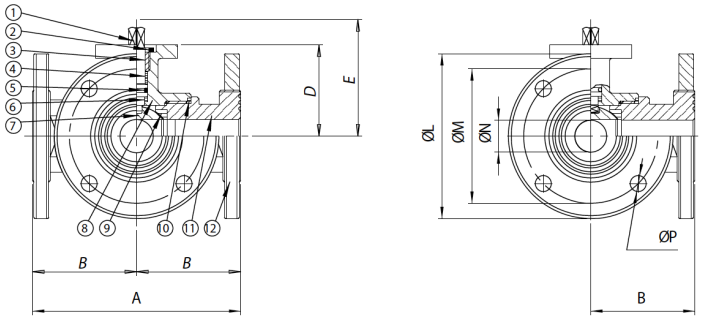

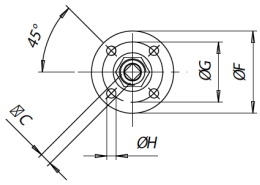

CON LEVA ***WITH LEVER***

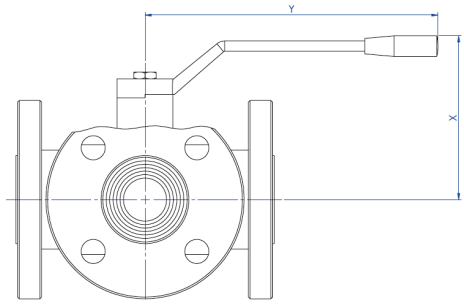

La versione con leva non ha la flangia montaggio attuatore a norma ISO 5211 e non è possibile montare alcun tipo di attuatore.

The manual version (with lever) doesn't have the ISO 5211 flange connection and its therefore not possible to mount on it any kind of actuators.

MATERIAIS				
1	Haste	316L S.S.	1.4401	UNI X2CrNiMo 17 12
2	Dado	303 S.S.		
3	Anel aperta guarnição	304L S.S. (303 S.S.)		
4*	Anel de vedação superior	P.T.F.E.		
5*	O-ring de vedação do pino	FKM		
6*	Disco de vedação do pino	P.T.F.E.		
7	Esfera	316L S.S.	1.4401	UNI X2CrNiMo 17 12
8	Corpo	316L S.S.	1.4401	UNI X2CrNiMo 17 12
9*	Guarnições de vedação lateral	P.T.F.E.		
10*	Guarnições de vedação das mangas	P.T.F.E.		
11	Manga fêmea	316L S.S.	1.4401	UNI X2CrNiMo 17 12
12	Flange	316L S.S.	1.4401	UNI X2CrNiMo 17 12
* Detalhes do kit de substituição KGBV46...				

OMAL S.p.A. Società Benefit
Sede: Via Ponte Nuovo 11, Rodengo Saiano (Brescia) Itália
Local de produção: Via Brognolo 12, Passirano (Brescia) Italia
Tel +39 0308900145 Fax +39 0308900423

diagramas e torques de partida

DIAGRAMA DE PRESSÃO/TEMPERATURA

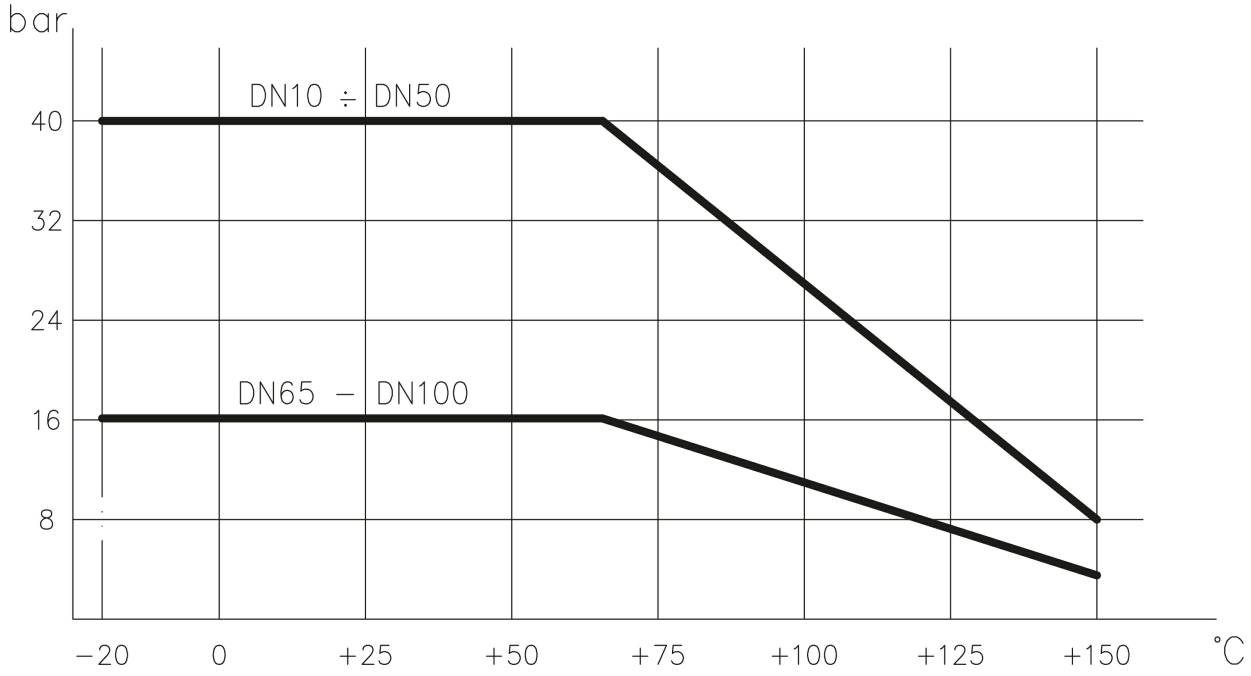

TORQUE DE PARTIDA em Nm										
MEDIDA	DN 10 3/8"	DN 15 1/2"	DN 20 3/4"	DN 25 1"	DN 32 1"1/4	DN 40 1"1/2	DN 50 2"	DN 65 2"1/2	DN 80 3"	DN 100 4"
PN 16 bar								142	212	304
PN 40 bar	9	18	23	27	36	54	83			

Os valores do torque podem variar dependendo da temperatura e do tipo de fluido. Considerar um fator de segurança de 1,4.
Com ciclos frequentes de abertura e fechamento, o torque de manobra pode diminuir significativamente em comparação ao inicial. Os acoplamentos atuador/válvula, mostrados nas páginas a seguir, são realizados para válvulas que interceptam fluidos líquidos ou gasosos, limpos e para temperaturas médias. Para maiores informações ou usos diferentes, consultar nosso departamento de vendas.

OMAL S.p.A. Società Benefit
Sede: Via Ponte Nuovo 11, Rodengo Saiano (Brescia) Itália
Local de produção: Via Brognolo 12, Passirano (Brescia) Italia
Tel +39 0308900145 Fax +39 0308900423

especificações

diagrama da esfera em “L”

NB:
Com o atuador **SR NORMALMENTE FECHADO,** a posição de repouso da esfera deve ser "**A**".
Com o atuador **SR NORMALMENTE ABERTO,** a posição de repouso da esfera deve ser "**B**".

Vista de cima

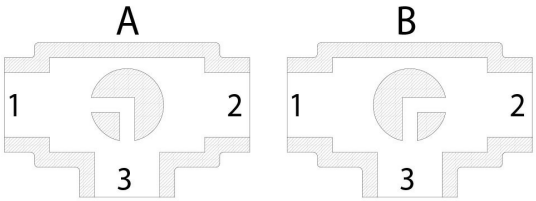

Diagrama da esfera em "T"

Com o atuador, apenas duas posições são possíveis com rotação de 90°: a configuração da esfera deve sempre ser comunicada ao nosso escritório de vendas.

NB:
Com o atuador **SR NORMALMENTE FECHADO**, escolher a posição de repouso da esfera; alimentando, o atuador gira no sentido anti-horário.
Com o atuador **SR NORMALMENTE ABERTO**, escolher a posição de repouso da esfera; alimentando, o atuador gira no sentido horário.
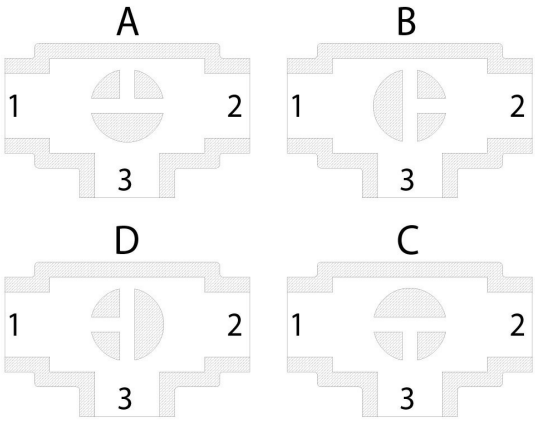
Vista de cima