OMAL S.p.A. Società Benefit
Sede: Via Ponte Nuovo 11, Rodengo Saiano (Brescia) Itália
Local de produção: Via Brognolo 12, Passirano (Brescia) Italia
Tel +39 0308900145 Fax +39 0308900423

Warning: filectime(): stat failed for /var/www/vhost/www.omal.it/htdocs/https://www.omal.it/./FilesProdotti/Certificato-PED-DNV.pdf in **/var/www/vhost/www.omal.it/htdocs/prodotto-printable.php** on line **65**

Warning: filectime(): stat failed for /var/www/vhost/www.omal.it/htdocs/https://www.omal.it/./FilesProdotti/80486-ValvoleasferaATEX-IT-EN.pdf in **/var/www/vhost/www.omal.it/htdocs/prodotto-printable.php** on line **65**

Warning: filectime(): stat failed for /var/www/vhost/www.omal.it/htdocs/https://www.omal.it/./FilesProdotti/80844-04-ITEM400-401-IT-EN-DE-ES-0522.pdf in **/var/www/vhost/www.omal.it/htdocs/prodotto-printable.php** on line **65**

Warning: filectime(): stat failed for /var/www/vhost/www.omal.it/htdocs/https://www.omal.it/./FilesProdotti/RICEVUTADEPOSITOF.T.ATEXN.VS-19.pdf in **/var/www/vhost/www.omal.it/htdocs/prodotto-printable.php** on line **65**

Válvula de esfera em aço inoxidável Item 400-401

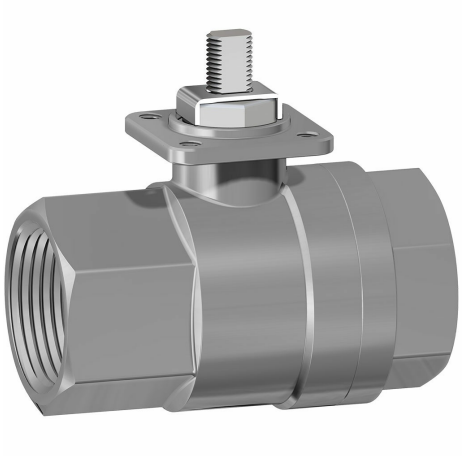

Macro Válvulas de esfera

Categoria Outras válvulas esféricas em aço inoxidável

Válvula de esfera em aço inoxidável micro-fundida 2 vias rosqueada passagem integral

ITEM 400
Tratamento externo: jateado com areia

ITEM 401
Tratamento externo: polidacaracterísticas

características

CARACTERÍSTICAS GERAIS:
- Construída para uso com pressão média.
- Temperatura de operação: de -20°C a +150°C
- Pressão de operação: ver o diagrama.
- Fluido interceptado: ar, água, gás, produtos petrolíferos e petroquímicos, fluidos agressivos.
- Tratamento externo: item 400 jateado com areia; item 401 polido.
- Extremidade rosqueada em conformidade com a norma ISO 7/1.
- Flange de montagem do atuador conforme norma ISO 5211.

EXECUÇÕES ESPECIAIS A PEDIDO:
- Conexões fêmea NPT ANSI B1.20.1
- Guarnições de vedação em: PTFE carregado com vidro; PTFE carregado com carbo-grafite
- Para outras aplicações, entrar em contato com nosso departamento de vendas.

CERTIFICAÇÕES:
- Em conformidade com a Diretiva Europeia 2014/68/UE "PED"
- versão ATEX a pedido, em conformidade com a Diretiva 2014/34/UE, não está disponível para os tamanhos DN10 3/8" e DN15 1/2"

OMAL S.p.A. Società Benefit
Sede: Via Ponte Nuovo 11, Rodengo Saiano (Brescia) Itália
Local de produção: Via Brognolo 12, Passirano (Brescia) Italia
Tel +39 0308900145 Fax +39 0308900423

dimensões

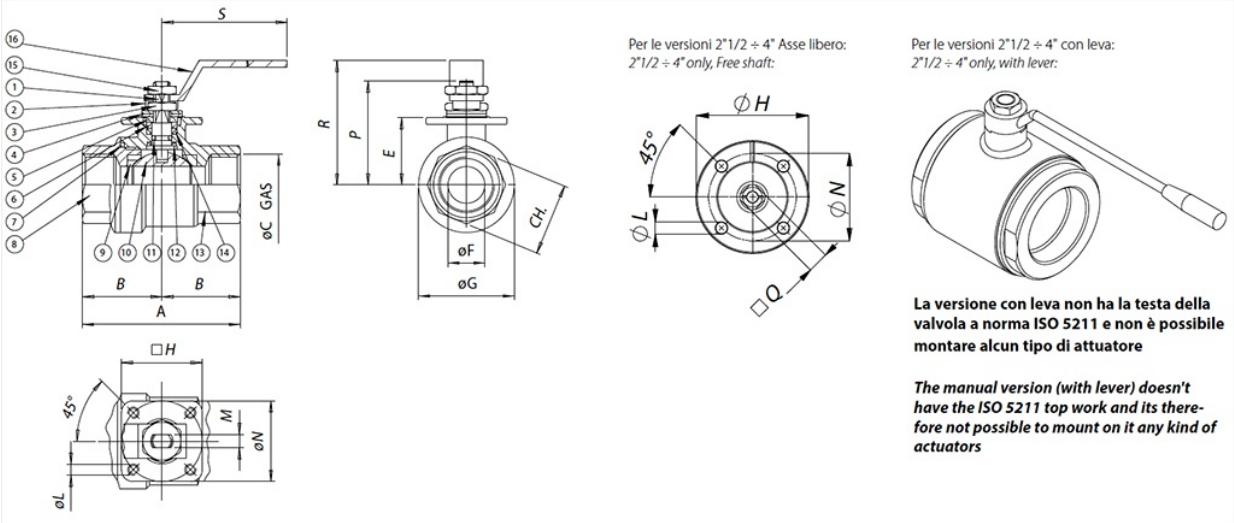

DIMENSÕES																
MEDIDA		A	B	øC	E	øF	øG	H	øL	M	□Q	øN	CH	P	R	S
DN [mm]	[polegada]															
DN 10	3/8"	55	25	3/8”	22	10	29	36	M5	4	-	36	21,5	37,5	52	110
DN 15	1/2"	65	30	1/2”	24,8	15	34	36	M5	4	-	36	26,5	40,3	55	110
DN 20	3/4"	70	35	3/4	31,3	20	42,5	36	M5	6	-	36	31,5	50,8	66	140
DN 25	1"	85	42,5	1”	35,3	25	50,5	36	M5	6	-	36	40,5	54,8	70	140
DN 32	1" 1/4	95	47,5	1”1/4	44	32	63	42	M5	8	-	42	49,5	68	85	180
DN 40	1" 1/2	105	52,5	1”1/2	50,3	40	75,5	42	M5	8	-	42	54,5	74,3	91	180
DN 50	2"	125	62,5	2”	57,9	50	91	50	M6	10	-	50	69,5	87	105	230
DN 65	2" 1/2	128	64	2”1/2	94,5	65	110	90	9	-	17	70	-	109,5	110	235
DN 80	3"	150	75	3”	106	80	141	90	9	-	17	70	-	121	130	285
DN 100	4"	178	89	4”	120	100	160	120	11	-	17	102	-	135	150	310

OMAL S.p.A. Società Benefit
Sede: Via Ponte Nuovo 11, Rodengo Saiano (Brescia) Itália
Local de produção: Via Brognolo 12, Passirano (Brescia) Italia
Tel +39 0308900145 Fax +39 0308900423

materiais

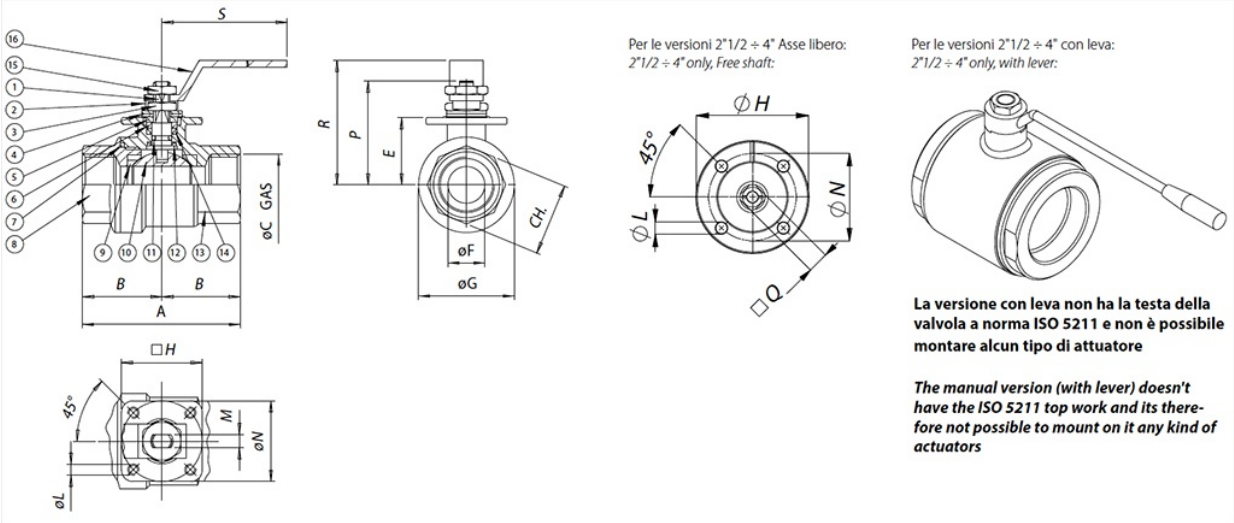

MATERIAIS				
1	Haste	316 S.S.	1.4401	UNI X5CrNiMo 17 12
2	Placa de bloqueio da porca	304 S.S.	1.4301	UNI X5CrNi 18 10
3	Porca de bloqueio	304 S.S.	1.4301	UNI X5CrNi 18 10
4	Mola a copo	301 S.S.	1.4310	UNI X12CrNi 17 07
5	Espaçador	304 S.S.	1.4301	UNI X5CrNi 18 10
6	Anel aperta guarnição	304 S.S.	1.4301	UNI X5CrNi 18 10
7*	Guarnição estática	P.T.F.E.		
8	Manga fêmea	316 S.S.	1.4408	
9*	Guarnições de vedação lateral	P.T.F.E.		
10	Esfera	316 S.S.	1.4401	UNI X5CrNiMo 17 12
11*	O-ring de vedação intermediário	FKM		Not available in ATEX version
12*	Anel de vedação inferior	P.T.F.E.		
13	Corpo com manga fêmea	316 S.S.	1.4408	
14*	Torque de vedação superior	P.T.F.E.		
15	Porca de bloqueio da alavanca	304 S.S.	1.4301	UNI X5CrNi 18 10
16	Alavanca de manobra	304 S.S.	1.4301	UNI X5CrNi 18 10
* Detalhes do kit de substituição KGBV50...				

OMAL S.p.A. Società Benefit
Sede: Via Ponte Nuovo 11, Rodengo Saiano (Brescia) Itália
Local de produção: Via Brognolo 12, Passirano (Brescia) Italia
Tel +39 0308900145 Fax +39 0308900423

diagramas e torques de partida

DIAGRAMA DE PRESSÃO/TEMPERATURA

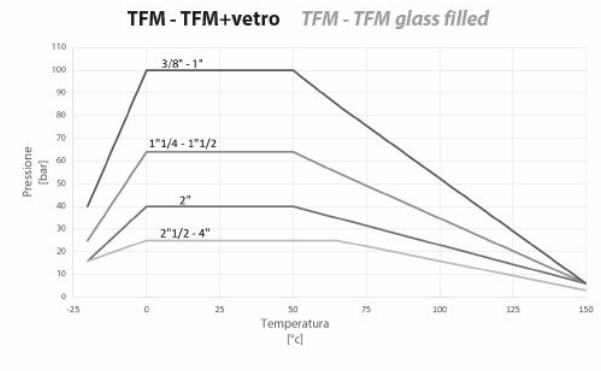

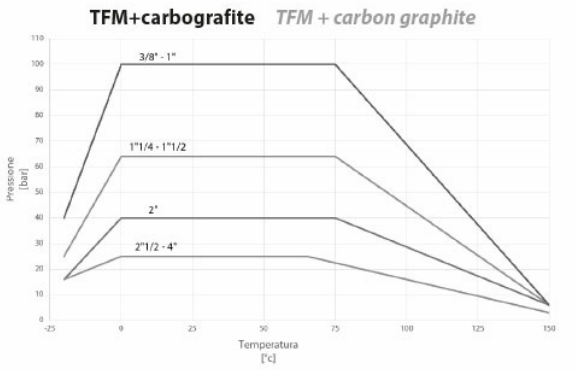

Fluxo/queda de pressão e coeficiente nominal Kv

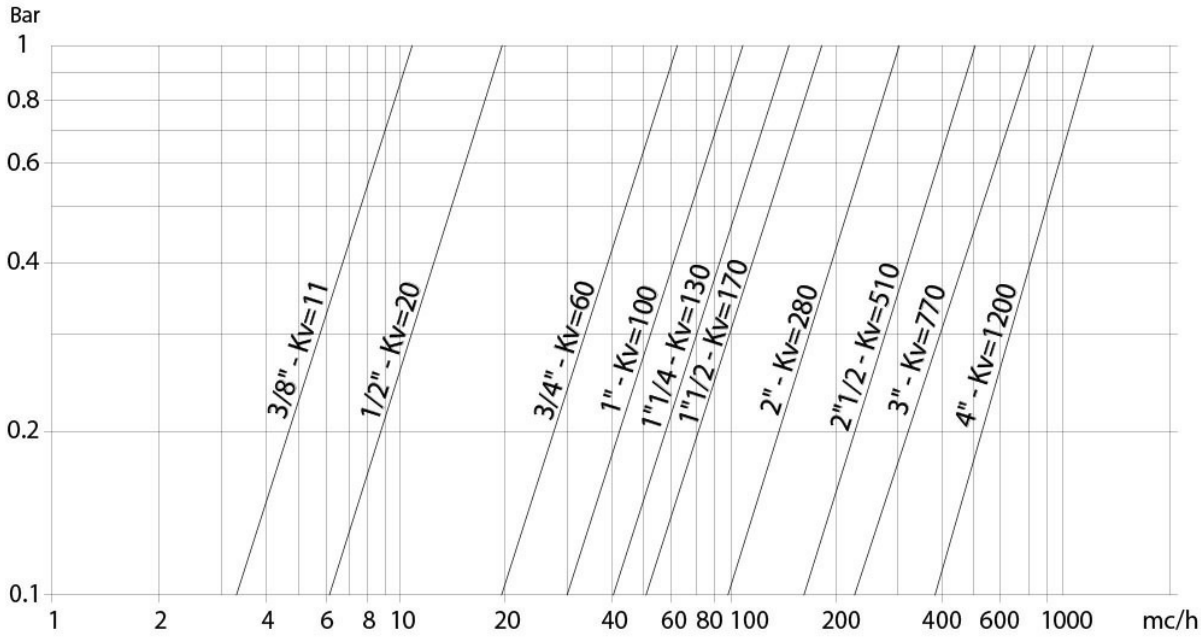

O valor Kv é o valor da vazão em m^3/h (com água a 15°C) que causa a queda de pressão de 1 bar.

TORQUE DE PARTIDA em Nm										
MEDIDA	DN 10 3/8"	DN 15 1/2"	DN 20 3/4"	DN 25 1"	DN 32 1"1/4	DN 40 1"1/2	DN 50 2"	DN 65 2"1/2	DN 80 3"	DN 100 4"
PN 25 bar								76	106	146
PN 40 bar							56			
PN 64 bar					28	40				
PN 100 bar	8	10	14	20						

Os valores do torque podem variar dependendo da temperatura e do tipo de fluido. Considerar um fator de segurança de 1,4. Com ciclos frequentes de abertura e fechamento, o torque de manobra pode diminuir significativamente em comparação ao inicial. Os acoplamentos atuador/válvula, mostrados nas páginas a seguir, são realizados para válvulas que interceptam fluidos líquidos ou gasosos, limpos e para temperaturas médias. Para maiores informações ou usos diferentes, consultar nosso departamento de vendas.

OMAL S.p.A. Società Benefit
Sede: Via Ponte Nuovo 11, Rodengo Saiano (Brescia) Itália
Local de produção: Via Brognolo 12, Passirano (Brescia) Italia
Tel +39 0308900145 Fax +39 0308900423

documentos

Certificati

PED
ATEX - Ball Valves

Istruzioni

ISTRUZIONI ATEX 8_0486
ISTRUZIONI USO 8_0844-04