OMAL S.p.A. Società Benefit
Sede: Via Ponte Nuovo 11, Rodengo Saiano (Brescia) Itália
Local de produção: Via Brognolo 12, Passirano (Brescia) Italia
Tel +39 0308900145 Fax +39 0308900423

Válvula de esfera de aço inoxidável Item 450-451

Macro Válvulas de esfera

Categoria Outras válvulas esféricas em aço inoxidável

Válvula de esfera em aço inoxidável 3 vias 4 guarnições, rosqueada com esfera em "T" ou "L" - passagem integral

ITEM 450
Válvula com esfera em "T"
ITEM 451
Válvula com esfera em "L"

características

CARACTERÍSTICAS GERAIS:
- A válvula é construída em aço inoxidável 316L, com 4 guarnições na esfera. Ver o diagrama para o funcionamento.
- Temperatura de operação: de -20°C a +150°C
- Pressão de operação: ver a tabela.
- Fluido interceptado: para usos alimentares.
- Tratamento externo: polido.
- Extremidade rosqueada fêmea em conformidade com a norma ISO 228
- Flange de montagem do atuador conforme norma ISO 5211.
- **A versão da alavanca não possui cabeça da válvula em conformidade com a norma ISO 5211 e não é possível montar nenhum tipo de atuador.**

EXECUÇÕES ESPECIAIS A PEDIDO:
- Conexões: NPT.
- Guarnições de vedação em:
  - PTFE carregado com vidro,
  - PTFE carregado com carbografite,
  - Polietileno de alta densidade.
- Para outras aplicações, entrar em contato com nosso departamento de vendas.

CERTIFICAÇÕES:
- Versão ATEX em conformidade com a Diretiva Europeia 2014/34/UE
- Certificado ATEX a pedido

OMAL S.p.A. Società Benefit
Sede: Via Ponte Nuovo 11, Rodengo Saiano (Brescia) Itália
Local de produção: Via Brognolo 12, Passirano (Brescia) Italia
Tel +39 0308900145 Fax +39 0308900423

dimensões

ASSE LIBERO ***FREE SHAFT***

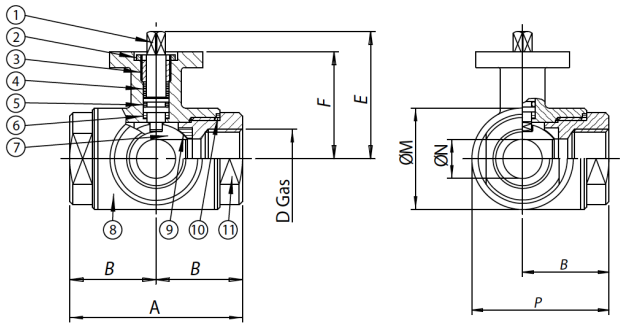

CON LEVA ***WITH LEVER***

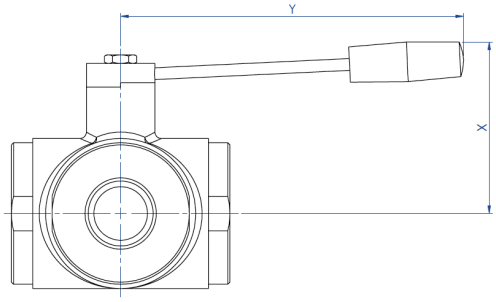

La versione con leva non ha la flangia montaggio attuatore a norma ISO 5211 e non è possibile montare alcun tipo di attuatore.

The manual version (with lever) doesn't have the ISO 5211 flange connection and its therefore not possible to mount on it any kind of actuators.

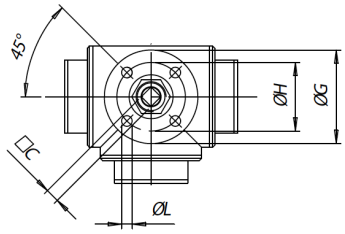

DIMENSÕES															
MEDIDA		A	B	□C	D	E	F	øG	øH	øL	øM	øN	P	X	Y
DN [mm]	[polegada]														
DN 10	3/8"	72	36	6	3/8”	54,5	46,5	46	36	6	45	12	58,5	60	110
DN 15	1/2"	82	41	6	1/2”	57	49	54	42	6	52	15	67	65	110
DN 20	3/4"	92	46	9	3/4”	69,5	56,5	65	50	7	60	20	76	70	160
DN 25	1"	102	51	9	1”	74	61	65	50	7	70	25	86	80	160
DN 32	1" 1/4	118	59	14	1" 1/4	94,5	81,5	90	70	9	85	32	101,5	95	190
DN 40	1" 1/2	134	67	14	1" 1/2	102	89	90	70	9	100	40	117	110	190
DN 50	2"	144	72	17	2”	106,5	91,5	90	70	9	110	50	127	120	220
DN 65	2" 1/2	160	80	17	2" 1/2	116,5	101,5	125	102	11	122	65	141	130	285
DN 80	3"	200	100	17	3”	134	116	125	102	11	150	80	175	145	310
DN 100	4"	240	120	17	4”	149	131	125	102	11	192	100	216	160	310

OMAL S.p.A. Società Benefit
Sede: Via Ponte Nuovo 11, Rodengo Saiano (Brescia) Itália
Local de produção: Via Brognolo 12, Passirano (Brescia) Italia
Tel +39 0308900145 Fax +39 0308900423

materiais

ASSE LIBERO ***FREE SHAFT***

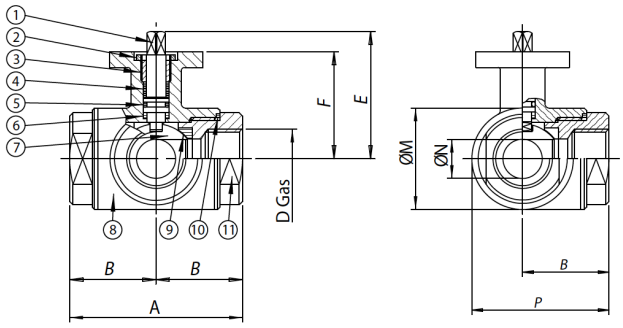

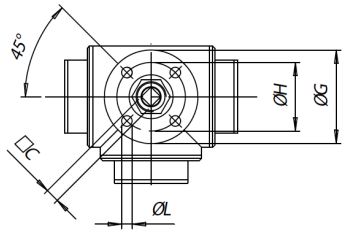

CON LEVA ***WITH LEVER***

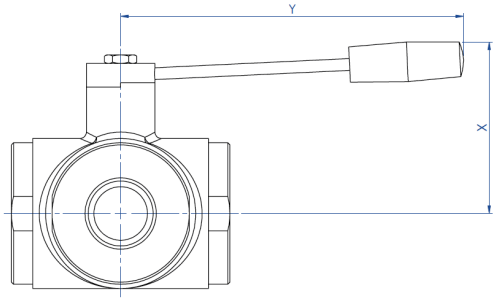

La versione con leva non ha la flangia montaggio attuatore a norma ISO 5211 e non è possibile montare alcun tipo di attuatore.

The manual version (with lever) doesn't have the ISO 5211 flange connection and its therefore not possible to mount on it any kind of actuators.

MATERIAIS				
1	Haste	316L S.S.	1.4401	UNI X2CrNiMo 17 12
2	Porca	303 S.S.		
3	Anel aperta guarnição	304L S.S. (303 S.S.)		
4*	Anel de vedação superior	P.T.F.E.		
5*	O-ring de vedação do pino	FKM		
6*	Disco de vedação do pino	P.T.F.E.		
7	Esfera	316L S.S.	1.4401	UNI X2CrNiMo 17 12
8	Corpo	316L S.S.	1.4401	UNI X2CrNiMo 17 12
9*	Guarnições de vedação lateral	P.T.F.E.		
10*	Guarnições de vedação das mangas	P.T.F.E.		
11	Manga fêmea	316L S.S.	1.4401	UNI X2CrNiMo 17 12
* Detalhes do kit de substituição KGBV45...				

OMAL S.p.A. Società Benefit
Sede: Via Ponte Nuovo 11, Rodengo Saiano (Brescia) Itália
Local de produção: Via Brognolo 12, Passirano (Brescia) Italia
Tel +39 0308900145 Fax +39 0308900423

diagramas e torques de partida

DIAGRAMA DE PRESSÃO/TEMPERATURA

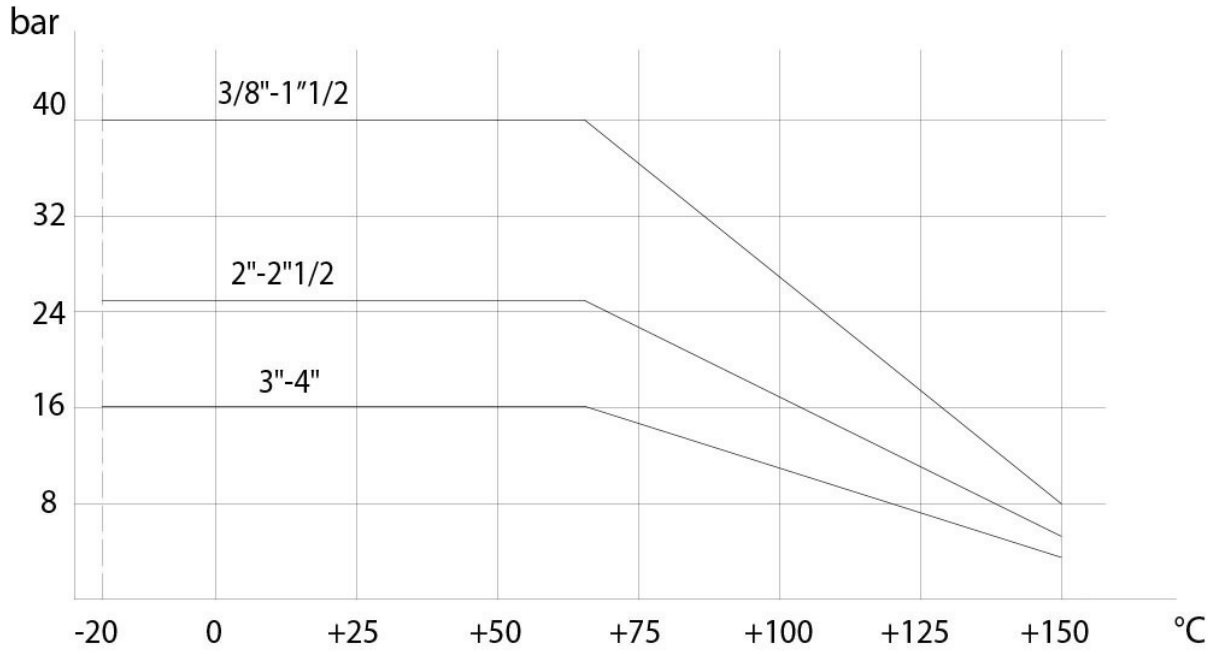

TORQUE DE PARTIDA em Nm										
MEDIDA	DN 10 3/8"	DN 15 1/2"	DN 20 3/4"	DN 25 1"	DN 32 1"1/4	DN 40 1"1/2	DN 50 2"	DN 65 2"1/2	DN 80 3"	DN 100 4"
PN 16 bar									212	304
PN 25 bar							83	142		
PN 40 bar	9	18	23	27	36	54				

Os valores do torque podem variar dependendo da temperatura e do tipo de fluido. Considerar um fator de segurança de 1,4.
Com ciclos frequentes de abertura e fechamento, o torque de manobra pode diminuir significativamente em comparação ao inicial. Os acoplamentos atuador/válvula, mostrados nas páginas a seguir, são realizados para válvulas que interceptam fluidos líquidos ou gasosos, limpos e para temperaturas médias. Para maiores informações ou usos diferentes, consultar nosso departamento de vendas.

OMAL S.p.A. Società Benefit
Sede: Via Ponte Nuovo 11, Rodengo Saiano (Brescia) Itália
Local de produção: Via Brognolo 12, Passirano (Brescia) Italia
Tel +39 0308900145 Fax +39 0308900423

especificações

Diagrama da esfera em “L”

NB:
Com o atuador **SR NORMALMENTE FECHADO**, a posição de repouso da esfera deve ser "**A**".
Com o atuador **SR NORMALMENTE ABERTO**, a posição de repouso da esfera deve ser "**B**".

Vista de cima

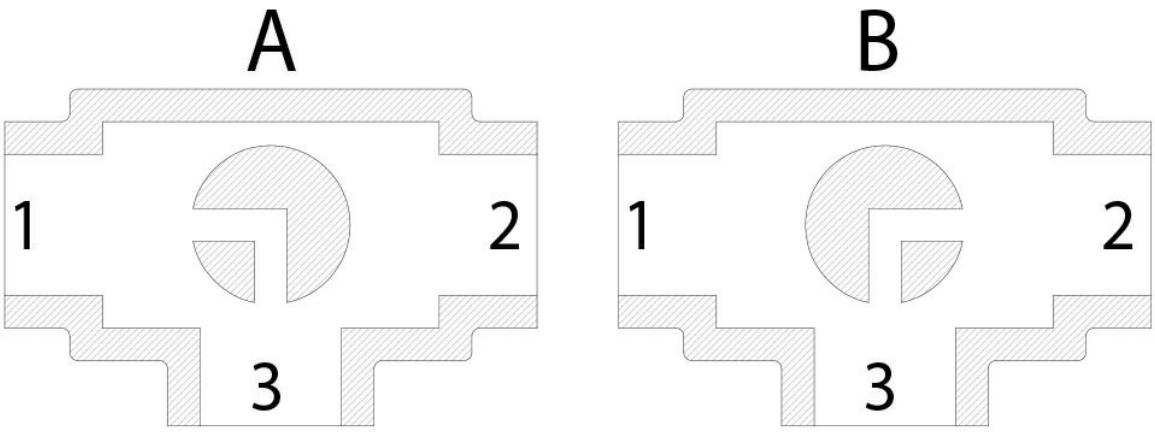

Diagrama da esfera em "T"

Com o atuador, apenas duas posições são possíveis com rotação de 90°: a configuração da esfera deve sempre ser comunicada ao nosso escritório de vendas.

NB:
Com o atuador **SR NORMALMENTE FECHADO**, escolher a posição de repouso da esfera; alimentando, o atuador gira no sentido anti-horário.
Com o atuador **SR NORMALMENTE ABERTO**, escolher a posição de repouso da esfera; alimentando, o atuador gira no sentido horário.

OMAL S.p.A. Società Benefit
Sede: Via Ponte Nuovo 11, Rodengo Saiano (Brescia) Itália
Local de produção: Via Brognolo 12, Passirano (Brescia) Italia
Tel +39 0308900145 Fax +39 0308900423
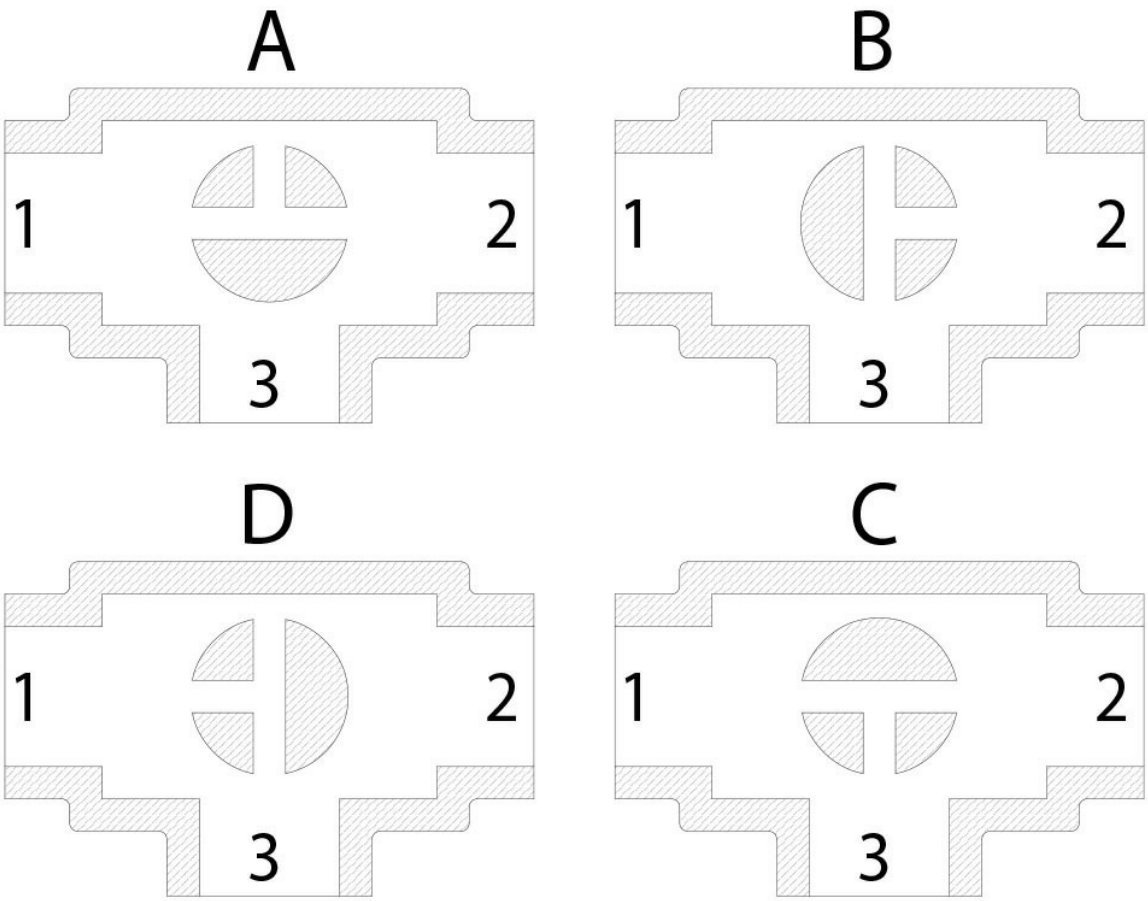
Vista de cima