**OMAL S.p.A. Società Benefit**
Sede: Via Ponte Nuovo 11, Rodengo Saiano (Brescia) Itália
Local de produção: Via Brognolo 12, Passirano (Brescia) Italia
Tel +39 0308900145 Fax +39 0308900423

# Válvula de esfera em latão
# Item 113

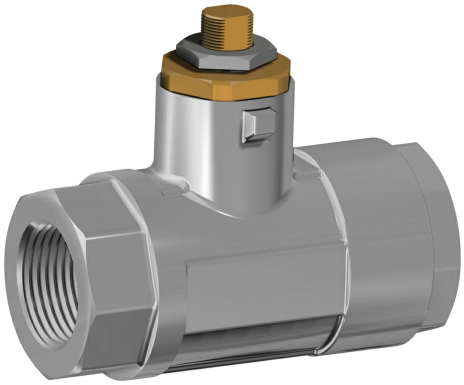

Macro Válvulas de esfera

Categoria Outras válvulas a esfera de latão

## características

**CARACTERÍSTICAS GERAIS:**
- A válvula é construída para uso em altas pressões em plantas hidráulicas, pneumáticas e industriais em geral.
- Temperatura de operação: de -20°C a +80°C
- Pressão de operação: 210 bar, ver o diagrama
- Fluido interceptado: óleos, produtos petrolíferos e petroquímicos, fluidos não agressivos.
- Extremidade rosqueada em conformidade com a norma ISO 7/1.

**EXECUÇÕES ESPECIAIS A PEDIDO:**
- Para outras aplicações, entrar em contato com nosso departamento de vendas.

**OMAL S.p.A. Società Benefit**
Sede: Via Ponte Nuovo 11, Rodengo Saiano (Brescia) Itália
Local de produção: Via Brognolo 12, Passirano (Brescia) Italia
Tel +39 0308900145 Fax +39 0308900423

## dimensões

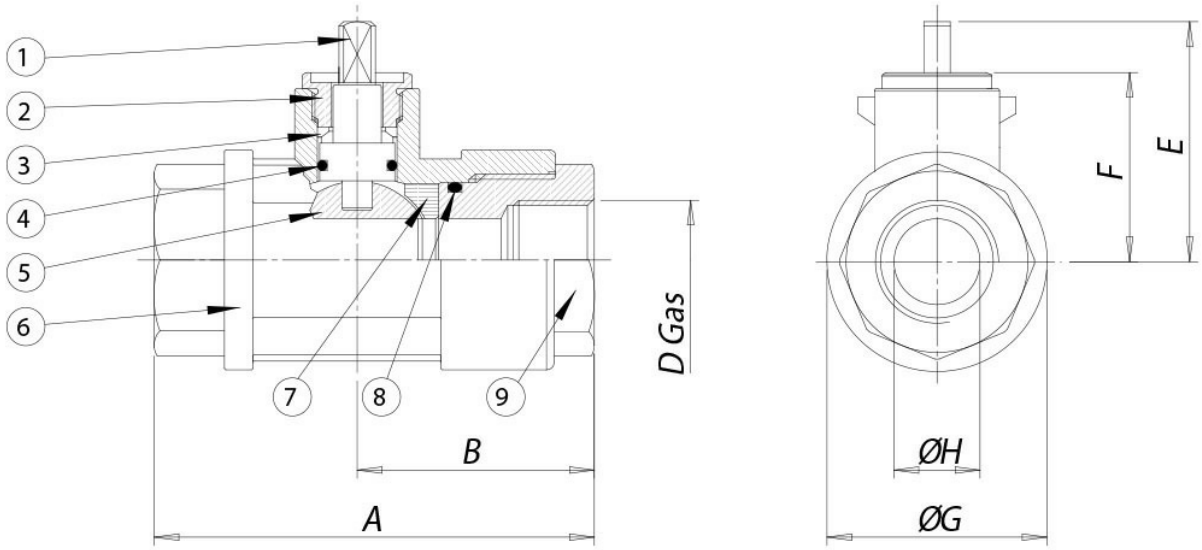


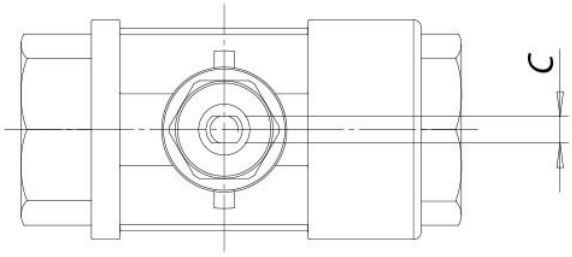


| DIMENSÕES | | | | | | | | | |
|---|---|---|---|---|---|---|---|---|---|
| MEDIDA | | A | B | C | ØD | E | F | ØG | ØH |
| DN [mm] | [polegada] | | | | | | | | |
| DN 10 | 3/8" | 75 | 44 | 7 | 3/8" | 45 | 35 | 30 | 8 |
| DN 15 | 1/2" | 85 | 47 | 7 | 1/2" | 47 | 36,5 | 36 | 12 |
| DN 20 | 3/4" | 95 | 54 | 10 | 3/4" | 64,5 | 50,5 | 45 | 16 |
| DN 25 | 1" | 105 | 56 | 10 | 1" | 66,8 | 53 | 53 | 20 |

**OMAL S.p.A. Società Benefit**
Sede: Via Ponte Nuovo 11, Rodengo Saiano (Brescia) Itália
Local de produção: Via Brognolo 12, Passirano (Brescia) Italia
Tel +39 0308900145 Fax +39 0308900423

## materiais

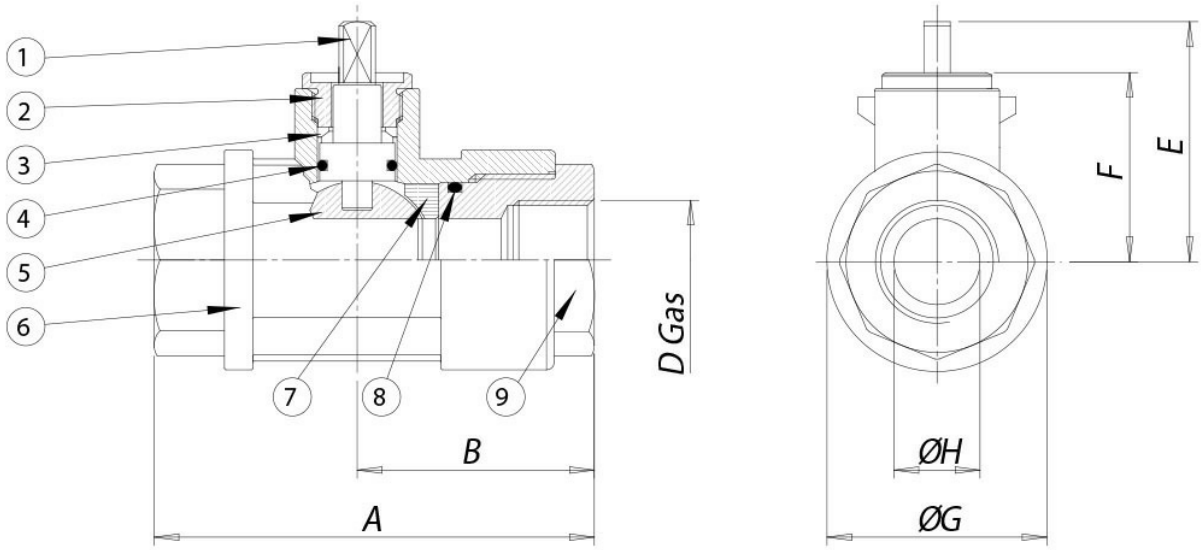


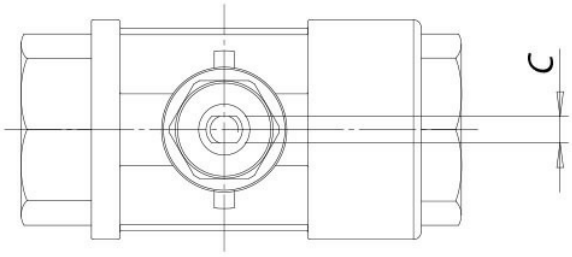


| MATERIAIS | | | |
|---|---|---|---|
| 1 | Haste* | Latão | EN 12164 CW614N |
| 2 | Aperta guarnição* | Latão | EN 12164 CW614N |
| 3 | Torque de vedação superior | P.T.F.E. | |
| 4 | O-ring de vedação da haste | FKM | |
| 5 | Esfera | Latão cromado polido | EN 12164 CW614N |
| 6 | Corpo* | Latão | EN 12165 CW617N |
| 7 | Guarnições de vedação lateral | Resina acetálica | |
| 8 | O-ring de vedação da manga | FKM | |
| 9 | Manga fêmea* | Latão | EN 12165 CW617N |
| * Tratamento externo: Niquelatura brilhante | | | |

OMAL S.p.A. Società Benefit
Sede: Via Ponte Nuovo 11, Rodengo Saiano (Brescia) Itália
Local de produção: Via Brognolo 12, Passirano (Brescia) Italia
Tel +39 0308900145 Fax +39 0308900423

## diagramas e torques de partida

### DIAGRAMA DE PRESSÃO/TEMPERATURA

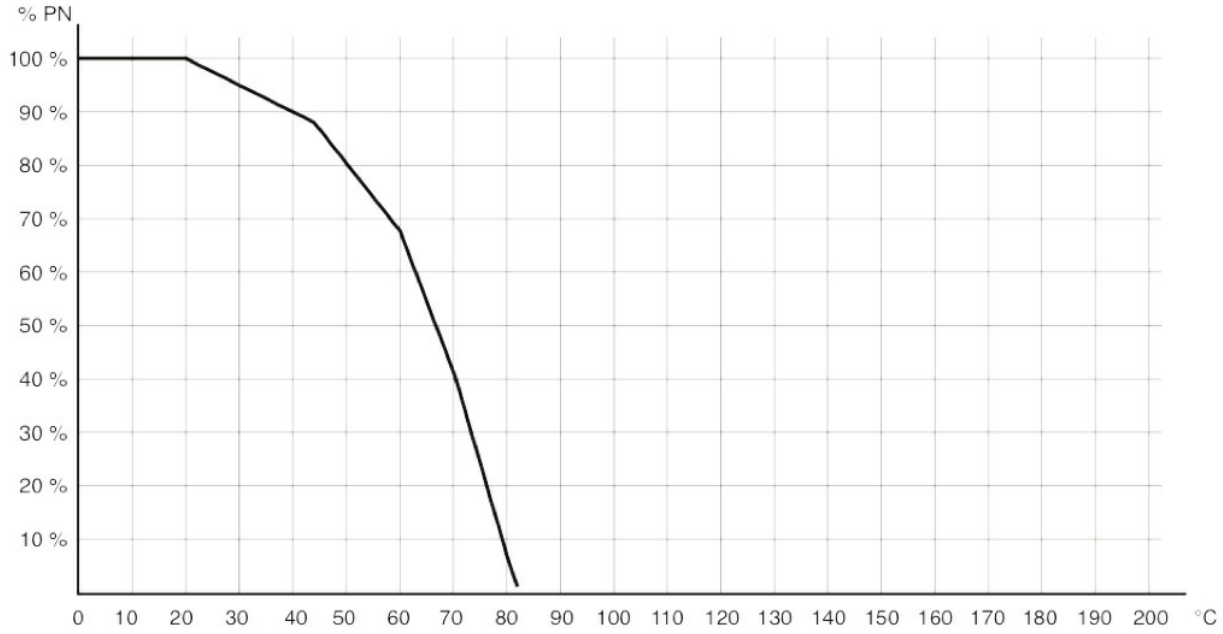


### Fluxo/queda de pressão e coeficiente nominal Kv

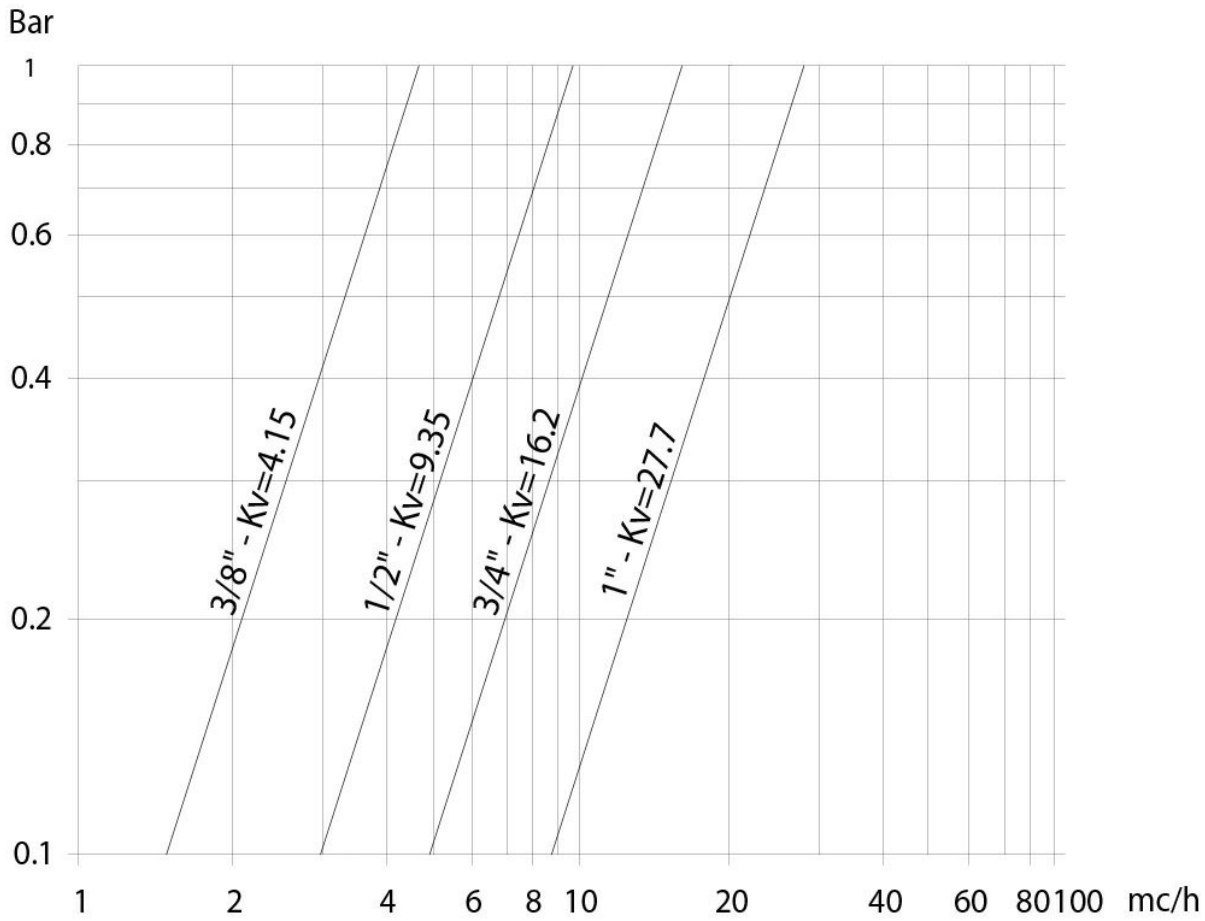

**OMAL S.p.A. Società Benefit**
Sede: Via Ponte Nuovo 11, Rodengo Saiano (Brescia) Itália
Local de produção: Via Brognolo 12, Passirano (Brescia) Italia
Tel +39 0308900145 Fax +39 0308900423

O valor Kv é o valor da vazão em $m^3/h$ (com água a 15°C) que causa a queda de pressão de 1 bar.

| TORQUES DE PARTIDA em Nm | | | | |
|---|---|---|---|---|
| **MEDIDA** | **DN 10 3/8"** | **DN 15 1/2"** | **DN 20 3/4"** | **DN 25 1"** |
| PN 210 bar | 7 | 11 | 15 | 20 |

Os valores do torque podem variar dependendo da temperatura e do tipo de fluido. Considerar um fator de segurança de 1,4.
Com ciclos frequentes de abertura e fechamento, o torque de manobra pode diminuir significativamente em comparação ao inicial. Os acoplamentos atuador/válvula, mostrados nas páginas a seguir, são realizados para válvulas que interceptam fluidos líquidos ou gasosos, limpos e para temperaturas médias. Para mais informações ou usos diferentes, consultar nosso departamento de vendas.