OMAL S.p.A. Società Benefit
Sede: Via Ponte Nuovo 11, Rodengo Saiano (Brescia) Itália
Local de produção: Via Brognolo 12, Passirano (Brescia) Italia
Tel +39 0308900145 Fax +39 0308900423

Warning: filectime(): stat failed for /var/www/vhost/www.omal.it/htdocs/https://www.omal.it/./FilesProdotti/Certificato-PED-DNV.pdf in **/var/www/vhost/www.omal.it/htdocs/prodotto-printable.php** on line **65**

Warning: filectime(): stat failed for /var/www/vhost/www.omal.it/htdocs/https://www.omal.it/./FilesProdotti/80486-ValvoleasferaATEX-IT-EN.pdf in **/var/www/vhost/www.omal.it/htdocs/prodotto-printable.php** on line **65**

Warning: filectime(): stat failed for /var/www/vhost/www.omal.it/htdocs/https://www.omal.it/./FilesProdotti/80844-02-ITEM101-IT-EN-DE-ES-0723.pdf in **/var/www/vhost/www.omal.it/htdocs/prodotto-printable.php** on line **65**

Warning: filectime(): stat failed for /var/www/vhost/www.omal.it/htdocs/https://www.omal.it/./FilesProdotti/RICEVUTADEPOSITOF.T.ATEXN.VS-19.pdf in **/var/www/vhost/www.omal.it/htdocs/prodotto-printable.php** on line **65**

Válvula de esfera em latão
Item 101

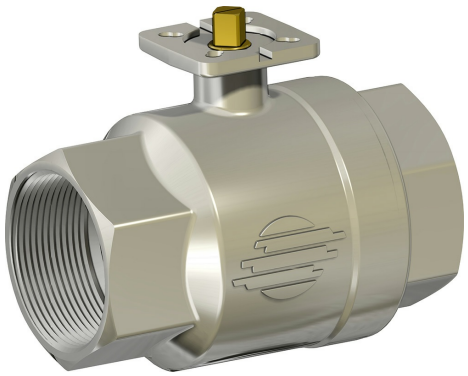

Macro Válvulas de esfera

Categoria Outras válvulas a esfera de latão

Válvula de esfera em latão 2 vias rosqueada passagem integral

características

CARACTERÍSTICAS GERAIS:
• A válvula e construída para aplicações de média pressão com fluidos não agressivos.• Temperatura de operação: de -20°C a + 150°C para fluidos.
• Pressão de operação: ver o diagrama.
• Fluido interceptado: ar, água, gás, óleo, produtos petrolíferos e petroquímicos, vácuo.
• Extremidade rosqueada em conformidade com a norma ISO 7/1 and NPT.
• Flange de montagem do atuador conforme norma ISO 5211.
• Disponível também uma versão com perfil de guarnição da esfera autorregulável, adequada para uso com fluidos sujos ou contendo partículas sólidas.

EXECUÇÕES ESPECIAIS A PEDIDO:
• Para outras aplicações, entrar em contato com nosso escritório técnico.

CERTIFICAÇÕES:
• Em conformidade com a diretiva europeia 2014/68/UE "PED".
• Versão ATEX em conformidade com a diretiva 2014/34/UE a pedido

OMAL S.p.A. Società Benefit
Sede: Via Ponte Nuovo 11, Rodengo Saiano (Brescia) Itália
Local de produção: Via Brognolo 12, Passirano (Brescia) Italia
Tel +39 0308900145 Fax +39 0308900423

dimensões

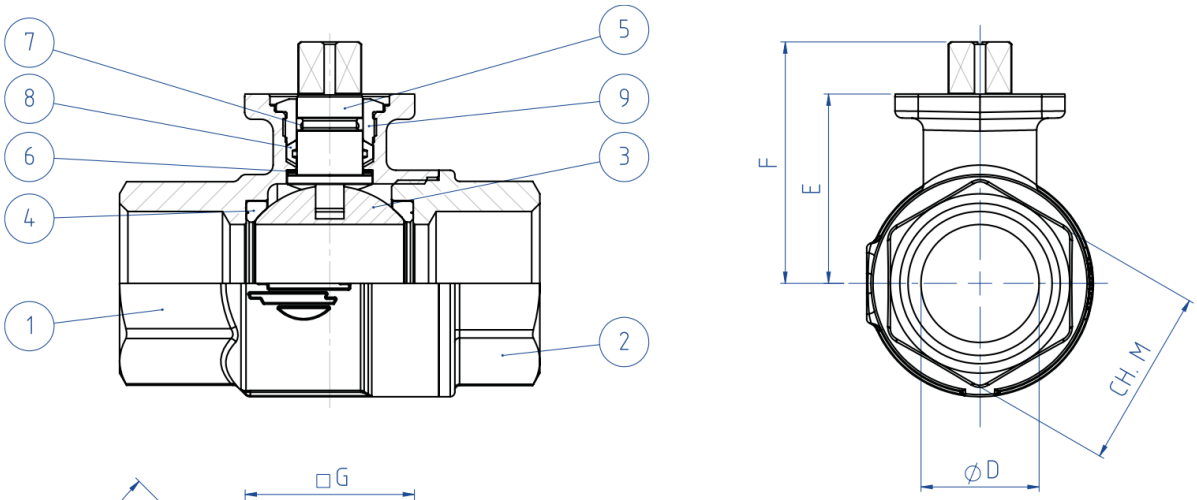

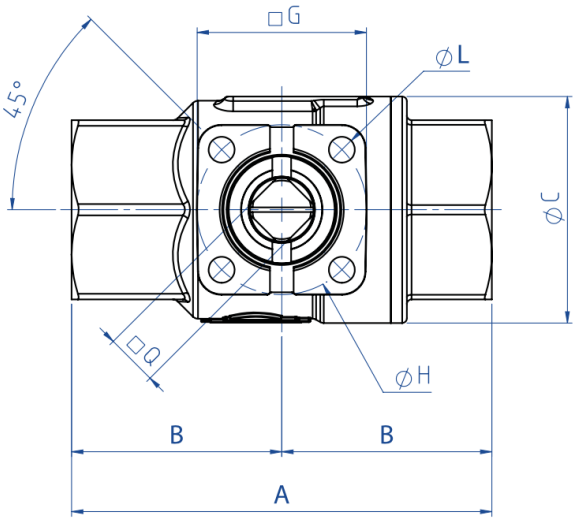

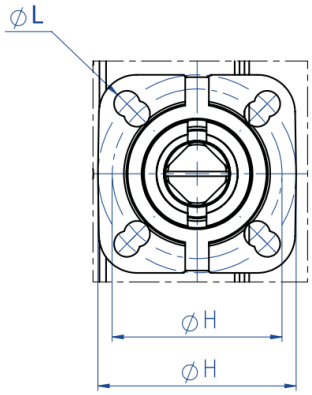

dal 1" 1/4 al 3" doppia foratura
from 1" 1/4 to 3" double drilling

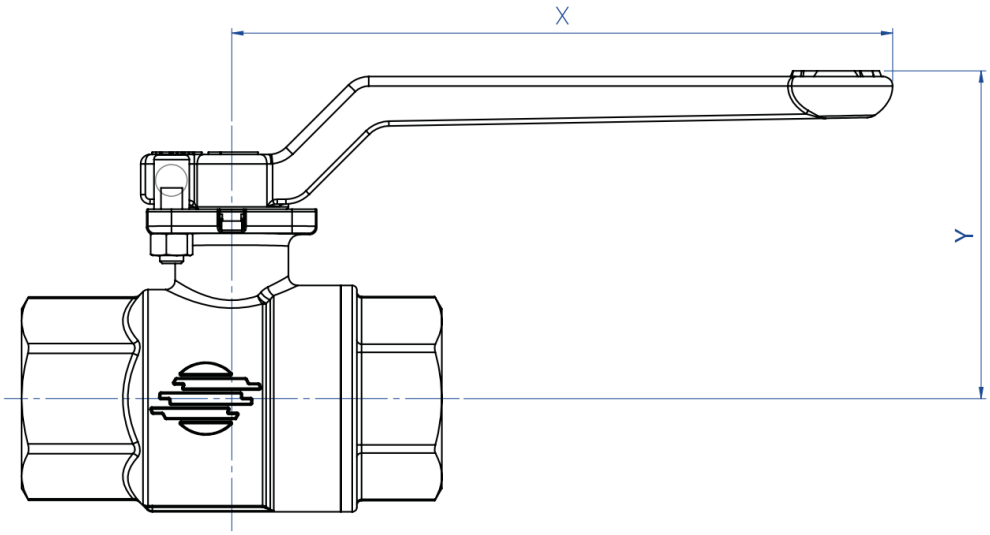

OMAL S.p.A. Società Benefit
Sede: Via Ponte Nuovo 11, Rodengo Saiano (Brescia) Itália
Local de produção: Via Brognolo 12, Passirano (Brescia) Italia
Tel +39 0308900145 Fax +39 0308900423

DIMENSÕES																	
MEDIDA		øD	ISO 7/1		NPT		øc	□Q	E	F	G	øH	ISO	øL	ch.M	X	Y
DN [mm]	[polegada]		A	B	A	B											
DN 10	3/8"	10	69	34,5	62	31	31,8	9	30,5	38,5	36	36	F03	5,5	25	140	58,5
DN 15	1/2"	15	69	34,5	62	31	31,8	9	30,5	38,5	36	36	F03	5,5	25	140	58,5
DN 20	3/4"	20	77	38,5	68	34	40	11	36,3	47,1	36	36	F03	5,5	31	140	65
DN 25	1"	25	89	44,5	79,5	39,8	48	11	40,2	50,9	36	36	F03	5,5	38	140	68
DN 32	1" 1/4	32	103	51,5	92	46	60	11	51,5	62,5	42	36/42	F03/F04	5,5	47	140	80
DN 40	1" 1/2	40	114	57	102	51	70,6	11	58	69	42	36/42	F03/F04	5,5	54	140	86
DN 50	2"	50	134	67	116	58	88,5	11	65,3	76,3	46	42/50	F04/F05	5,5/6,5	66	140	93,5
DN 65	2" 1/2	65	161	80,5	146	73	112	14	83	97	65	50/70	F05/F07	6,5/8,5	84	212	118
DN 80	3"	80	185	92,5	168	84	138,4	14	94,5	108,5	65	50/70	F05/F07	6,5/8,5	98	212	127,5

OMAL S.p.A. Società Benefit
Sede: Via Ponte Nuovo 11, Rodengo Saiano (Brescia) Itália
Local de produção: Via Brognolo 12, Passirano (Brescia) Italia
Tel +39 0308900145 Fax +39 0308900423

materiais

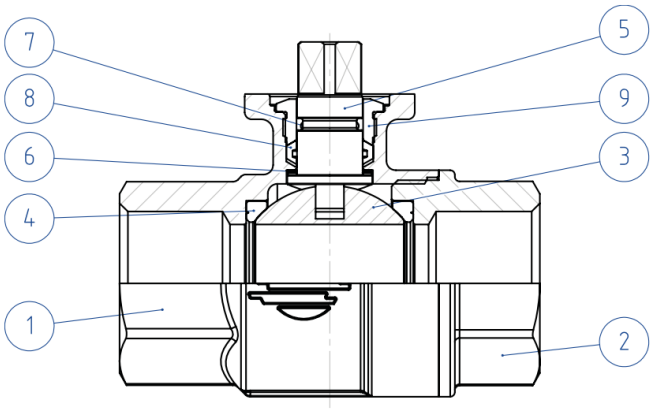

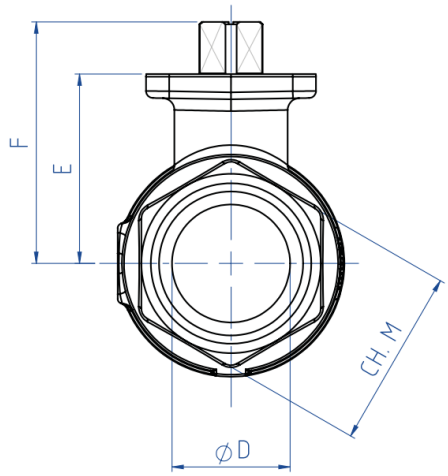

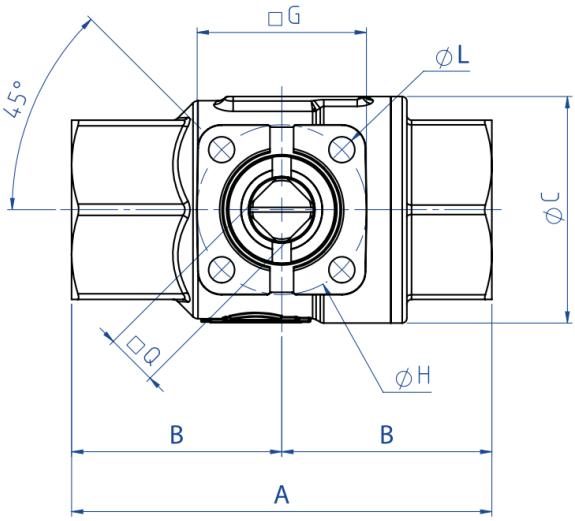

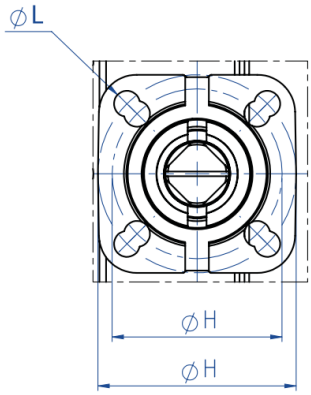

dal 1" 1/4 al 3" doppia foratura
from 1" 1/4 to 3" double drilling

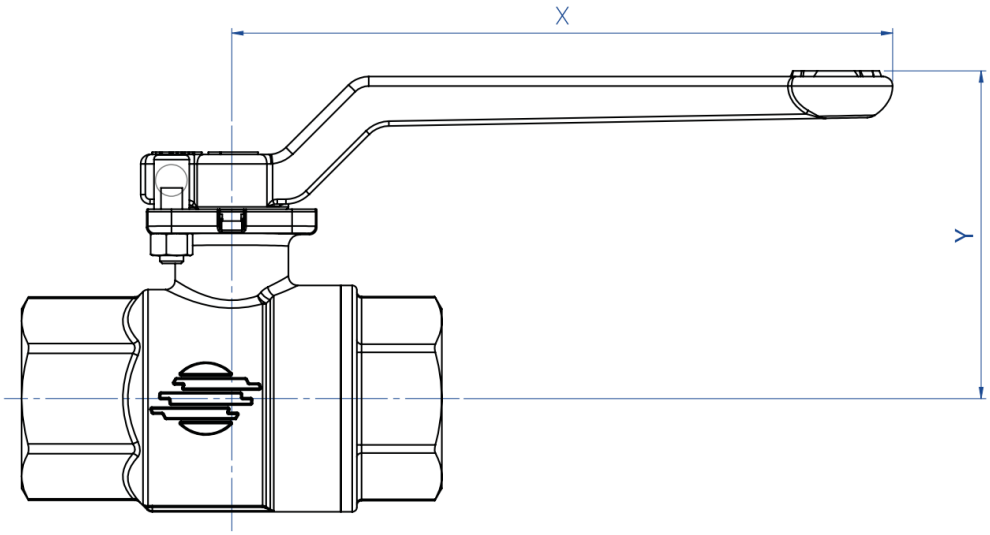

OMAL S.p.A. Società Benefit
Sede: Via Ponte Nuovo 11, Rodengo Saiano (Brescia) Itália
Local de produção: Via Brognolo 12, Passirano (Brescia) Italia
Tel +39 0308900145 Fax +39 0308900423

MATERIALS			
1	Body*	Brass	EN 12165 CW617N
2	Threaded ends*	Brass	EN 12165 CW617N
3	Ball	Brass chromium plated	EN 12164 CW614N
4	Seals	P.T.F.E.	
5	Shaft	Brass	EN 12164 CW614N
6	Antifriction rings	P.T.F.E.	
7	O-ring	FKM	
8	Shaft seal	P.T.F.E.	
9	Gland nut*	Brass	EN 12164 CW614N
* Surface treatment: bright nickel plating			

OMAL S.p.A. Società Benefit
Sede: Via Ponte Nuovo 11, Rodengo Saiano (Brescia) Itália
Local de produção: Via Brognolo 12, Passirano (Brescia) Italia
Tel +39 0308900145 Fax +39 0308900423

diagramas e torques de partida

DIAGRAMA DE PRESSÃO/TEMPERATURA

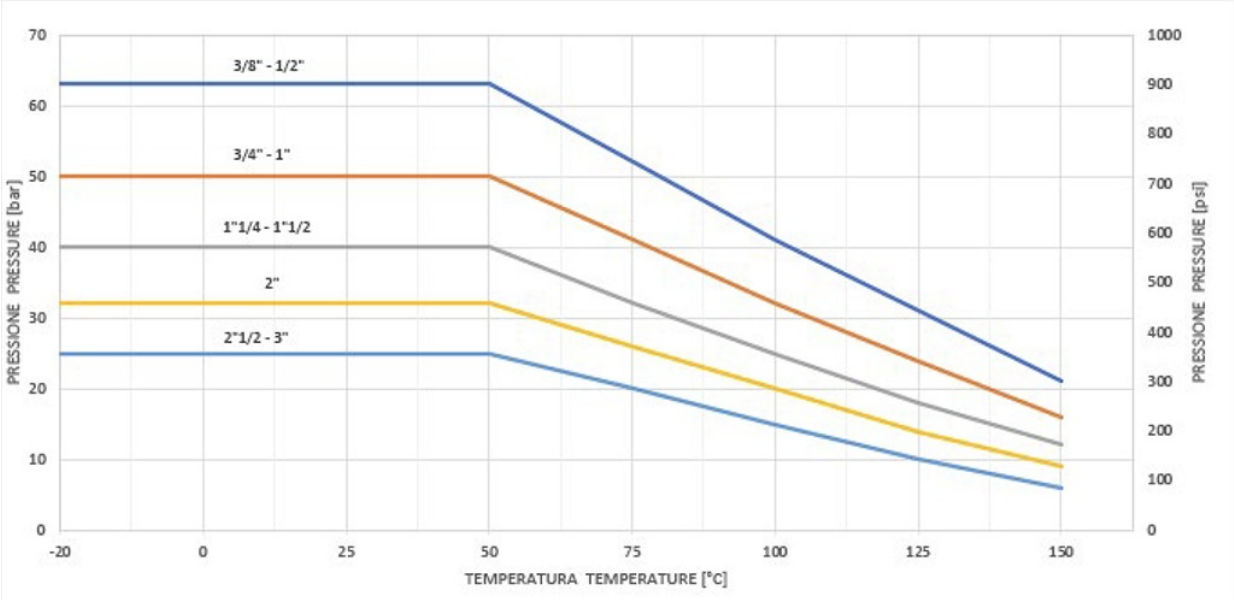

Fluxo/queda de pressão e coeficiente nominal Kv

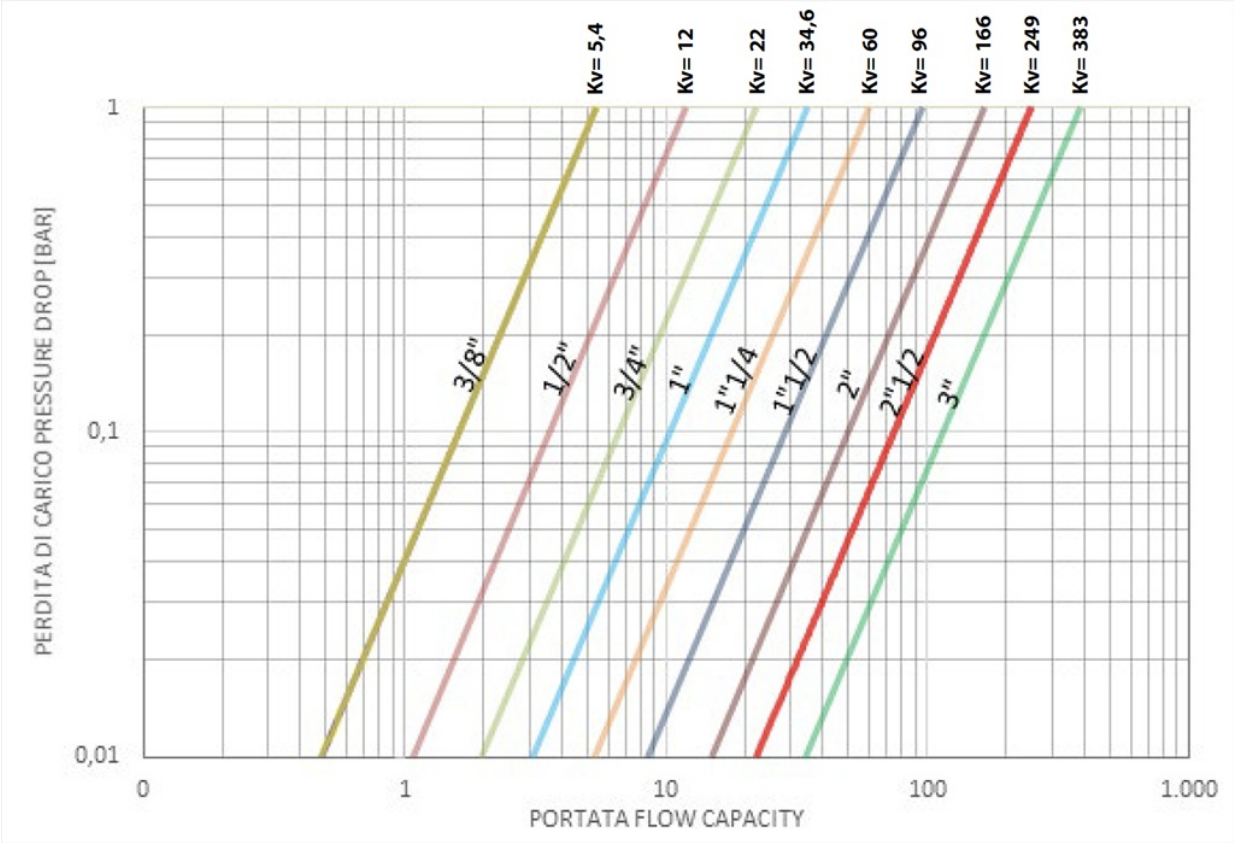

O valor Kv é o valor da vazão em m^3/h (com água a 15°C) que causa a queda de pressão de 1 bar.

OMAL S.p.A. Società Benefit
Sede: Via Ponte Nuovo 11, Rodengo Saiano (Brescia) Itália
Local de produção: Via Brognolo 12, Passirano (Brescia) Italia
Tel +39 0308900145 Fax +39 0308900423

TORQUES DE PARTIDA em Nm									
MEDIDA	DN 10 3/8"	DN 15 1/2"	DN 20 3/4"	DN 25 1"	DN 32 1"1/4	DN 40 1"1/2	DN 50 2"	DN 65 2"1/2	DN 80 3"
PN 25 bar								48	70
PN 32 bar							23		
PN 40 bar					11	16			
PN 50 bar			5	8					
PN 64 bar	4	4							

Os valores do torque podem variar dependendo da temperatura e do tipo de fluido. Considerar um fator de segurança de 1,4.Com ciclos frequentes de abertura e fechamento, o torque de manobra pode diminuir significativamente em comparação ao inicial. Os acoplamentos atuador/válvula, mostrados nas páginas a seguir, são realizados para válvulas que interceptam fluidos líquidos ou gasosos, limpos e para temperaturas médias. Para mais informações ou usos diferentes, consultar nosso departamento de vendas.

documentos

Certificati

PED
ATEX - Ball Valves

Istruzioni

ISTRUZIONI ATEX 8_0486
ISTRUZIONI USO 8_0844-02