OMAL S.p.A. Società Benefit
Sedes centrales: Via Ponte Nuovo 11, Rodengo Saiano (Brescia) Italia
Centro de producción: Via Brognolo 12, Passirano (Brescia) Italia
Tlfno +39 0308900145 Fax +39 0308900423

Válvula de bola de acero inoxidable Item 460-461

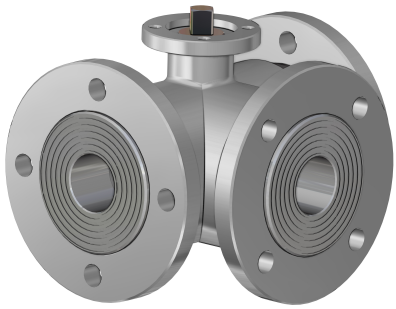

Macro Válvulas de bola

Categoría Otras válvulas de bola en acero inoxidable

Válvula de bola de acero inoxidable 3 vías 4 juntas reforzadas con bola en “T” o “L” - paso integral

ITEM 460
Válvula con bola en "T"
ITEM 461
Válvula con bola en "L

características

CARACTERÍSTICAS GENERALES:
• La válvula está construida en 316L acero inoxidable
• Bridas de conexión: EN 1092-1
• Con 4 juntas en la bola, permite el desvió del flujo en todas las direcciones, ver esquema.
• Temperatura de uso: desde -20°C a + 150°C
• Presión de uso: ver tabla.
• Fluido interceptado: aire, agua, fluidos alimentarios
• Tratamiento externo: pulido.
• Brida de montaje del accionador según la norma ISO 5211.
• La versión con palanca no tiene la cabeza de la válvula según la norma ISO 5211 y no es posible montar ningún tipo de actuador.

EJECUCIONES ESPECIALES BAJO PEDIDO:
• Bridas: Acero galvanizado - ASME B16.5 Clase 150,300
• Junta de sellado en:

- PTFE cargado vidrio,
- PTFE cargado carbografito,
- Polietileno de alta densidad.

• Para otras aplicaciones contactar con nuestro departamento técnico.

CERTIFICACIONES:
• Versión ATEX cumple con la Directiva Europea 2014/34/UE
• Certificado ATEX bajo pedido

OMAL S.p.A. Società Benefit
Sedes centrales: Via Ponte Nuovo 11, Rodengo Saiano (Brescia) Italia
Centro de producción: Via Brognolo 12, Passirano (Brescia) Italia
Tlfno +39 0308900145 Fax +39 0308900423

dimensiones

ASSE LIBERO ***FREE SHAFT***

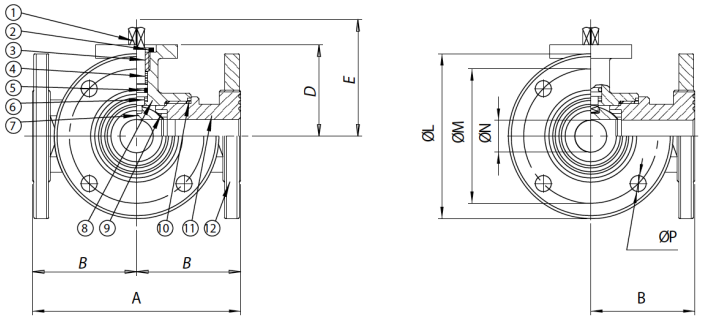

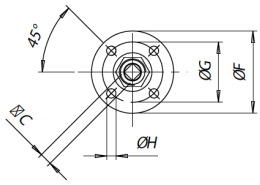

CON LEVA ***WITH LEVER***

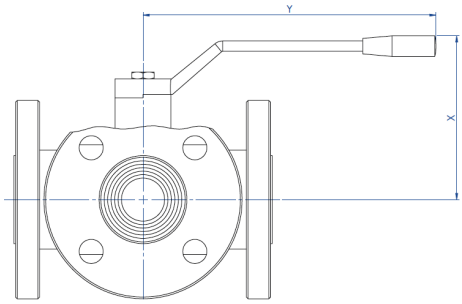

La versione con leva non ha la flangia montaggio attuatore a norma ISO 5211 e non è possibile montare alcun tipo di attuatore.

The manual version (with lever) doesn't have the ISO 5211 flange connection and its therefore not possible to mount on it any kind of actuators.

DIMENSIONES															
MEDIDA		A	B	□C	D	E	øF	øG	øH	øL	øM	øN	n°xøP	X	Y
DN [mm]	[pulgadas]														
DN 10	3/8"	120	60	6	46,5	54,5	46	36	6	90	60	10	4x14	85	130
DN 15	1/2"	130	65	6	49	57	54	42	6	95	65	15	4x14	90	130
DN 20	3/4"	140	70	9	56,5	69,5	65	50	7	105	75	20	4x14	100	170
DN 25	1"	150	75	9	61	74	65	50	7	115	85	25	4x14	110	170
DN 32	1" 1/4	180	90	14	81,5	94,5	65	50	7	140	100	32	4x18	130	240
DN 40	1" 1/2	200	100	14	89	102	90	70	9	150	110	40	4x18	140	240
DN 50	2"	220	110	17	91,5	106,5	90	70	9	165	125	50	4x18	150	260
DN 65	2" 1/2	240	120	17	101,5	116,5	125	102	11	185	145	65	4x18	160	300
DN 80	3"	260	130	17	116	134	125	102	11	200	160	80	8x18	175	330
DN 100	4"	300	150	17	131	149	125	102	11	220	180	100	8x18	190	330

OMAL S.p.A. Società Benefit
Sedes centrales: Via Ponte Nuovo 11, Rodengo Saiano (Brescia) Italia
Centro de producción: Via Brognolo 12, Passirano (Brescia) Italia
Tlfno +39 0308900145 Fax +39 0308900423

materiales

ASSE LIBERO ***FREE SHAFT***

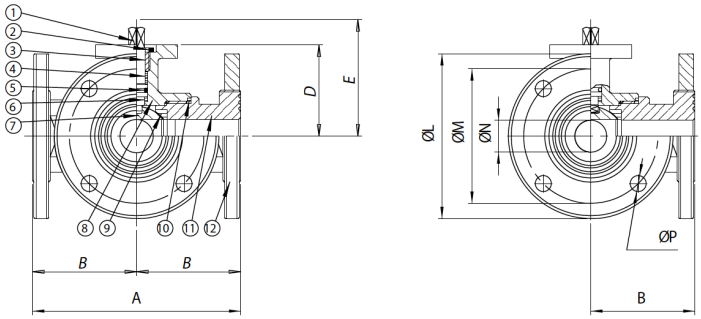

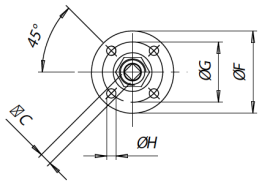

CON LEVA ***WITH LEVER***

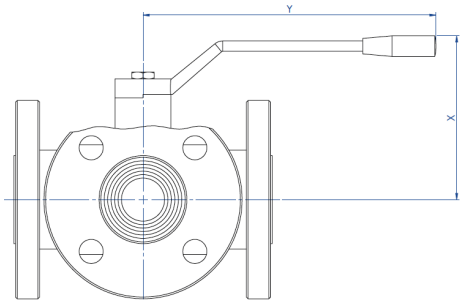

La versione con leva non ha la flangia montaggio attuatore a norma ISO 5211 e non è possibile montare alcun tipo di attuatore.

The manual version (with lever) doesn't have the ISO 5211 flange connection and its therefore not possible to mount on it any kind of actuators.

MATERIALES				
1	Vástago	316L S.S.	1.4401	UNI X2CrNiMo 17 12
2	Tuerca	303 S.S.		
3	Anillo prensajuntas	304L S.S. (303 S.S.)		
4*	Anillo de estanqueidad superior	P.T.F.E.		
5*	Junta tórica de sellado perno	FKM		
6*	Disco de sellado perno	P.T.F.E.		
7	Bola	316L S.S.	1.4401	UNI X2CrNiMo 17 12
8	Cuerpo	316L S.S.	1.4401	UNI X2CrNiMo 17 12
9*	Juntas de sellado lateral	P.T.F.E.		
10*	Juntas de sellado manguitos	P.T.F.E.		
11	Manguito hembra	316L S.S.	1.4401	UNI X2CrNiMo 17 12
12	Brida	316L S.S.	1.4401	UNI X2CrNiMo 17 12
* Detalles del kit de repuesto KGBV46....				

OMAL S.p.A. Società Benefit
Sedes centrales: Via Ponte Nuovo 11, Rodengo Saiano (Brescia) Italia
Centro de producción: Via Brognolo 12, Passirano (Brescia) Italia
Tlfno +39 0308900145 Fax +39 0308900423

diagramas y pares de aceleración

DIAGRAMA PRESIÓN/TEMPERATURA

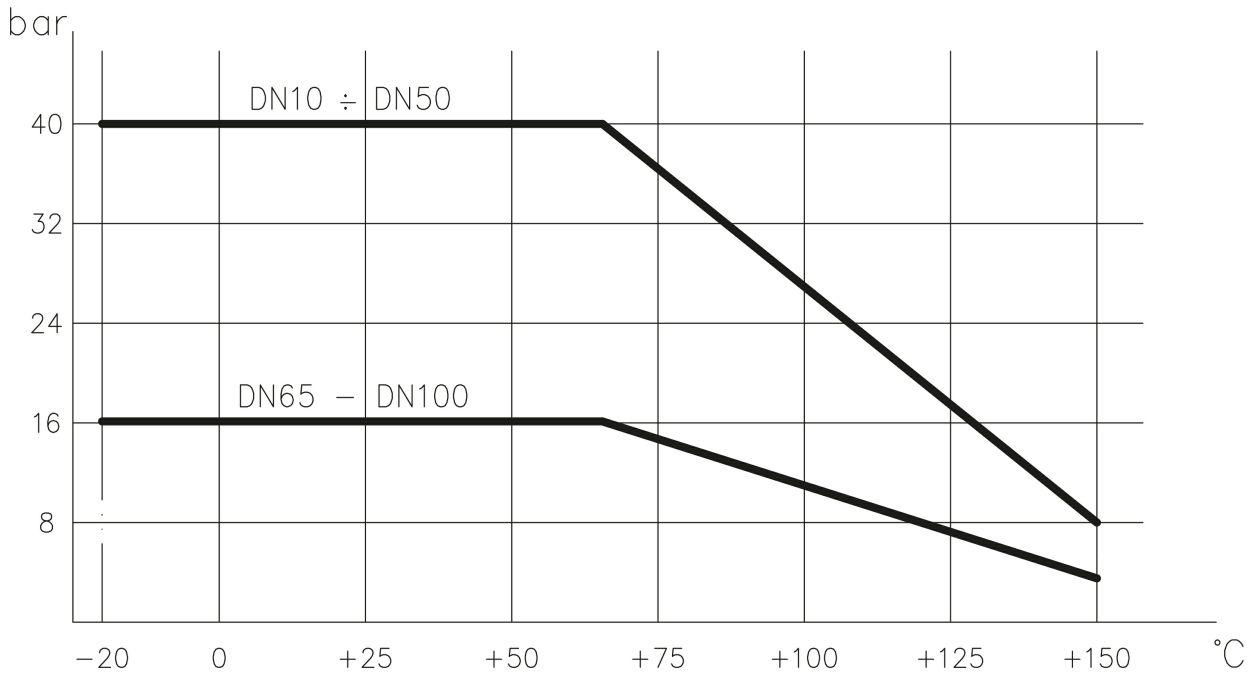

PARES DE ACELERACIÓN en Nm										
MISURA	**DN 10 3/8"**	**DN 15 1/2"**	**DN 20 3/4"**	**DN 25 1"**	**DN 32 1"1/4**	**DN 40 1"1/2**	**DN 50 2"**	**DN 65 2"1/2**	**DN 80 3"**	**DN 100 4"**
PN 16 bar								142	212	304
PN 40 bar	9	18	23	27	36	54	83			

Los valores del par pueden variar según la temperatura y el tipo de fluido. Tener en cuenta un factor de seguridad igual a 1.4.
Con frecuentes ciclos de apertura y cierre, el par de maniobra puede disminuir sensiblemente con respecto al inicial. Los acoplamientos actuador/válvula, mostrados en las siguientes páginas, se realizan para válvulas que interceptan fluidos líquidos o gaseosos, limpios y para temperaturas medias. Para más información, o usos diferentes, consultar nuestro departamento comercial.

OMAL S.p.A. Società Benefit
Sedes centrales: Via Ponte Nuovo 11, Rodengo Saiano (Brescia) Italia
Centro de producción: Via Brognolo 12, Passirano (Brescia) Italia
Tlfno +39 0308900145 Fax +39 0308900423

especificaciones

Esquema bola en "L"

N.B.:
Con actuador **SR NORMALMENTE CERRADO** la posición de reposo de la bola debe ser la "**A**".
Con actuador **SR NORMALMENTE ABIERTO** la posición de reposo de la bola debe ser la "**B**".

Vista desde arriba

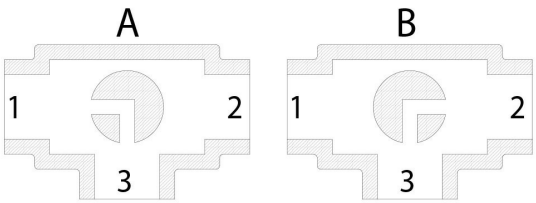

Esquema bola en "T"

Con el actuador son posibles solo dos posiciones con rotación de 90°: la configuración de la bola siempre debe comunicarse a nuestro departamento comercial.

N.B.:
Con el actuador **SR NORMALMENTE CERRADO** elegir la posición de reposo de la bola; alimentando, el actuador gira en sentido contrario a las agujas del reloj.
Con el actuador **SR NORMALMENTE ABIERTO** elegir la posición de reposo de la bola; alimentando, el actuador gira en sentido de las agujas del reloj.
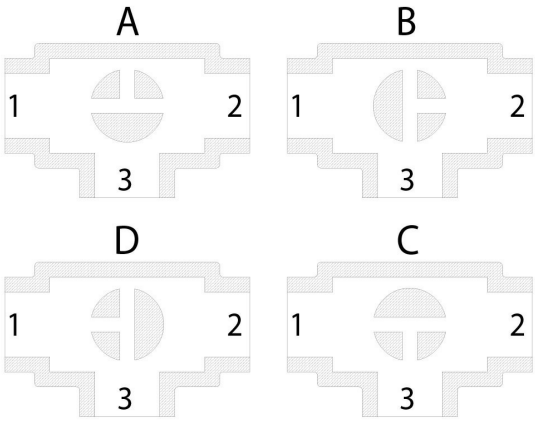
Vista desde arriba