OMAL S.p.A. Società Benefit
Hauptsitz: Via Ponte Nuovo 11, Rodengo Saiano (Brescia), Italien
Produktionsstandort: Via Brognolo 12, Passirano (Brescia), Italien
Tel +39 0308900145 Fax +39 0308900423

Warning: filectime(): stat failed for /var/www/vhost/www.omal.it/htdocs/https://www.omal.it/./FilesProdotti/TA-LUFT.pdf in **/var/www/vhost/www.omal.it/htdocs/prodotto-printable.php** on line **65**

Warning: filectime(): stat failed for /var/www/vhost/www.omal.it/htdocs/https://www.omal.it/./FilesProdotti/RICEVUTADEPOSITOF.T.ATEXN.VS-19.pdf in **/var/www/vhost/www.omal.it/htdocs/prodotto-printable.php** on line **65**

Warning: filectime(): stat failed for /var/www/vhost/www.omal.it/htdocs/https://www.omal.it/./FilesProdotti/Certificate-202053402-OMAL-ValvoleMagnum-Thor-new.pdf in **/var/www/vhost/www.omal.it/htdocs/prodotto-printable.php** on line **65**

Warning: filectime(): stat failed for /var/www/vhost/www.omal.it/htdocs/https://www.omal.it/./FilesProdotti/FG-063579-647FUGITIVEEMISSIONDN25CL.600T1-M4.pdf in **/var/www/vhost/www.omal.it/htdocs/prodotto-printable.php** on line **65**

Warning: filectime(): stat failed for /var/www/vhost/www.omal.it/htdocs/https://www.omal.it/./FilesProdotti/Certificato-PED-DNV.pdf in **/var/www/vhost/www.omal.it/htdocs/prodotto-printable.php** on line **65**

Warning: filectime(): stat failed for /var/www/vhost/www.omal.it/htdocs/https://www.omal.it/./FilesProdotti/80486-ValvoleasferaATEX-IT-EN.pdf in **/var/www/vhost/www.omal.it/htdocs/prodotto-printable.php** on line **65**

Warning: filectime(): stat failed for /var/www/vhost/www.omal.it/htdocs/https://www.omal.it/./FilesProdotti/UMAH1000-IT-01-21.pdf in **/var/www/vhost/www.omal.it/htdocs/prodotto-printable.php** on line **65**

Warning: filectime(): stat failed for /var/www/vhost/www.omal.it/htdocs/https://www.omal.it/./FilesProdotti/80844-32-ValvoleasferaMagnumSplitWaferM4PN63-100-IT-EN-DE-ES-0522.pdf in **/var/www/vhost/www.omal.it/htdocs/prodotto-printable.php** on line **65**

Warning: filectime(): stat failed for /var/www/vhost/www.omal.it/htdocs/https://www.omal.it/./PdfProdotti/012/Certificati/FIRE SAFE DN 15-100/Split Wafer - PN 63-100 ANSI 600 in acciaio inox - FIRE SAFE DN15-100.pdf in **/var/www/vhost/www.omal.it/htdocs/prodotto-printable.php** on line **65**

MAGNUM Split Wafer PN 63-100 ANSI 600 aus Edelstahl

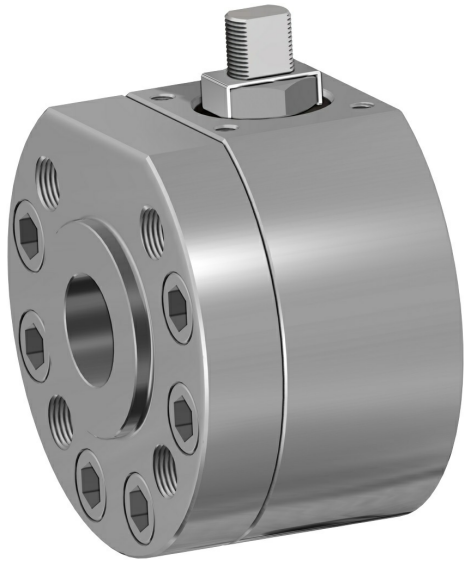

Makro Kugelhähne

Kategorie MAGNUM

Unterkategorie MAGNUM Split Wafer

Familie MAGNUM Split Wafer PN 63-100 ANSI 600

vorteile

OMAL S.p.A. Società Benefit
Hauptsitz: Via Ponte Nuovo 11, Rodengo Saiano (Brescia), Italien
Produktionsstandort: Via Brognolo 12, Passirano (Brescia), Italien
Tel +39 0308900145 Fax +39 0308900423

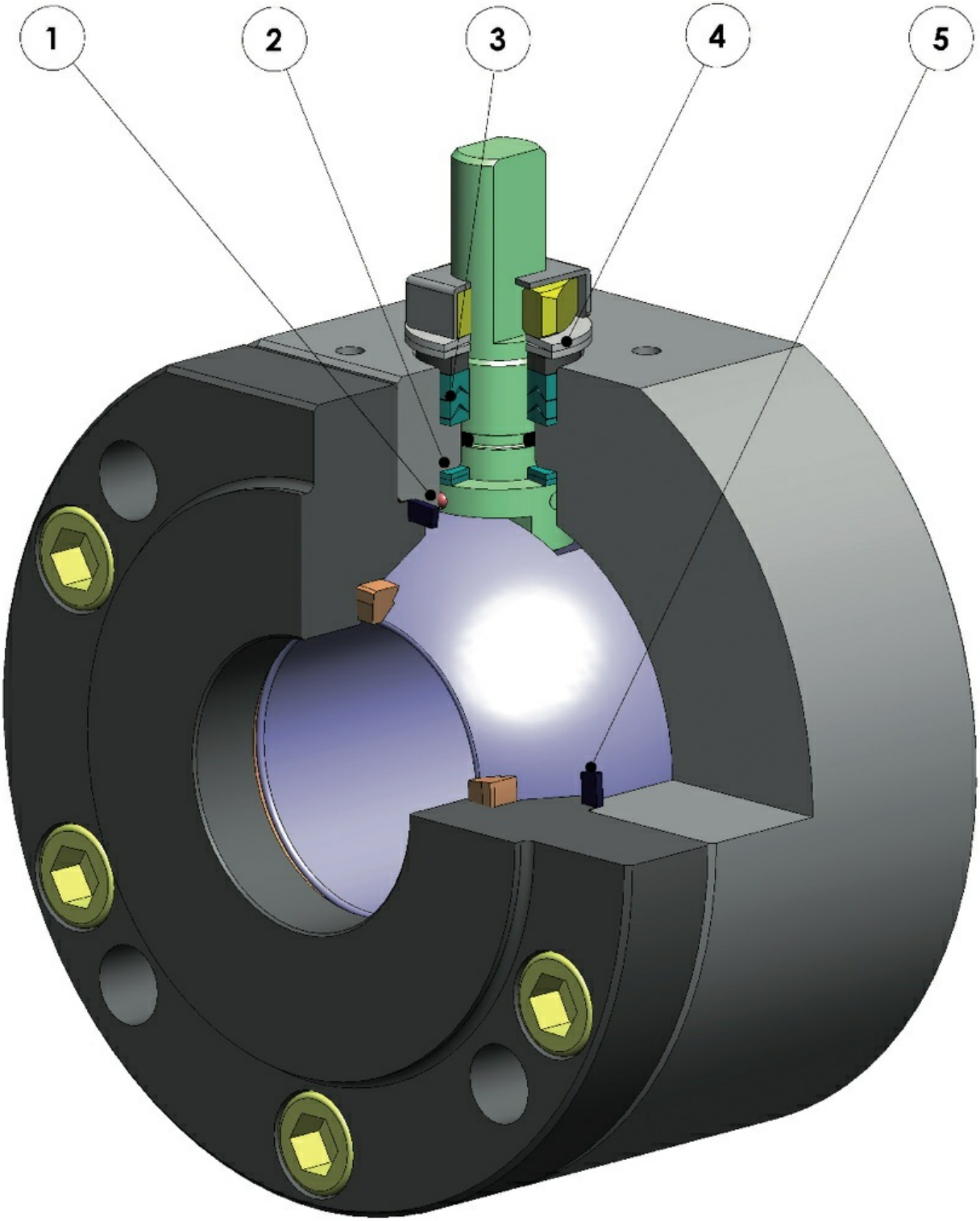

1. Antistatische Vorrichtung (Stromdurchgang zwischen Kugel, Spindel und Gehäuse)
Elektrostatische Ladungen, die bei Verwendung in leicht entflammbaren und/oder explosionsgefährdeten Umgebungen eine Zündgefahr darstellen können, werden vermieden
Garantierte Kontaktsicherheit während der gesamten Lebensdauer der Armatur

2. Doppelter Gleitring
Gewährleistet ein niedrigeres Antriebsmoment der Armatur
Geringerer Verschleiß im Vergleich zur Ausführung mit nur einem Ring

3. V-Ring-Dichtpackung mit 3 Dichtungen + O-Ring
Garantiert eine perfekte Dichtung auch nach zahlreichen Zyklen

4. Tellerfedern an der Spindeldichtung
Gleichen Spiel aus, welches durch den Verschleiß auf Grund der halbkreisförmigen Drehung der Welle entsteht und vermeiden so Leckagen nach außen
Halten die Chevron-Dichtungen (V-Packung) unter Spannung, wobei Leckagen nach außen vermieden werden, die durch den Einsatz bei verschiedenen Temperaturen entstehen können

5. Elastische Grafitdichtung
Gewährleistet Dichte nach außen, unabhängig von Temperaturschwankungen, denen die Armatur ausgesetzt ist

Genauere Achseneinstellung durch die Bearbeitung vom Rohteil zum Fertigteil in einer einzigen Stellung
Längere Lebensdauer der Armatur
Niedrigeres Antriebsmoment

Gehäuse der Armatur bei der Standardausführung aus Carbonstahl, aus nach NACE-Zertifizierung genormten Werkstoffen gefertigt
Garantiert höhere Korrosionsbeständigkeit
Höhere Dehnbarkeit der Werkstoffe

Der gesamte Produktionsprozess findet hausintern bei OMAL statt
Höchste Kontrolle in allen Verarbeitungsphasen
Durch Kunden angeforderte Spezialausführungen können rasch geliefert werden

Fire-Safe-Zertifikat
Garantierte Dichte der Armatur auch im Brandfall

ATEX-Zertifikat
Gestattet die Einrichtung in explosionsgefährdeter Umgebung

Zertifikat TA LUFT Flüchtige Emissionen
Gewährleistet höhere Dichtungssicherheit nach außen

Zertifikat EU/PED
Volle Übereinstimmung mit der EU-Sicherheitsrichtlinie für Druckgeräte

Zertifikat bis SIL 3
Hohe Funktionssicherheit

eigenschaften

STANDARDAUSFÜHRUNG

- Schwimmend gelagerte Kugel, voller Durchgang
- Weichsitz: DEVLON
- Normen für Flanschanschlüsse: EN1092-1, ASME B16.5
- Betriebstemperaturen siehe Temperatur-/Druckdiagramm
- Druckklasse: PN 63-100; ANSI 600
- Dichtungsklasse: EN12266-1 Leckrate A
- Betriebsmedien: Erdölprodukte, selbstschmierende Medien (flüssig und gasförmig), sofern sie mit den Werkstoffen kompatibel sind. Für nicht-selbstschmierende Medien (Wasser, ...) oder andere Anwendungen wenden Sie sich an das Vertriebsbüro.
- Antistatische Vorrichtung EN12266-2
- Spindeldichtung: V-Packung serienmäßig aus Modified PTFE
- Zusätzliche Spindeldichtung mit O-Ring FKM
- Anti-Blow-Out-Spindel
- Bohrung Antriebsplatte für Stellantrieb gemäß Norm ISO 5211
- Schließwinkel >7°

SONDERAUSFÜHRUNGEN AUF ANFRAGE

- Für andere Flanscharten wenden Sie sich bitte an unsere Verkaufsabteilung.
- Dichtungen aus: PTFE glasfaserverstärkt (PTFE-GF), PTFE kohlenstofffaserverstärkt (PTFE-CF). Für andere Werkstoffe wenden Sie sich bitte an unsere Verkaufsabteilung.
- Einwegausführung mit Druckausgleichsöffnung in der Kugel
- Edelstahlhebel
- Muttern und Spindelfedern aus Edelstahl
- Für Sonderausführungen mit anderen Werkstoffen (Gehäuse/Kugel/Spindel) wenden Sie sich bitte an unsere Verkaufsabteilung
- ATEX-Kennzeichnung und entsprechendes Zertifikat AUF ANFRAGE

ZERTIFIZIERUNGEN

- In Einklang mit der EU-Richtlinie 2014/68/EU PED; Flüchtige Emissionen ISO 15848 (ISO FE BH-C03-SSA 0); TA-LUFT VDI 2440; FIRE SAFE: ISO 10497 Third ed. 2010 / API 607 Sixth ed. 2010
- Funktionales Sicherheitsniveau bis SIL 3 nach IEC 61508
- In Einklang mit der EU-Richtlinie ATEX 2014/34/EU; Atex-Zertifikat AUF ANFRAGE

KONSTRUKTIONSNORMEN

- Gehäusestärken gemäß: ASME B16.34, ASME VIII div.1, EN 12516.
- Werkstoffe und Nennweiten gemäß ASME B16.34 für ANSI-Kugelhähne

OMAL S.p.A. Società Benefit
Hauptsitz: Via Ponte Nuovo 11, Rodengo Saiano (Brescia), Italien
Produktionsstandort: Via Brognolo 12, Passirano (Brescia), Italien
Tel +39 0308900145 Fax +39 0308900423

abmessungen

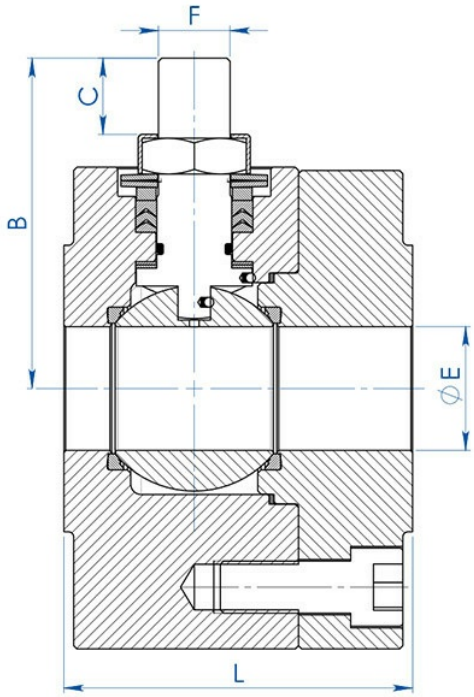

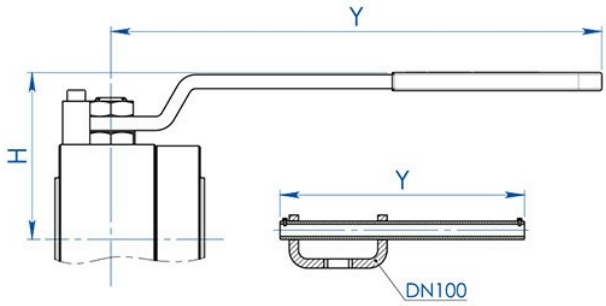

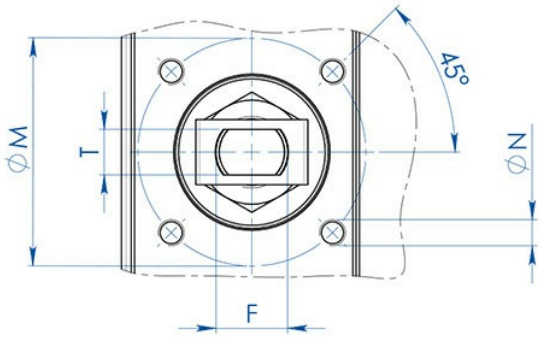

ABMESSUNGEN												
MASSE		øE	L	B	C	ATT.ISO	øM	øN	F/T	H	Y	HEBEL-KIT
DN [mm]	[Zoll]											
DN 15	1/2"	13	68	54,5	95	F04	42	M5	12/8	80	150	KLV58006
DN 20	3/4"	19	72	57,5	95	F04	42	M5	12/8	83	150	KLV58006
DN 25	1"	25	87	71,5	14,6	F05	50	M6	16/10	95	275	KLV58008
DN 32	1" 1/4	32	92	76,5	14,6	F05	50	M6	16/10	100	275	KLV58008
DN 40	1" 1/2	38	107	98,5	20,4	F07	70	M8	22/14	120	350	KLV58010
DN 50	2"	51	115	107,5	20,4	F07	70	M8	22/14	129	350	KLV58010
DN 65	2" 1/2	64	140	144	25,1	F10	102	M10	30/18	180	450	KLV58012
DN 80	3"	76	150	151,5	25,1	F10	102	M10	30/18	188	450	KLV58012
DN 100	4"	102	190	196,5	40,5	F14	140	M16	45/30	233	800	KLV58014

OMAL S.p.A. Società Benefit
Hauptsitz: Via Ponte Nuovo 11, Rodengo Saiano (Brescia), Italien
Produktionsstandort: Via Brognolo 12, Passirano (Brescia), Italien
Tel +39 0308900145 Fax +39 0308900423

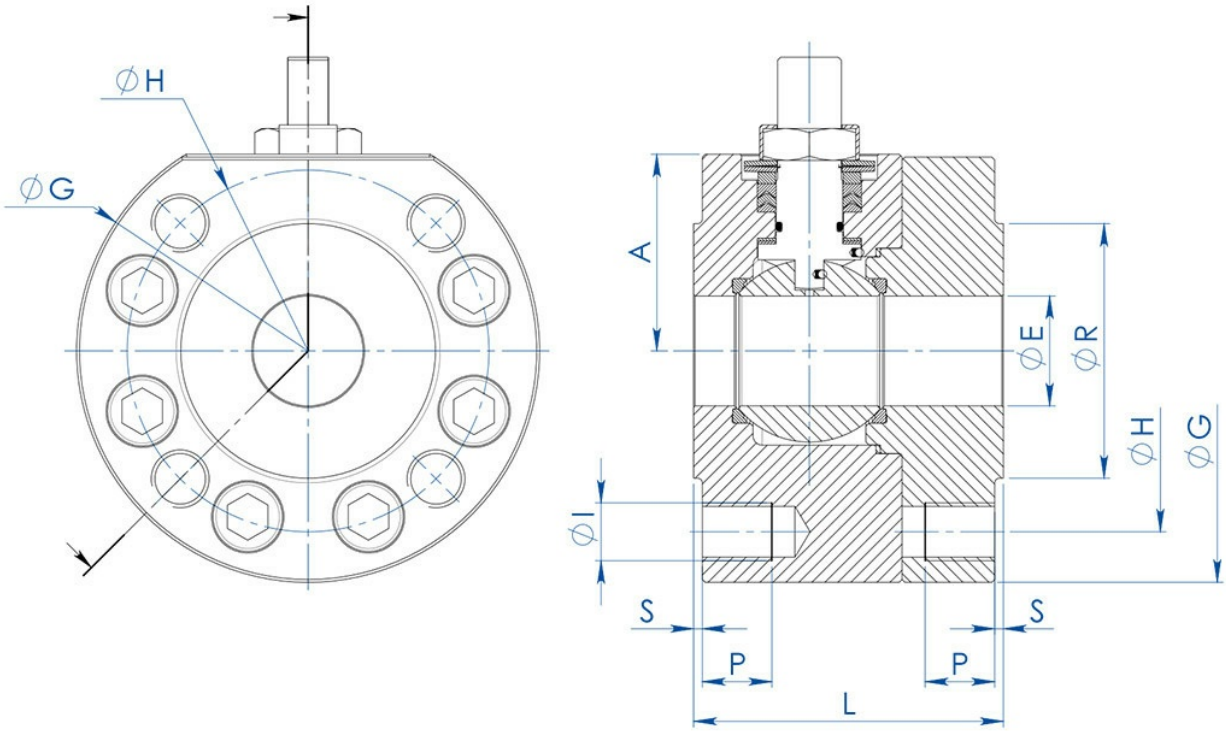

ABMESSUNGEN -PN-													
MASSE		PN	A	G	R	S	H	ANZAHL BOHRUNGEN	I	P	Kg	L	DICHTUNGSSATZ
DN [mm]	[Zoll]												
DN 15	1/2"	PN 63-100	40	95	45	2	75	4	M12	16	4,2	68	KGBV472040
DN 20	3/4"	PN 63-100	45	115	58	2	90	4	M16	20	6,7	72	KGBV472050
DN 25	1"	PN 63-100	50	125	68	2	100	4	M16	20	6,9	87	KGBV472060
DN 32	1" 1/4	PN 63-100	55	145	78	2	110	4	M20	24	9,3	92	KGBV472070
DN 40	1" 1/2	PN 63-100	68	160	88	3	125	4	M20	24	13,5	107	KGBV472080
DN 50	2"	PN 63	79	170	102	3	135	4	M20	24	16,5	115	KGBV472090
DN 50	2"	PN 100	79	185	102	3	145	4	M24	28	19,5	115	KGBV472090
DN 65	2" 1/2	PN 63	94	208	122	3	160	8	M20	25	29,5	140	KGBV472100
DN 65	2" 1/2	PN 100	101	220	122	3	170	8	M24	30	33,2	140	KGBV472100
DN 80	3"	PN 63	101,5	220	138	3	170	8	M20	25	34,9	150	KGBV472110
DN 80	3"	PN 100	108,5	235	138	3	180	8	M24	30	40,3	150	KGBV472110
DN 100	4"	PN 63	123	275	162	3	200	8	M24	30	67,5	190	KGBV472120
DN 100	4"	PN 100	123	275	162	3	210	8	M27	32	67,2	190	KGBV472120

OMAL S.p.A. Società Benefit
Hauptsitz: Via Ponte Nuovo 11, Rodengo Saiano (Brescia), Italien
Produktionsstandort: Via Brognolo 12, Passirano (Brescia), Italien
Tel +39 0308900145 Fax +39 0308900423

ABMESSUNGEN -ANSI-													
MASSE		ANSI	A	G	R	S	H	ANZAHL BOHRUNGEN	I	P	Kg	L	DICHTUNGSSATZ
DN [mm]	[Zoll]												
DN 15	1/2"	ANSI 600	40	95	35,1	6,4	66,5	4	1/2”UNC	16	4,1	68	KGBV472040
DN 20	3/4"	ANSI 600	45	115	42,9	6,4	82,6	4	5/8”UNC	20	4,4	72	KGBV472050
DN 25	1"	ANSI 600	50	125	50,8	6,4	88,9	4	5/8”UNC	20	6,3	87	KGBV472060
DN 32	1" 1/4	ANSI 600	55	135	63,5	6,4	98,6	4	5/8”UNC	20	7,6	92	KGBV472070
DN 40	1" 1/2	ANSI 600	68	155	73	6,4	114,3	4	3/4”UNC	24	11,2	107	KGBV472080
DN 50	2"	ANSI 600	79	170	91,9	6,4	127	8	5/8”UNC	20	15,5	115	KGBV472090
DN 65	2" 1/2	ANSI 600	94	208	104,6	6,4	149,4	8	3/4”UNC	25	28,3	140	KGBV472100
DN 80	3"	ANSI 600	101,5	220	127	6,4	168,1	8	3/4”UNC	25	33,8	150	KGBV472110
DN 100	4"	ANSI 600	126	279	157,2	6,4	215,9	8	7/8”UNC	30	68,2	190	KGBV472120

OMAL S.p.A. Società Benefit
Hauptsitz: Via Ponte Nuovo 11, Rodengo Saiano (Brescia), Italien
Produktionsstandort: Via Brognolo 12, Passirano (Brescia), Italien
Tel +39 0308900145 Fax +39 0308900423

werkstoffe

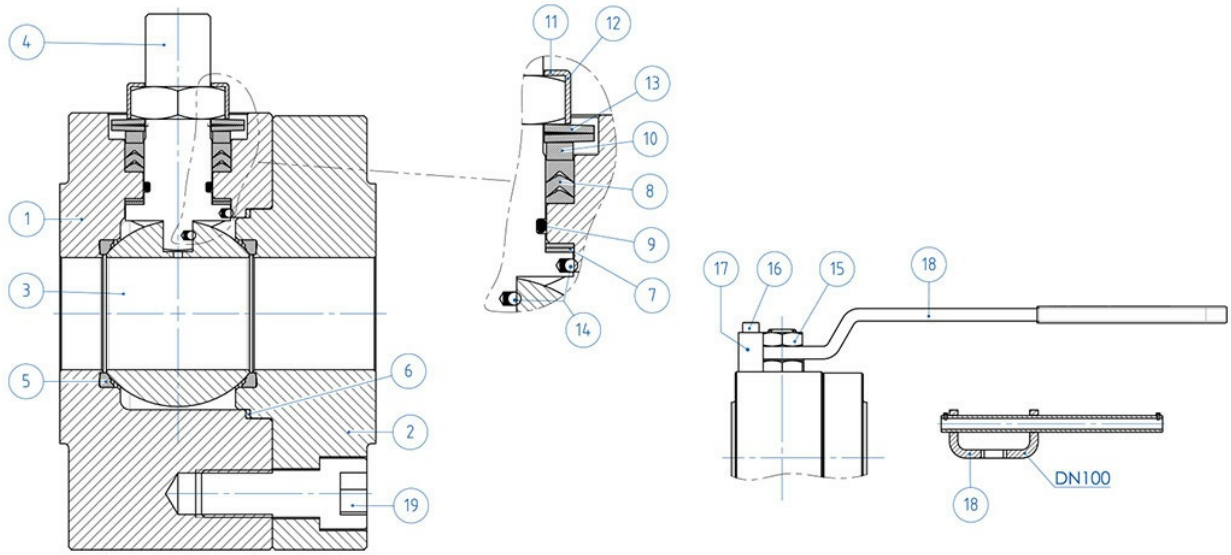

WERKSTOFFE SPLIT WAFER PN63-100 ANSI 600 Edelstahl		
Nr	**Beschreibung**	**316 Edelstahl**
1	Gehäuse	ASTM A182 F316 / A479TP.316 (x) (1.4401 / X5CrNiMo17-12-2)
2	Gewindering	
3	Kugel	ASTM A351 CF8M (1.4408/GX5CrNiMo19-12-2)
4	Spindel	A564 TP.630 (17-4PH)
5*	Sitz	DEVLON (.)
6*	Dichtung Gehäuse-Gewindering	GRAFOIL
7*	Untere Spindeldichtung	Modified PTFE (.) •
8*	V-Packung	Modified PTFE (.)
9*	O-Ring Spindel	FKM (.)
10	Haltering	304 S.S.
11	Gewindemutterbefestigungsplatte	304 S.S.
12	Spindelmutter	Verzinkter Carbonstahl (x)
13	Tellerfedern	Verzinkter Carbonstahl (xx)
14	Antistatische Vorrichtung	316 S.S.
15	Spezialschraube Gehäuse-Gewindering	A2-70 (304 S.S.)
16	Gegenmutter	Verzinkter Carbonstahl (x)
17	Befestigungsschraube	A2-70 (304 S.S.)
18	Feststellvorrichtung	Verzinkter Carbonstahl (x)
19	Hebel	Fe37 verzinkt (x)
* Bestandteile des Dichtungssatzes		

Auf Anfrage erhältlich in:
(x): 304 s.s.
(xx): 301 s.s.
• : für ≤DN32 nur in DEVLON
(.) erhältlich: Weitere Werkstoffe auf Anfrage erhältlich

OMAL S.p.A. Società Benefit
Hauptsitz: Via Ponte Nuovo 11, Rodengo Saiano (Brescia), Italien
Produktionsstandort: Via Brognolo 12, Passirano (Brescia), Italien
Tel +39 0308900145 Fax +39 0308900423

diagramme und anlaufmomente

Druck-/Temperaturdiagramm für Armaturen mit Carbonstahlgehäuse

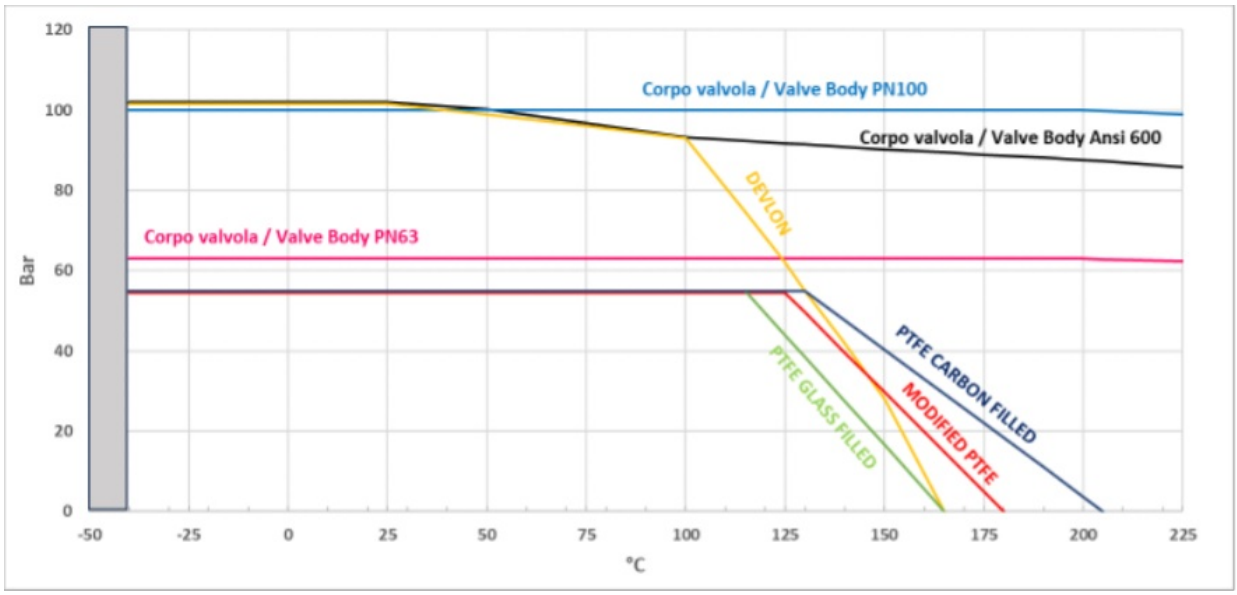

Druck-/Temperaturdiagramm für Armaturen mit Edelstahlgehäuse

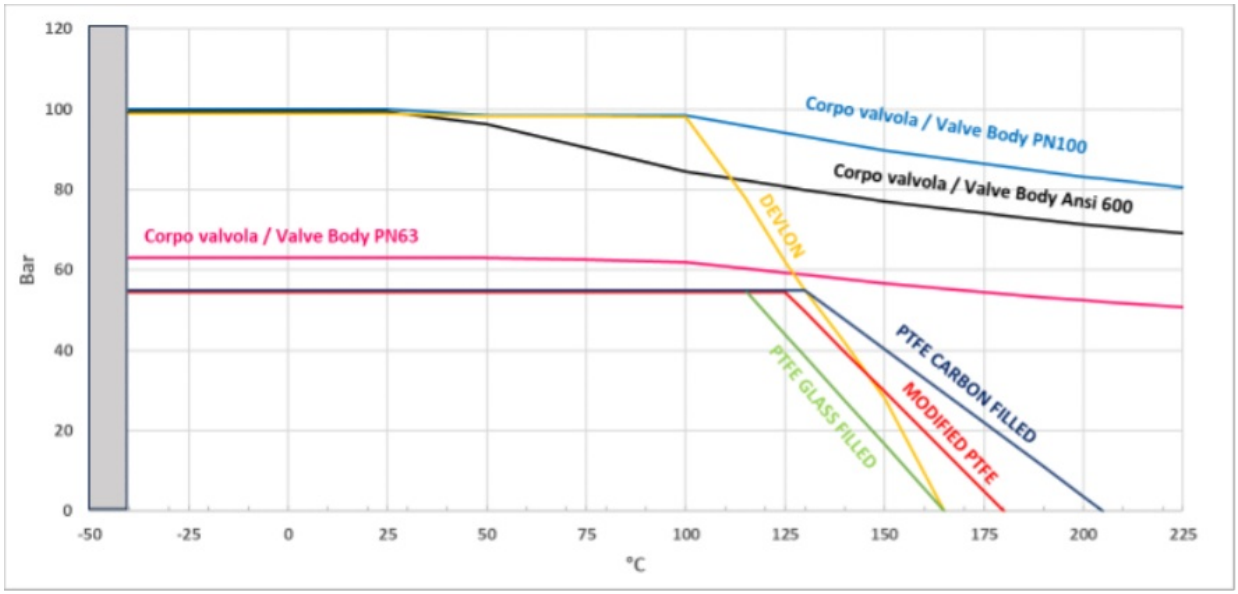

OMAL S.p.A. Società Benefit
Hauptsitz: Via Ponte Nuovo 11, Rodengo Saiano (Brescia), Italien
Produktionsstandort: Via Brognolo 12, Passirano (Brescia), Italien
Tel +39 0308900145 Fax +39 0308900423

Durchflussrate/Druckverlust und Nennkoeffizient Kv

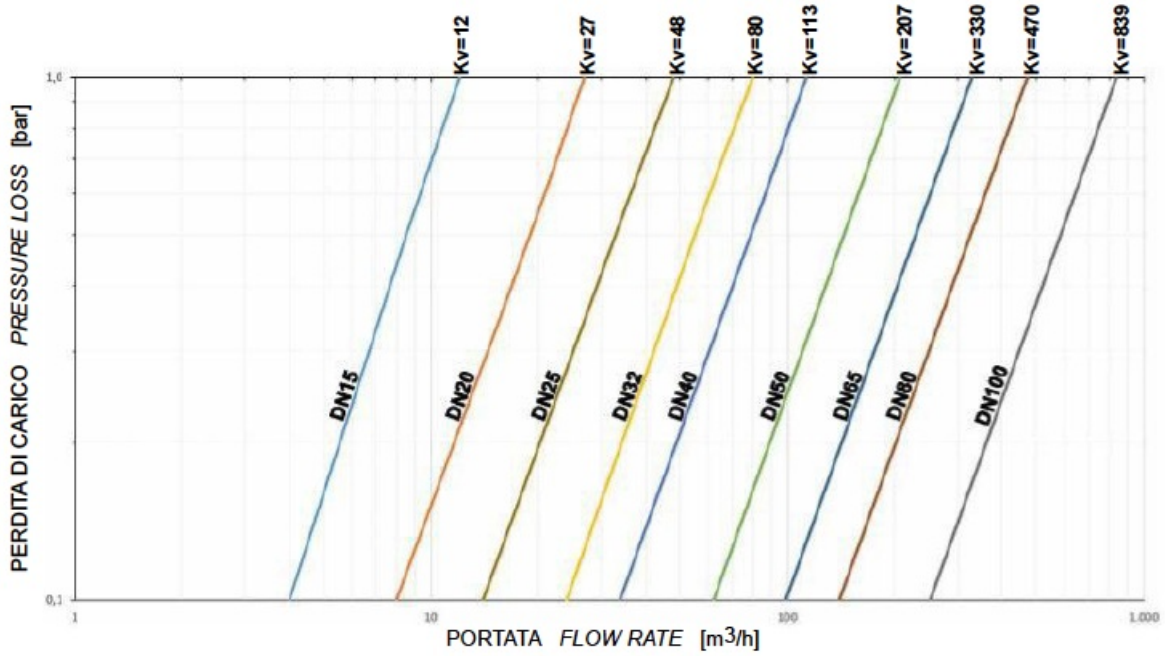

Der Kv-Wert ist der Durchflusswert in m3/h (bei einer Wassertemperatur von 15°C), der einen Druckabfall von 1 bar verursacht.

Die Abmessungen der pneumatischen Antriebe wurden unter Berücksichtigung eines Mindestversorgungsdrucks von 5,6 barg festgelegt.

OMAL S.p.A. Società Benefit
Hauptsitz: Via Ponte Nuovo 11, Rodengo Saiano (Brescia), Italien
Produktionsstandort: Via Brognolo 12, Passirano (Brescia), Italien
Tel +39 0308900145 Fax +39 0308900423

GEFÜHRTE VERLÄNGERUNG AUS GUSSSTAHL MIT HEBEL

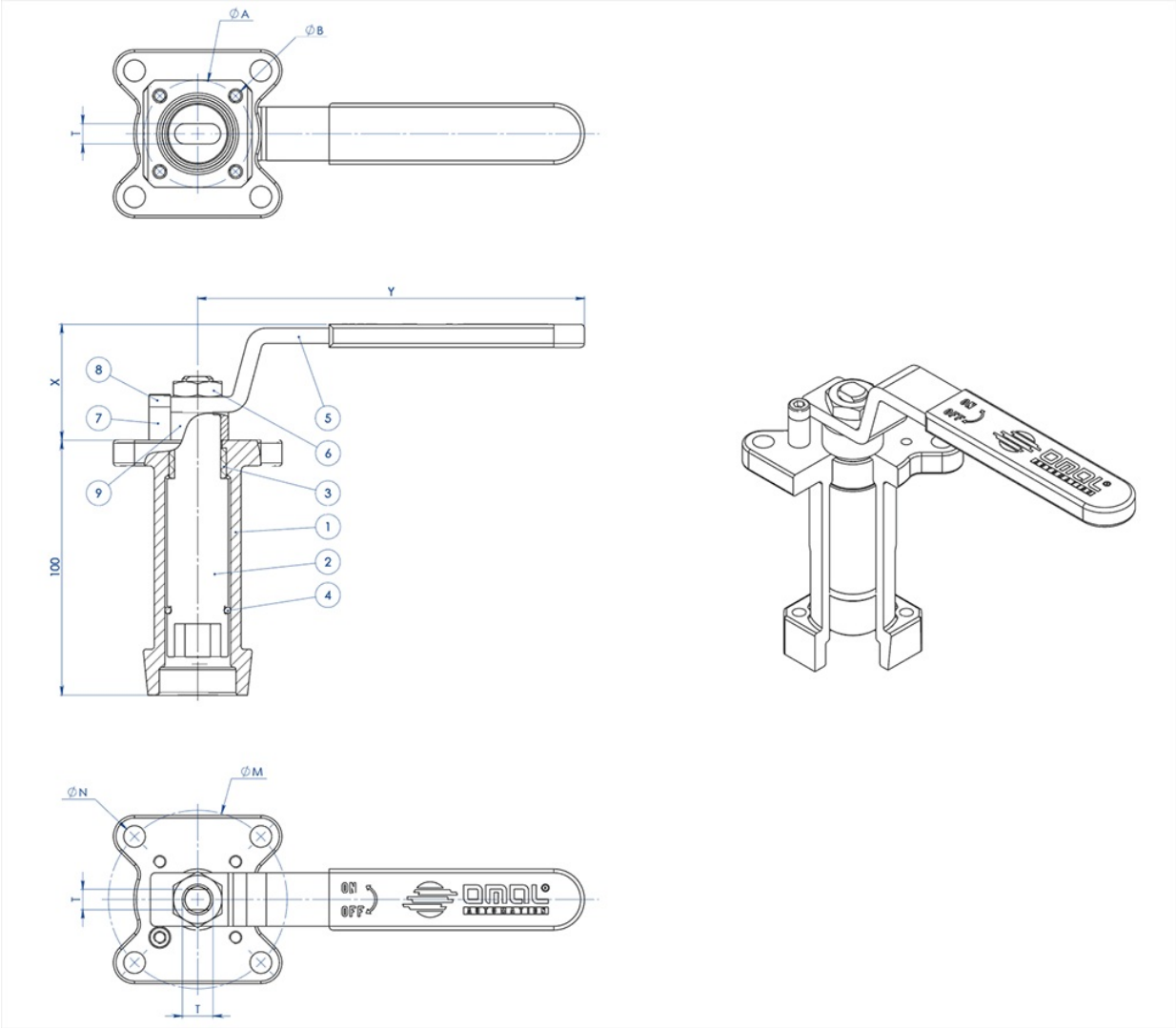

WERKSTOFFE		
TEILE-Nr	**BESCHREIBUNG**	**WERKSTOFF**
1	Verlängerung	AISI304 S.S.
2	Zapfen	AISI 430 F
3	Buchse	DELRIN
4	O-RING	NBR
5	Hebel	Fe 37 galvanisiert (*)
6	Mutter	galvanisierter Carbonstahl (*)
7	Hebelsperre	galvanisierter Carbonstahl (*)
8	Schraube Hebelsperre	A2-70
9	Abstandhalter	PTFE Kohlenstoff gefüllt

(*): Auf Anfrage in Edelstahl 304 erhältlich.

OMAL S.p.A. Società Benefit
Hauptsitz: Via Ponte Nuovo 11, Rodengo Saiano (Brescia), Italien
Produktionsstandort: Via Brognolo 12, Passirano (Brescia), Italien
Tel +39 0308900145 Fax +39 0308900423

ABMESSUNGEN							
ISO VENTIL	ØA	ØB	ØM	ØN	F/T	X	Y
F03	36	5,5	36	5,5	10/6	38,5	141,5
F04	42	5,5	42	M5	12/8	45,5	151,5
F05	50	6,5	50	6,5	16/10	48,5	276,5
F07	70	8,5	70	8,5	22/14	57,5	351,5
F10	102	11	102	11	30/18	79,5	451,5

HINWEIS:Die Artikelnummer der jeweiligen Verlängerung variiert mit Antriebsart und Ventilanschluss. Bei Bestellung anfordern.

GEFÜHRTE VERLÄNGERUNG AUS GUSSSTAHL FÜR STELLANTRIEB

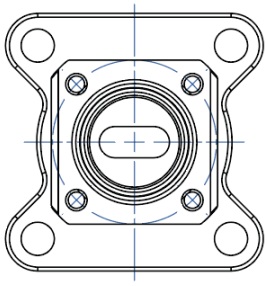

NOTA: Le dimensioni dipendono dalle dimensioni dell'attacco valvola
NOTE: Dimensions depending from valve's connection

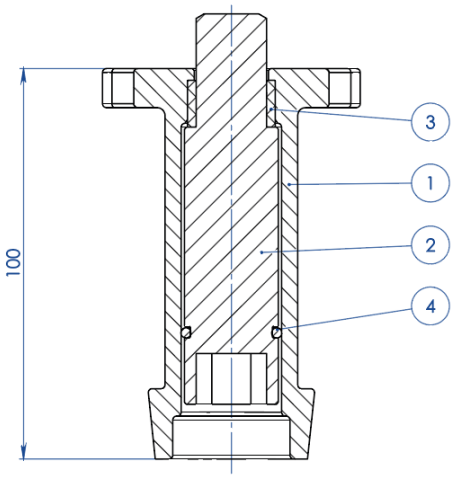

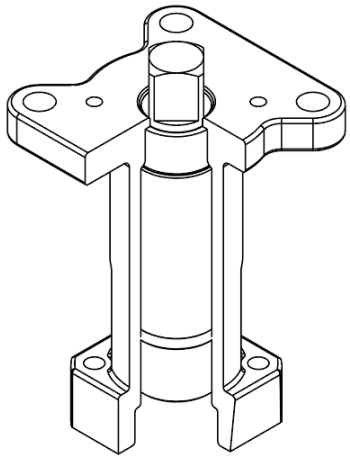

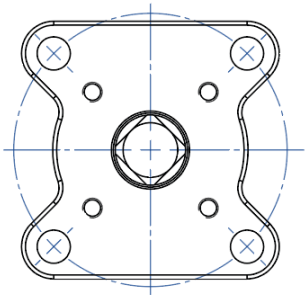

NOTA: Le dimensioni dipendono dalla taglia dell'attuatore
NOTE: Dimensions depending from actuator's size

OMAL S.p.A. Società Benefit
Hauptsitz: Via Ponte Nuovo 11, Rodengo Saiano (Brescia), Italien
Produktionsstandort: Via Brognolo 12, Passirano (Brescia), Italien
Tel +39 0308900145 Fax +39 0308900423

WERKSTOFFE		
TEILE-Nr	**BESCHREIBUNG**	**WERKSTOFF**
1	Verlängerung	ASTM A351 CF8M
2	Zapfen	AISI 430 F
3	Buchse	DELRIN
4	O-RING	NBR

HINWEIS:Die Artikelnummer der jeweiligen Verlängerung variiert mit Antriebsart und Ventilanschluss. Bei Bestellung anfordern.

GEFÜHRTE VERLÄNGERUNG, MIT HEBEL VERSCHWEISST

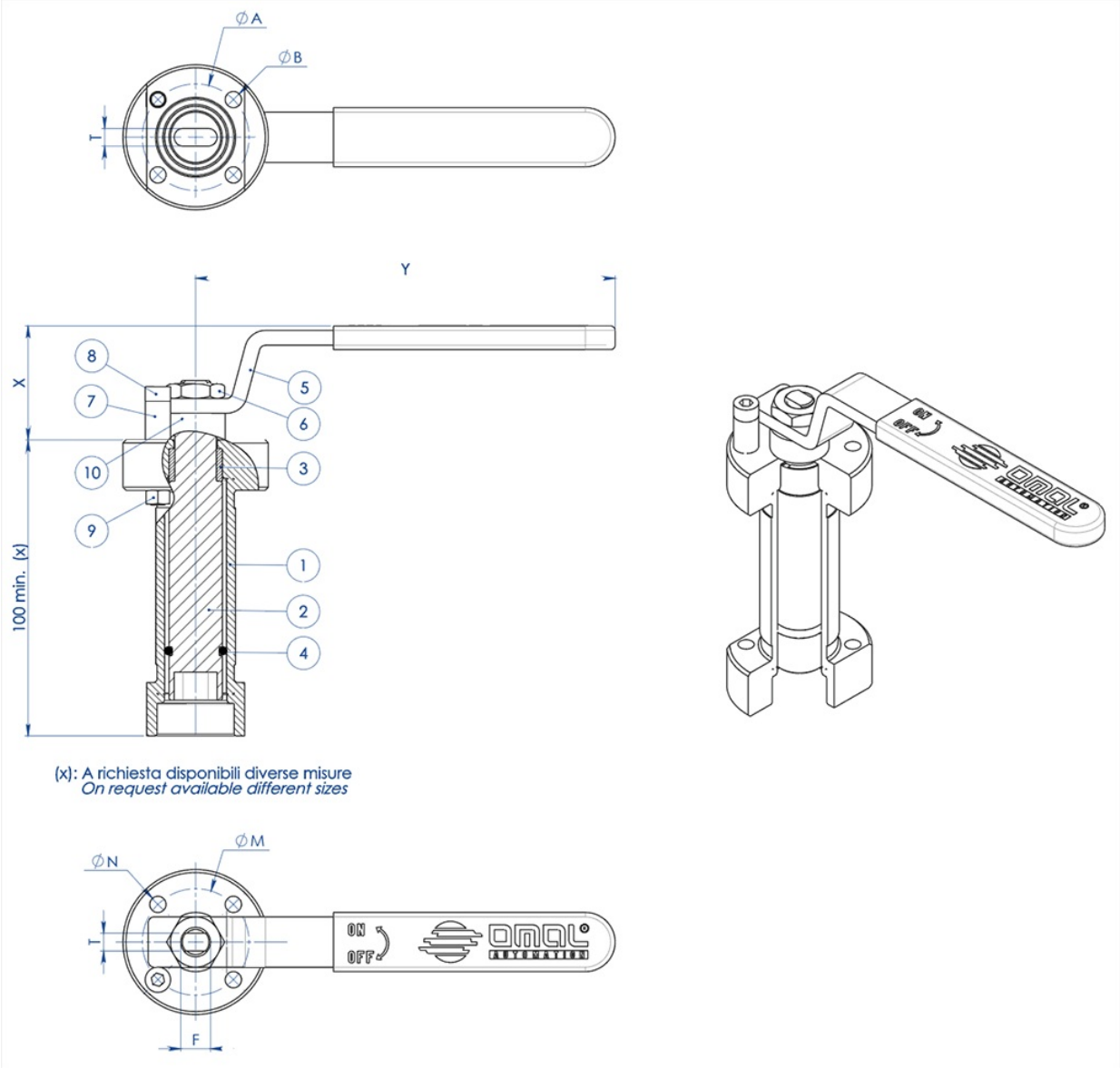

OMAL S.p.A. Società Benefit
Hauptsitz: Via Ponte Nuovo 11, Rodengo Saiano (Brescia), Italien
Produktionsstandort: Via Brognolo 12, Passirano (Brescia), Italien
Tel +39 0308900145 Fax +39 0308900423

WERKSTOFFE		
PART. N°	**BESCHREIBUNG**	**WERKSTOFF**
1	Verlängerung	304 s.s.
2	Zapfen	AISI 430 F
3	Buchse	DELRIN
4	O-Ring	NBR
5	Hebel	Fe 37 galvanisiert (*)
6	Mutter	galvanisierter Carbonstahl (*)
7	Hebelsperre	galvanisierter Carbonstahl (*)
8	Schraube Hebelsperre	A2-70
9	Mutter Hebelsperre	A2-70 (**)
10	Abstandhalter	PTFE Kohlenstoff gefüllt

(*): auf Anfrage in Edelstahl 304 erhältlich.
(**): nicht vorhanden bei Ventilen mit ISO F04-Anschluss.

ABMESSUNGEN							
ISO VENTIL	**ØA**	**ØB**	**ØM**	**ØN**	**F/T**	**X**	**Y**
F03	36	5,5	36	5,5	10/6	38,5	141,5
F04	42	5,5	42	M5	12/8	45,5	151,5
F05	50	6,5	50	6,5	16/10	48,5	276,5
F07	70	9	70	9	22/14	57,5	351,5
F10	102	11	102	11	30/18	79,5	451,5

HINWEIS:Die Artikelnummer der jeweiligen Verlängerung variiert mit Antriebsart und Ventilanschluss. Bei Bestellung anfordern.

GEFÜHRTE VERLÄNGERUNG, VERSCHWEISST, FÜR ANTRIEB

OMAL S.p.A. Società Benefit
Hauptsitz: Via Ponte Nuovo 11, Rodengo Saiano (Brescia), Italien
Produktionsstandort: Via Brognolo 12, Passirano (Brescia), Italien
Tel +39 0308900145 Fax +39 0308900423

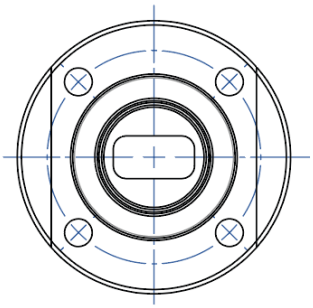

NOTA: Le dimensioni dipendono dalle dimensioni dell'attacco valvola
NOTE: Dimensions depending from valve's connection

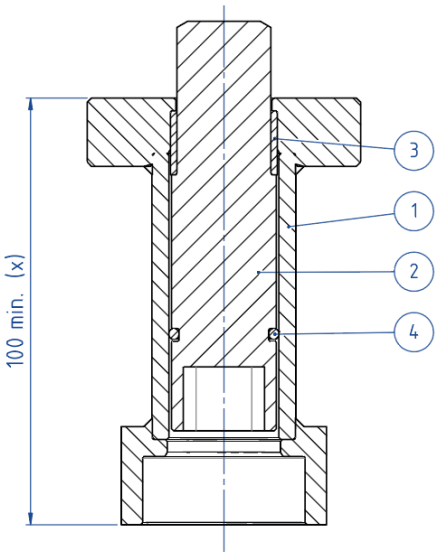

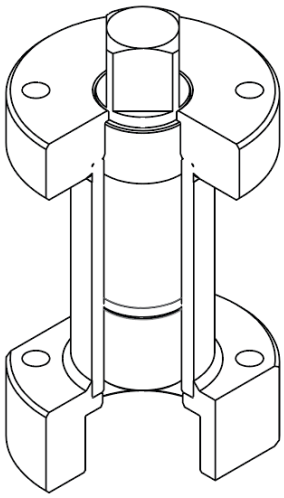

(x): A richiesta disponibili diverse misure
On request available different sizes

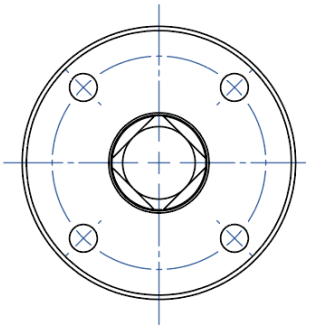

NOTA: Le dimensioni dipendono dalla taglia dell'attuatore
NOTE: Dimensions depending from actuator's size

WERKSTOFFE		
TEILE-Nr	**BESCHREIBUNG**	**WERKSTOFF**
1	Verlängerung	304 S.S.
2	Zapfen	AISI 430 F
3	Buchse	DELRIN
4	O-RING	NBR

HINWEIS: Die Artikelnummer der jeweiligen Verlängerung variiert mit Antriebsart und Ventilanschluss. Bei Bestellung anfordern.

OMAL S.p.A. Società Benefit
Hauptsitz: Via Ponte Nuovo 11, Rodengo Saiano (Brescia), Italien
Produktionsstandort: Via Brognolo 12, Passirano (Brescia), Italien
Tel +39 0308900145 Fax +39 0308900423

VERLÄNGERUNG MIT ZUSÄTZLICHER DICHTUNG

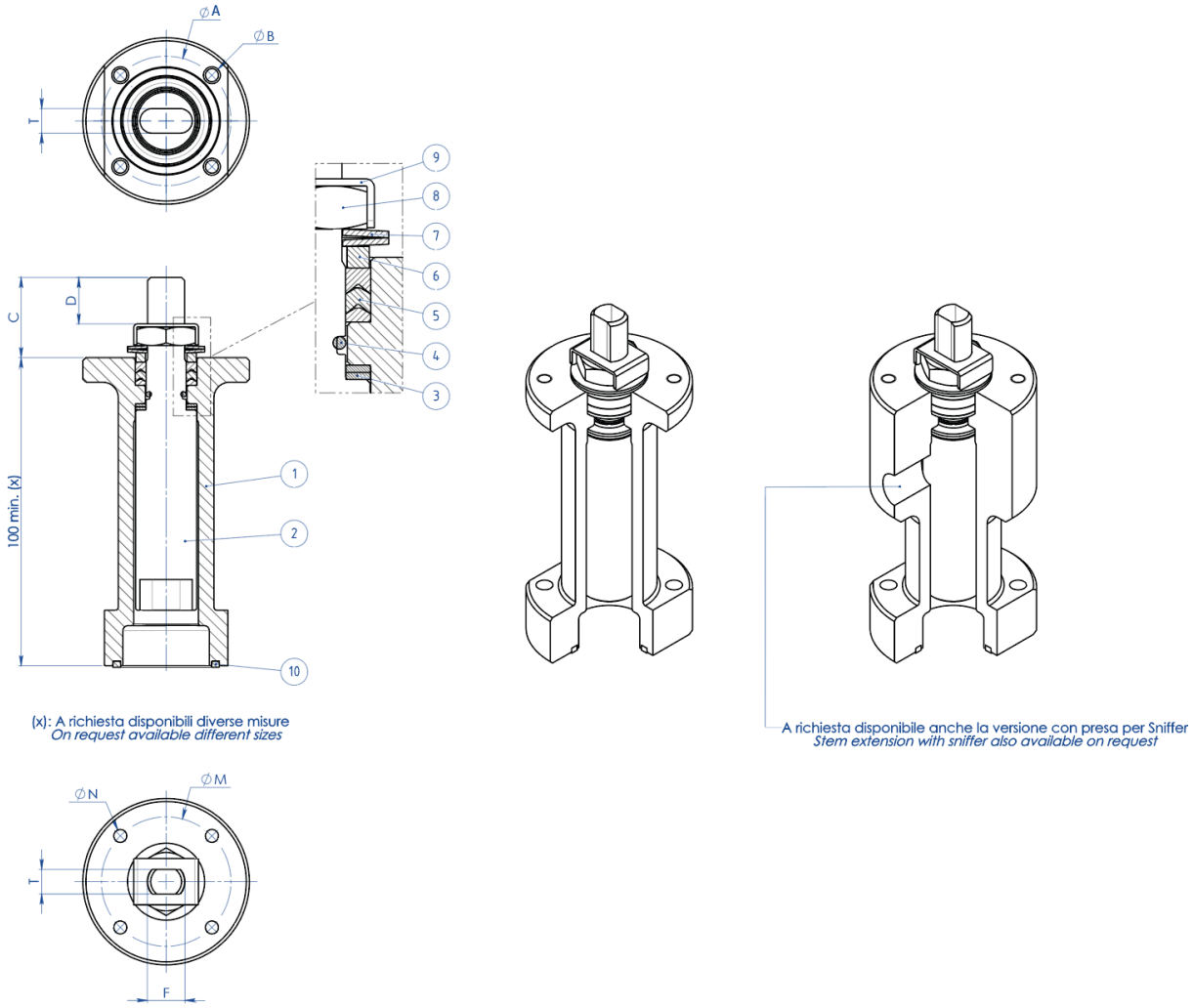

WERKSTOFFE		
TEILE-Nr	**BESCHREIBUNG**	**WERKSTOFF**
1	Verlängerung	304 s.s.
2	Zapfen	AA564 TP.630 (17-4ph)
3	Gleitring	TFM1600
4	O-Ring	FKM
5	V-Ring-Dichtpackung	TFM1600
6	Haltering	304 s.s.
7	Tellerfedern	50CrV4 Verzinkt
8	Spindelmutter	UNI 3740-1 6S Verzinkt
9	Gewindemutterbefestigungsplatte	304 s.s.
10	Dichtung	GRAFOIL

OMAL S.p.A. Società Benefit
Hauptsitz: Via Ponte Nuovo 11, Rodengo Saiano (Brescia), Italien
Produktionsstandort: Via Brognolo 12, Passirano (Brescia), Italien
Tel +39 0308900145 Fax +39 0308900423

ABMESSUNGEN							
ISO VENTIL	ØA	ØB	ØM	ØN	F/T	C	D
F03	36	5,5	36	M5	10/6	20	10,2
F04	42	5,5	42	M5	12/8	26	15,1
F05	50	6,5	50	M6	16/10	35	21,2
F07	70	8,5	70	M8	22/14	47,5	28,4
F10	102	10,5	102	M10	30/18	61	35,2

HINWEIS:Die Artikelnummer der jeweiligen Verlängerung variiert mit Antriebsart und Ventilanschluss. Bei Bestellung anfordern.

dokumente

Certificati

TA LUFT - MAGNUM & THOR
ATEX - Ball Valves
SIL IEC 61508 - MAGNUM & THOR
FUGITIVE EMISSION DN25 CL.600 T1-M4
PED
FIRE SAFE - SPLIT WAFER DN15-100 PN63-100 CL 600 316

Istruzioni

ISTRUZIONI ATEX 8_0486
ISTRUZIONI USO 8_0844-32

Manuali

MANUALE UMAH1000