**OMAL S.p.A. Società Benefit**
Sede: Via Ponte Nuovo 11, Rodengo Saiano (Brescia) Itália
Local de produção: Via Brognolo 12, Passirano (Brescia) Italia
Tel +39 0308900145 Fax +39 0308900423

**Warning**: filectime(): stat failed for /var/www/vhost/www.omal.it/htdocs/https://www.omal.it/./FilesProdotti/Certificate-212198201-OMAL-ValvoleHercules.pdf in **/var/www/vhost/www.omal.it/htdocs/prodotto-printable.php** on line **65**

**Warning**: filectime(): stat failed for /var/www/vhost/www.omal.it/htdocs/https://www.omal.it/./FilesProdotti/RICEVUTADEPOSITOF.T.ATEXN.VS-19.pdf in **/var/www/vhost/www.omal.it/htdocs/prodotto-printable.php** on line **65**

**Warning**: filectime(): stat failed for /var/www/vhost/www.omal.it/htdocs/https://www.omal.it/./FilesProdotti/Certificato-PED-DNV.pdf in **/var/www/vhost/www.omal.it/htdocs/prodotto-printable.php** on line **65**

**Warning**: filectime(): stat failed for /var/www/vhost/www.omal.it/htdocs/https://www.omal.it/./FilesProdotti/UMAH1000-IT-01-21.pdf in **/var/www/vhost/www.omal.it/htdocs/prodotto-printable.php** on line **65**

**Warning**: filectime(): stat failed for /var/www/vhost/www.omal.it/htdocs/https://www.omal.it/./FilesProdotti/81095-Hercules-IT-EN-0522.pdf in **/var/www/vhost/www.omal.it/htdocs/prodotto-printable.php** on line **65**

# HERCULES manual aço carbono

Macro Válvulas de esfera

Categoria HERCULES

Subcategoria HERCULES manual

## benefícios

**OMAL S.p.A. Società Benefit**
Sede: Via Ponte Nuovo 11, Rodengo Saiano (Brescia) Itália
Local de produção: Via Brognolo 12, Passirano (Brescia) Italia
Tel +39 0308900145 Fax +39 0308900423

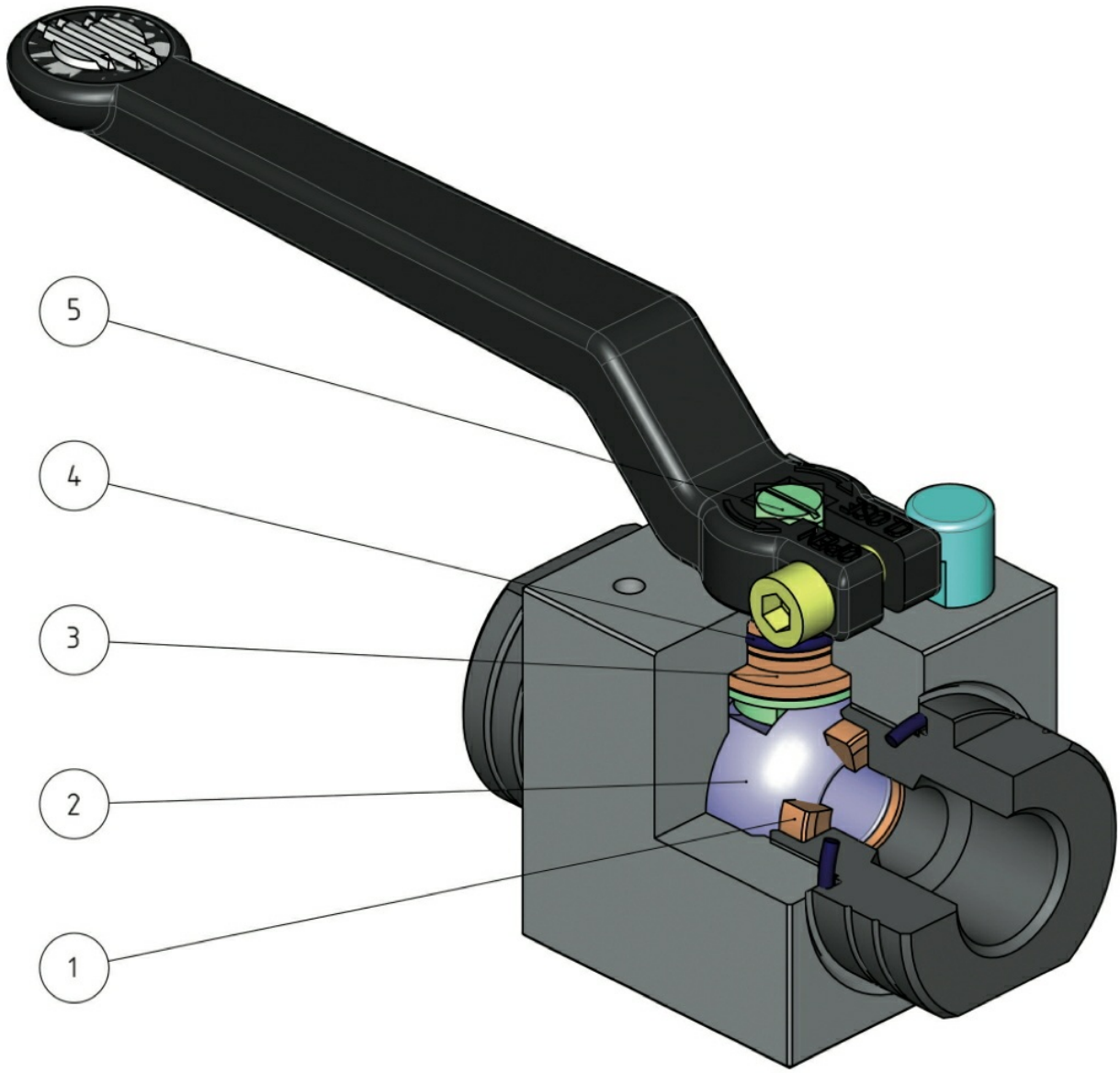

**1. Vedação em "MASTERAMMIDE"** *
Menor desgaste em relação a vedações não modificadas
Alta resistência aos esforços

**2. Esfera em aço inoxidável com revestimento em Cromo Duro de 40µm**
Maior durabilidade graças ao baixo desgaste da esfera

**3. Suporte da haste em "MASTERAMMIDE"** *
O eixo está perfeitamente alinhado ao corpo e são evitadas oscilações com altas pressões
Não há possibilidade de travamemto

**4. O-Ring em elastômero de 90 Shore A**
Nenhuma deterioração devido a acionamentos extremamente rápidos

**4. O-Ring a baixa permeabilidade "Rapid Gas Decompression"**
Boa resistência à descompressão explosiva

**5. Haste em 17-4 PH H900**
Maior resistência mecânica de cerca de 5 vezes em comparação com um 316 S.S. clássico

**5. Rolamento da haste**
Menor desgaste das guarnições graças à baixa rugosidade (0,4 mícron Ra) da haste que facilita o deslizamento

**Certificado PED**
Plena conformidade com as normas de segurança europeias para os dispositivos sob pressão (para DN > 25)

*Mistura de tecnopolímeros e cargas aramídicas

## características

**CARACTERÍSTICAS GERAIS:**

- Extremidades roscadas EN ISO 228 ou NPT
- Temperatura de operação: -20°C + 100°C com Oring em NBR, -20°C + 130°C com Oring em FKM (a pedido)
- Pressão de trabalho: PN500/7000 psi DN6, DN8, DN10, DN15 - PN400/6000 psi DN20 e DN25 - PN320/4500 psi DN32, DN40, DN50
- Fluido interceptado: fluidos líquidos e gasosos de qualquer tipo, desde que sejam compatíveis com os materiais de construção.

**EXECUÇÕES ESPECIAIS A PEDIDO:**

Para outras aplicações, consulte nosso escritório de vendas

**CERTIFICAÇÕES:**

Em conformidade com a Diretiva Europeia 2014/68/UE PED.

**OMAL S.p.A. Società Benefit**
Sede: Via Ponte Nuovo 11, Rodengo Saiano (Brescia) Itália
Local de produção: Via Brognolo 12, Passirano (Brescia) Italia
Tel +39 0308900145 Fax +39 0308900423

## dimensões

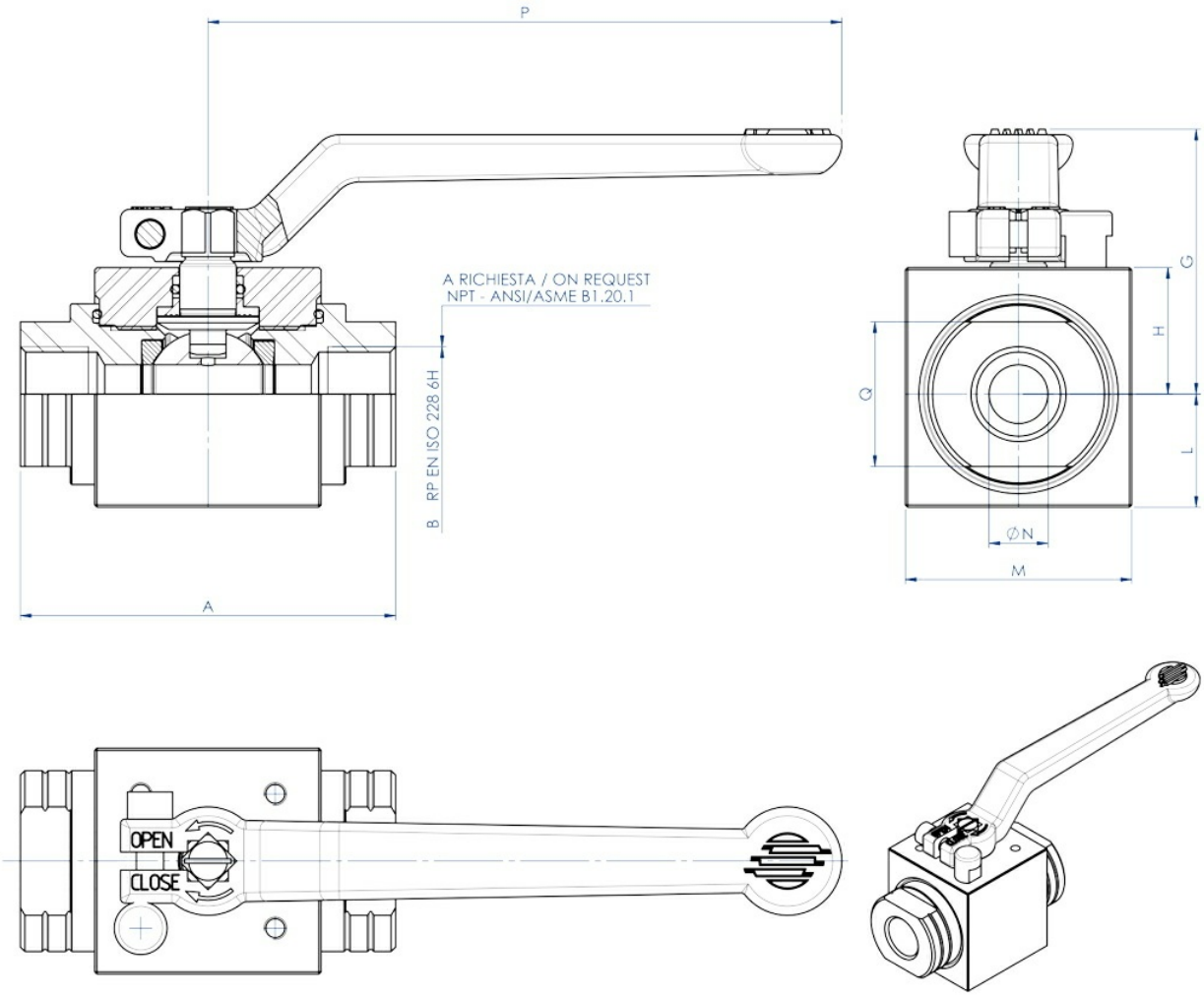


| DIMENSÕES | | | | | | | | | | |
|---|---|---|---|---|---|---|---|---|---|---|
| MEDIDA | | A | B | G | H | L | M | Ø N | P | Ch.Q |
| DN [mm] | [polegada] | | | | | | | | | |
| DN 6 | 1/8" | 69 | 1/8" | 43,1 | 17 | 13 | 30 | 6 | 103,5 | 19 |
| DN 8 | 1/4" | 69 | 1/4" | 43,1 | 17 | 13 | 30 | 6 | 103,5 | 19 |
| DN 10 | 3/8" | 72 | 3/8" | 55,8 | 25,3 | 19,7 | 45 | 9 | 140 | 24 |
| DN 15 | 1/2" | 83 | 1/2" | 58,6 | 28 | 25 | 50 | 13 | 140 | 32 |
| DN 20 | 3/4" | 95 | 3/4" | 67,3 | 31 | 27,5 | 55 | 19 | 212 | 37 |
| DN 25 | 1" | 113 | 1" | 71,3 | 35 | 32,5 | 65 | 25 | 212 | 45 |
| DN 32 | 1"1/4 | 111 | 1"1/4 | 83,6 | 42 | 38 | 80 | 32 | 315 | 55 |
| DN 40 | 1"1/2 | 130 | 1"1/2 | 87,6 | 46 | 44 | 90 | 38 | 315 | 65 |
| DN 50 | 2" | 140 | 2" | 102,7 | 61 | 59 | 120 | 51 | 315 | 80 |

**OMAL S.p.A. Società Benefit**
Sede: Via Ponte Nuovo 11, Rodengo Saiano (Brescia) Itália
Local de produção: Via Brognolo 12, Passirano (Brescia) Italia
Tel +39 0308900145 Fax +39 0308900423

## materiais

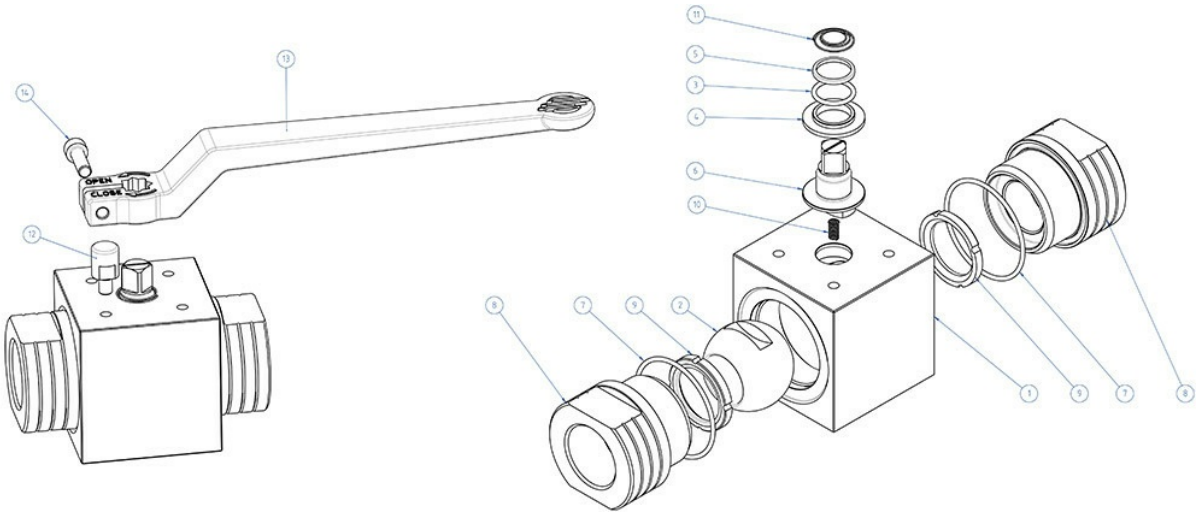


| MATERIAIS | | |
|---|---|---|
| 1 | Corpo | ≤DN25: 1.0737 (11SMnPb37); ≥DN32: 1.0577 (S355J2) Galvanizado |
| 2 | Esfera | A217 CA15 / A479 tp. 410 / A182 F6A + Hard chromium plated |
| 3 | O-ring | NBR (FKM a pedido) |
| 4 | Bucha inferior | MASTERAMMIDE mistura de tecnopolímeros e cargas aramídicas |
| 5 | Bucha superior | MASTERAMMIDE mistura de tecnopolímeros e cargas aramídicas |
| 6 | Haste | A564 Tp 630 (17-4 PH) |
| 7 | O-ring | NBR (FKM a pedido) |
| 8 | Manga | ≤DN25: 1.0737 (11SMnPb37) / ASTM A350 LF2; ≥DN32: 1.0577 (S355J2) / ASTM A350 LF2 Galvanizado |
| 9 | Sede | MASTERAMMIDE mistura de tecnopolímeros e cargas aramídicas |
| 10* | Batente | X5CrNiMo1713 - 316 S.S. |
| 11* | Alavanca | EN AB 46100 - AL SI 11 CU (FE) Pintada |
| 12* | Parafuso | A2 - 70 |
| * Componentes do kit de alavanca | | |

**OMAL S.p.A. Società Benefit**
Sede: Via Ponte Nuovo 11, Rodengo Saiano (Brescia) Itália
Local de produção: Via Brognolo 12, Passirano (Brescia) Italia
Tel +39 0308900145 Fax +39 0308900423

## diagramas e torques de partida

### DIAGRAMA DE PRESSÃO/TEMPERATURA

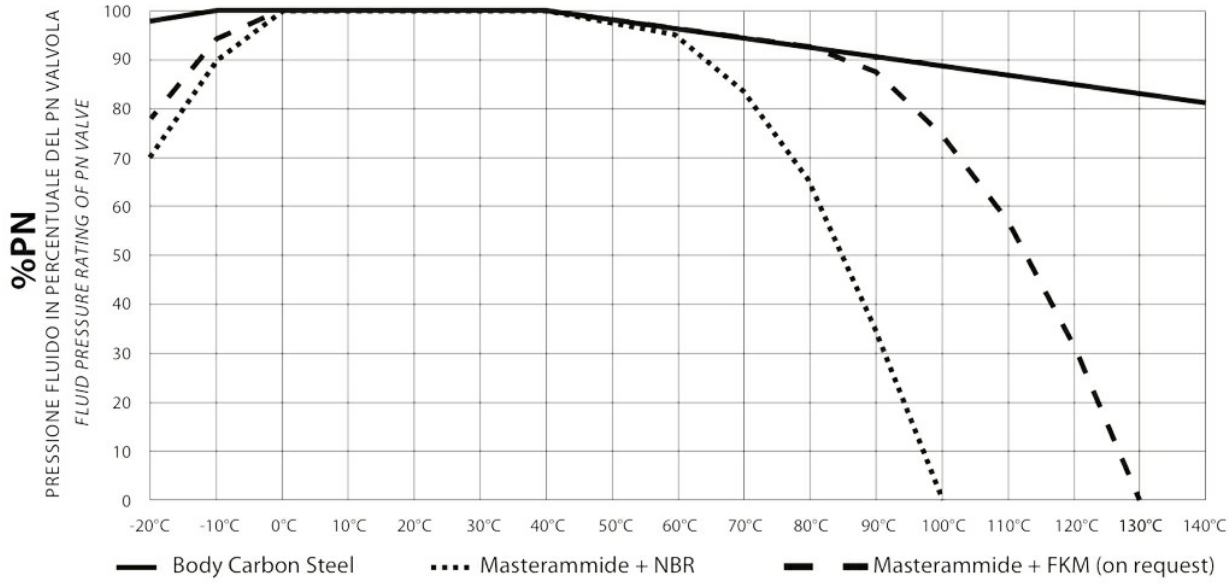


| | |
|---|---|
| DN6, DN8, DN10, DN15 | PN500/7000 psi |
| DN20 e DN25 | PN400/6000 psi |
| DN32, DN40, DN50 | PN320/4500 psi |

| PORTATA KV $m^3/h$ | | | | | | | | | |
|---|---|---|---|---|---|---|---|---|---|
| PN | DN 6 1/8" | DN8 1/4" | DN 10 3/8" | DN 15 1/2" | DN 20 3/4" | DN 25 1" | DN 32 1"1/4 | DN 40 1"1/2 | DN 50 2" |
| KV $m^3/h$ | 5,2 | | 11 | 20 | 60 | 100 | 130 | 170 | 280 |
| O valor Kv é o valor da vazão em $m^3/h$ (com água a 15°C) que causa a queda de pressão de 1 bar | | | | | | | | | |

## documentos

### Certificati

SIL IEC 61508 - HERCULES
ATEX - Ball Valves
PED

### Manuali

MANUALE UMAH1000

### Istruzioni

ISTRUZIONI USO 8_1095