OMAL S.p.A. Società Benefit
Siège social: Via Ponte Nuovo 11, Rodengo Saiano (Brescia) Italie
Site de production: Via Brognolo 12, Passirano (Brescia) Italie
Tél. +39 0308900145 Fax: +39 0308900423

Vanne à boisseau sphérique en acier inox, Item 460-461

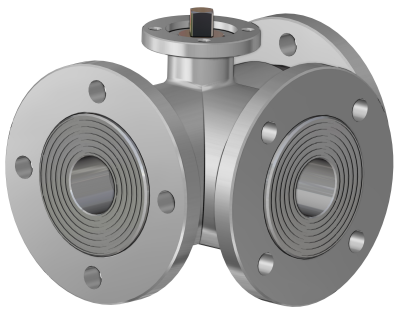

Macro Vannes à boisseau sphérique

Catégorie Autres vannes à boisseau sphérique en acier inox

Vanne à boisseau sphérique en acier inox 3 voies 4 garnitures, à brides, boisseau en "T" ou "L" - passage intégral

ITEM 460
Vanne à boisseau en "T"
ITEM 461
Vanne à boisseau en "L"

caractéristiques

CARACTÉRISTIQUES GÉNÉRALES:
- La vanne est en acier inoxydable 316L.
- Brides de raccordement: EN 1092-1
- Avec 4 joints sur le boisseau, elle permet de dévier le flux dans toutes les directions, voir schéma.
- Température de fonctionnement: de -20°C à +150°C
- Pression de fonctionnement: voir tableau.
- Fluide véhiculé: air, eau, liquides alimentaires
- Traitement extérieur: polissage.
- Bride montage actionneur selon ISO 5211.
- **La version à levier n'a pas une tête de vanne selon ISO 5211 et aucun type d'actionneur ne peut être monté.**

RÉALISATIONS SPÉCIALES SUR DEMANDE:
- Brides: Acier galvanisé - ASME B16.5 Classe 150,300
- Garnitures d'étanchéité en:
  - PTFE chargé de verre,
  - PTFE chargé de carbone de graphite,
  - Polyéthylène haute densité.

- Pour d'autres applications, veuillez vous adresser à notre bureau technique.

CERTIFICATIONS:
- Version ATEX conformément à la directive européenne 2014/34/UE
- Certificat ATEX sur demande

OMAL S.p.A. Società Benefit
Siège social: Via Ponte Nuovo 11, Rodengo Saiano (Brescia) Italie
Site de production: Via Brognolo 12, Passirano (Brescia) Italie
Tél. +39 0308900145 Fax: +39 0308900423

dimensions

ASSE LIBERO ***FREE SHAFT***

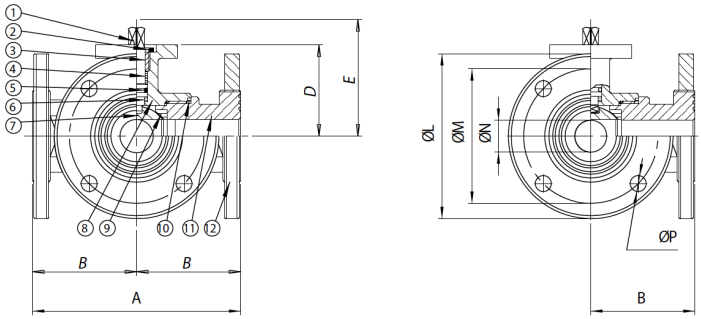

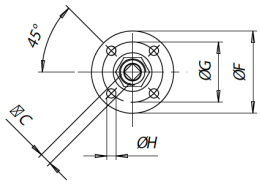

CON LEVA ***WITH LEVER***

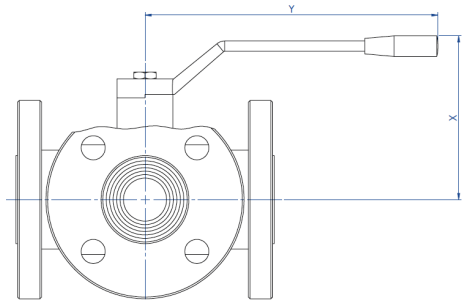

La versione con leva non ha la flangia montaggio attuatore a norma ISO 5211 e non è possibile montare alcun tipo di attuatore.

The manual version (with lever) doesn't have the ISO 5211 flange connection and its therefore not possible to mount on it any kind of actuators.

DIMENSIONS															
MESURE		A	B	□C	D	E	øF	øG	øH	øL	øM	øN	n°xøP	X	Y
DN [mm]	[pouces]														
DN 10	3/8"	120	60	6	46,5	54,5	46	36	6	90	60	10	4x14	85	130
DN 15	1/2"	130	65	6	49	57	54	42	6	95	65	15	4x14	90	130
DN 20	3/4"	140	70	9	56,5	69,5	65	50	7	105	75	20	4x14	100	170
DN 25	1"	150	75	9	61	74	65	50	7	115	85	25	4x14	110	170
DN 32	1" 1/4	180	90	14	81,5	94,5	65	50	7	140	100	32	4x18	130	240
DN 40	1" 1/2	200	100	14	89	102	90	70	9	150	110	40	4x18	140	240
DN 50	2"	220	110	17	91,5	106,5	90	70	9	165	125	50	4x18	150	260
DN 65	2" 1/2	240	120	17	101,5	116,5	125	102	11	185	145	65	4x18	160	300
DN 80	3"	260	130	17	116	134	125	102	11	200	160	80	8x18	175	330
DN 100	4"	300	150	17	131	149	125	102	11	220	180	100	8x18	190	330

OMAL S.p.A. Società Benefit
Siège social: Via Ponte Nuovo 11, Rodengo Saiano (Brescia) Italie
Site de production: Via Brognolo 12, Passirano (Brescia) Italie
Tél. +39 0308900145 Fax: +39 0308900423

matériaux

ASSE LIBERO ***FREE SHAFT***

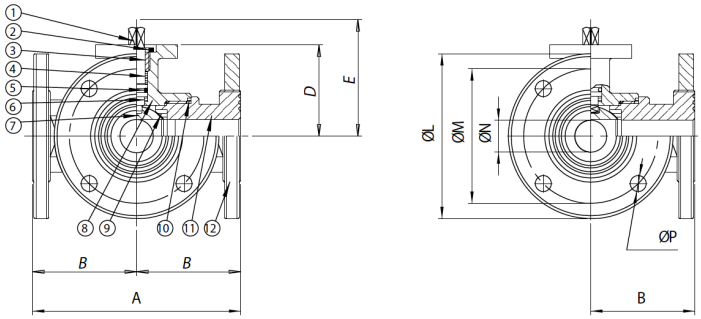

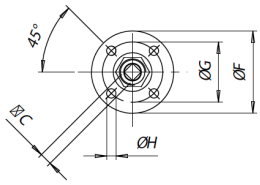

CON LEVA ***WITH LEVER***

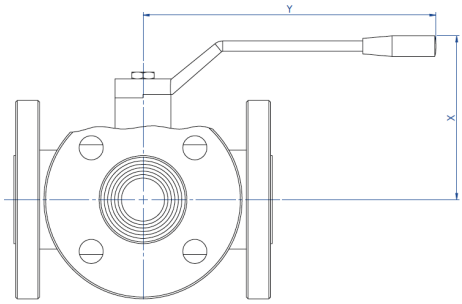

La versione con leva non ha la flangia montaggio attuatore a norma ISO 5211 e non è possibile montare alcun tipo di attuatore.

The manual version (with lever) doesn't have the ISO 5211 flange connection and its therefore not possible to mount on it any kind of actuators.

MATÉRIAUX				
1	Tige	316L S.S.	1.4401	UNI X2CrNiMo 17 12
2	Écrou	303 S.S.		
3	Bague presse-étoupe	304L S.S. (303 S.S.)		
4*	Bague d'étanchéité supérieure	P.T.F.E.		
5*	Joint torique d'étanchéité axe	FKM		
6*	Disque d'étanchéité axe	P.T.F.E.		
7	Boisseau	316L S.S.	1.4401	UNI X2CrNiMo 17 12
8	Corps	316L S.S.	1.4401	UNI X2CrNiMo 17 12
9*	Garnitures d'étanchéité latérale	P.T.F.E.		
10*	Garnitures d'étanchéité manchonsi	P.T.F.E.		
11	Manchon femelle	316L S.S.	1.4401	UNI X2CrNiMo 17 12
12	Bride	316L S.S.	1.4401	UNI X2CrNiMo 17 12
* Détails du kit des pièces de rechange KGBV46...				

OMAL S.p.A. Società Benefit
Siège social: Via Ponte Nuovo 11, Rodengo Saiano (Brescia) Italie
Site de production: Via Brognolo 12, Passirano (Brescia) Italie
Tél. +39 0308900145 Fax: +39 0308900423

diagrammes et couples de démarrage

DIAGRAMME PRESSION/TEMPÉRATURE

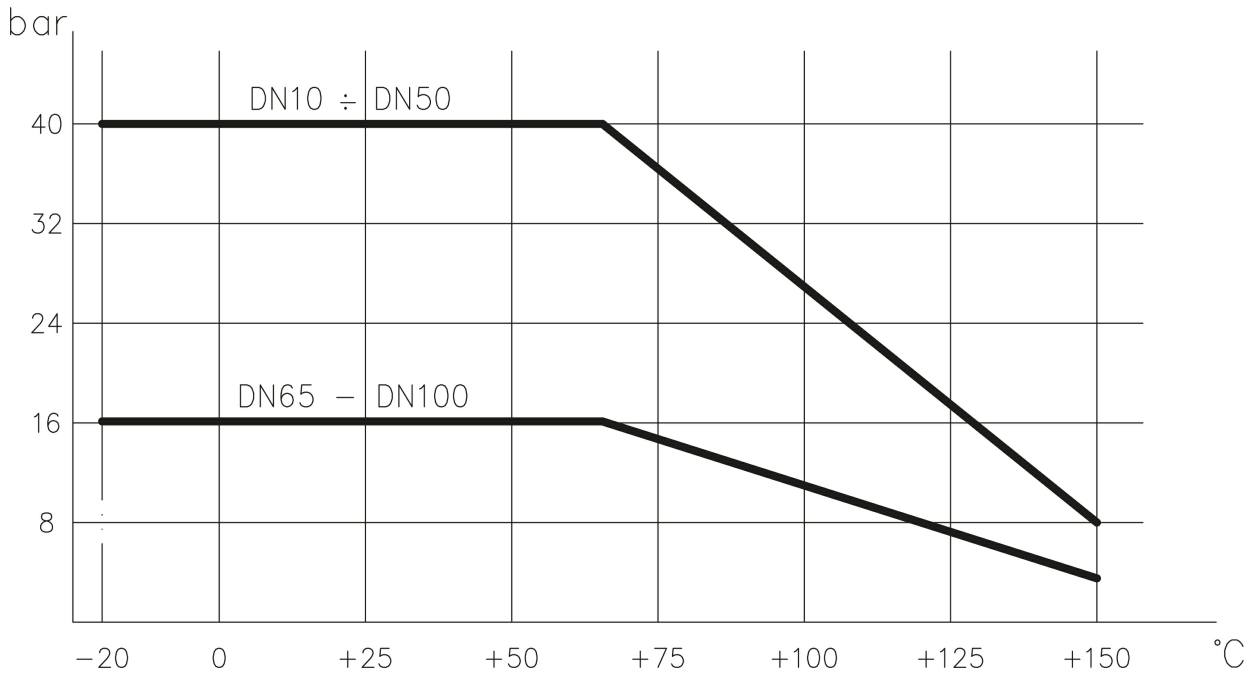

COUPLES DE DÉMARRAGE en Nm										
MESURE	DN 10 3/8"	DN 15 1/2"	DN 20 3/4"	DN 25 1"	DN 32 1"1/4	DN 40 1"1/2	DN 50 2"	DN 65 2"1/2	DN 80 3"	DN 100 4"
PN 16 bar								142	212	304
PN 40 bar	9	18	23	27	36	54	83			

Les valeurs du couple peuvent varier en fonction de la température et du fluide. Considérer un facteur de sécurité de 1,4.
Avec des cycles fréquents d'ouverture et de fermeture, le couple de manœuvre pourrait être considérablement inférieur au couple initial.
Les accouplements actionneur/vanne, montrés aux pages suivantes, sont conçus pour les vannes qui arrêtent des fluides liquides ou gazeux, propres et pour des températures moyennes. Pour plus d'informations ou pour des utilisations différentes, veuillez vous adresser à notre service commercial.

OMAL S.p.A. Società Benefit
Siège social: Via Ponte Nuovo 11, Rodengo Saiano (Brescia) Italie
Site de production: Via Brognolo 12, Passirano (Brescia) Italie
Tél. +39 0308900145 Fax: +39 0308900423

spécifications

Schéma boisseau en "L"

N.B.:
Avec l'actionneur **SR NORMALEMENT FERMÉ**, la position de repos du boisseau doit être "**A**".
Avec l'actionneur **SR NORMALEMENT OUVERT**, la position de repos du boisseau doit être "**B**".

Vue de dessus

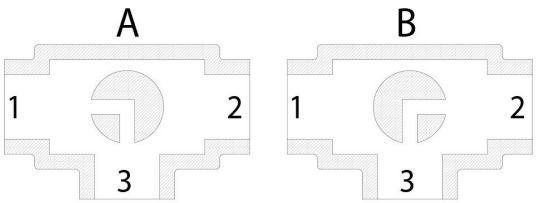

Schéma boisseau en "T"

Avec l'actionneur, seules deux positions sont possibles avec une rotation de 90°: la configuration du boisseau doit toujours être communiquée à notre service commercial.

NB:
Avec l'actionneur **SR NORMALEMENT FERMÉ**, choisissez la position de repos du boisseau; lors de l'alimentation, l'actionneur tourne dans le sens antihoraire.
Avec l'actionneur **SR NORMALEMENT OUVERT,** choisissez la position de repos du boisseau; lors de l'alimentation, l'actionneur tourne dans le sens horaire.
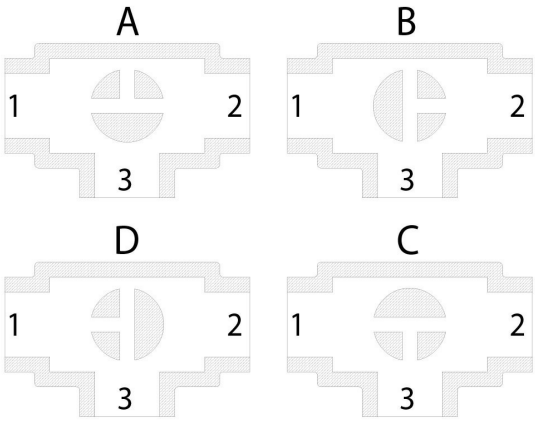
Vue de dessus