OMAL S.p.A. Società Benefit
Headquarters: Via Ponte Nuovo 11, Rodengo Saiano (Brescia) Italia
Sede produttiva: Via Brognolo 12, Passirano (Brescia) Italia
Tel +39 0308900145 Fax +39 0308900423

Attuatore elettrico tipo rotativo EA ON-OFF

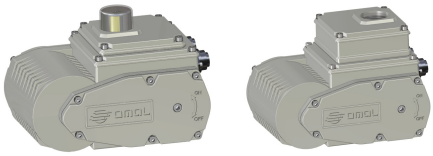

Macro Attuatori elettrici

caratteristiche

DATI TECNICI

Angolo di lavoro nominale: 90° regolabile tra 20° e 95°
Tipo di regolazione: continua mediante camme autofrenate e finecorsa elettromeccanici.
Coppia di lavoro nominale: da 35 a 240 Nm.
Tempo di manovra (0° - 90°): vedi diagramma.
Servizio: S3 ED 50% secondo CEI 60034.
Rispondenza alle norme: Direttiva bassa tensione 2014/35/UE; Direttiva compatibilità elettromagnetica 2014/30/CE.
Grado di protezione: IP67 secondo EN60529.
Temperatura ambiente di lavoro: -25° +60° C.
Temperatura limite di stoccaggio: -40° +90°C.
Protezione termostatica autoreset interna al motore.
Avvolgimento motore con isolamento in classe F (155°C).
Rotore supportato su cuscinetti a sfera.
Attacco per azionamento manuale di emergenza (chiave esagonale in dotazione)
Indicatore visivo esterno a semaforo con zona superiore graduata
Resistenza anticondensa di serie.
Collegamenti elettrici tramite connettori IP67, disponibili a richiesta con cavo precablato.
2 finecorsa elettromeccanici SPDT per indicazione ausiliaria con camme regolabili su tutta la corsa.
Rumorosità massima durante il funzionamento <70 dB (A).
Tensione di alimentazione: 230 Vac ±10%, 50/60 Hz monofase; 115 Vac ±10%, 50/60 Hz monofase; 24 V ac/dc ±10%; 24 V dc ±5%.

COPPIE					
MODELLO		EA0035	EA0070	EA0130	EA0240
Coppia nominale di lavoro	Nm	35	70	130	240
Coppia max. per transitori	Nm	45	85	160	280

CODICI DI ORDINAZIONE ATTUATORE

EA - - - - - - - - 0

Coppia *Torque*
0035 = 35 Nm
0070 = 70 Nm
0130 = 130 Nm
0240 = 240 Nm

Alimentazione elettrica *Voltage*
A4 = 115 Vac 50/60 Hz
A5 = 230 Vac 50/60 Hz
U2 = 24 V ac/dc
C2 = 24 Vdc

Connettore *Connector*
C0 = connettore diritto *straight connector*
P0 = connettore a pipa *L shape connector*
V0 = 7 poli a vite *7 screw poles*

0 = STD (IP67)
B = IP68

OMAL S.p.A. Società Benefit
Headquarters: Via Ponte Nuovo 11, Rodengo Saiano (Brescia) Italia
Sede produttiva: Via Brognolo 12, Passirano (Brescia) Italia
Tel +39 0308900145 Fax +39 0308900423

dimensioni

VERSIONE IP67

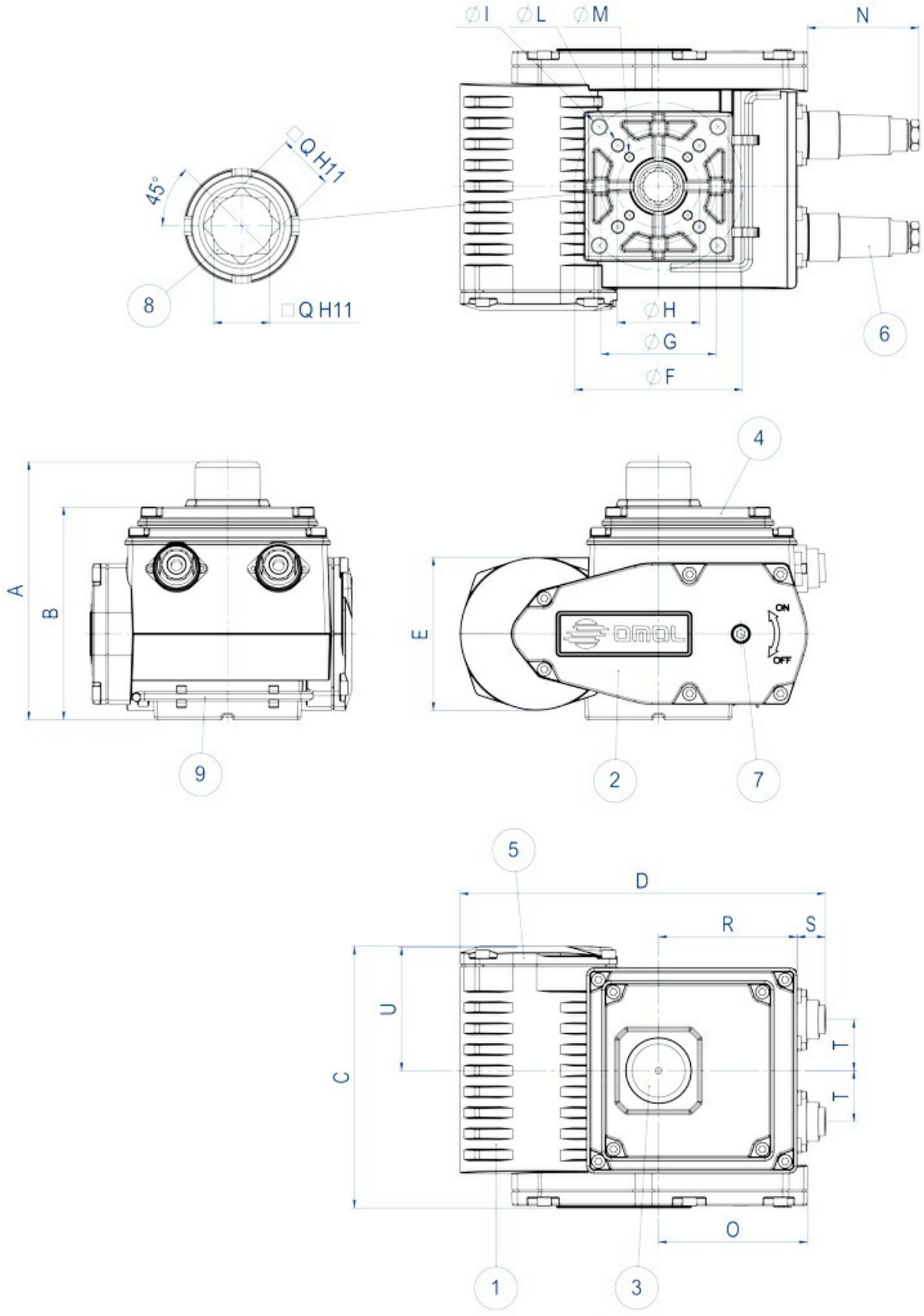

OMAL S.p.A. Società Benefit
Headquarters: Via Ponte Nuovo 11, Rodengo Saiano (Brescia) Italia
Sede produttiva: Via Brognolo 12, Passirano (Brescia) Italia
Tel +39 0308900145 Fax +39 0308900423

DIMENSIONI																			
	A	B	C	D	E	øF	øG	øH	øI	øL	øM	N	O	P	□Q	R	S	T	U	Kg
EA0035	137	109	132	190	84	70	50	36	M8x14	M6x11	M5x9	70	74	59	14	69	18	26	67,5	3,6
EA0070	137	109	136	190	84	70	50	- -	M8x14	M6x11	- -	70	74	59	14	69	18	26	67,5	3,8
EA0130	157,5	129,5	160	221,5	93	102	70	50	M10x17	M8x15	M6x11	67,5	90,5	57	17	84	17	31	76	7,2
EA0240	157,5	129,5	163,5	221,5	93	102	70	- -	M10x17	M8x15	- -	67,5	90,5	57	22	84	17	31	76	7,5

VERSIONE IP68

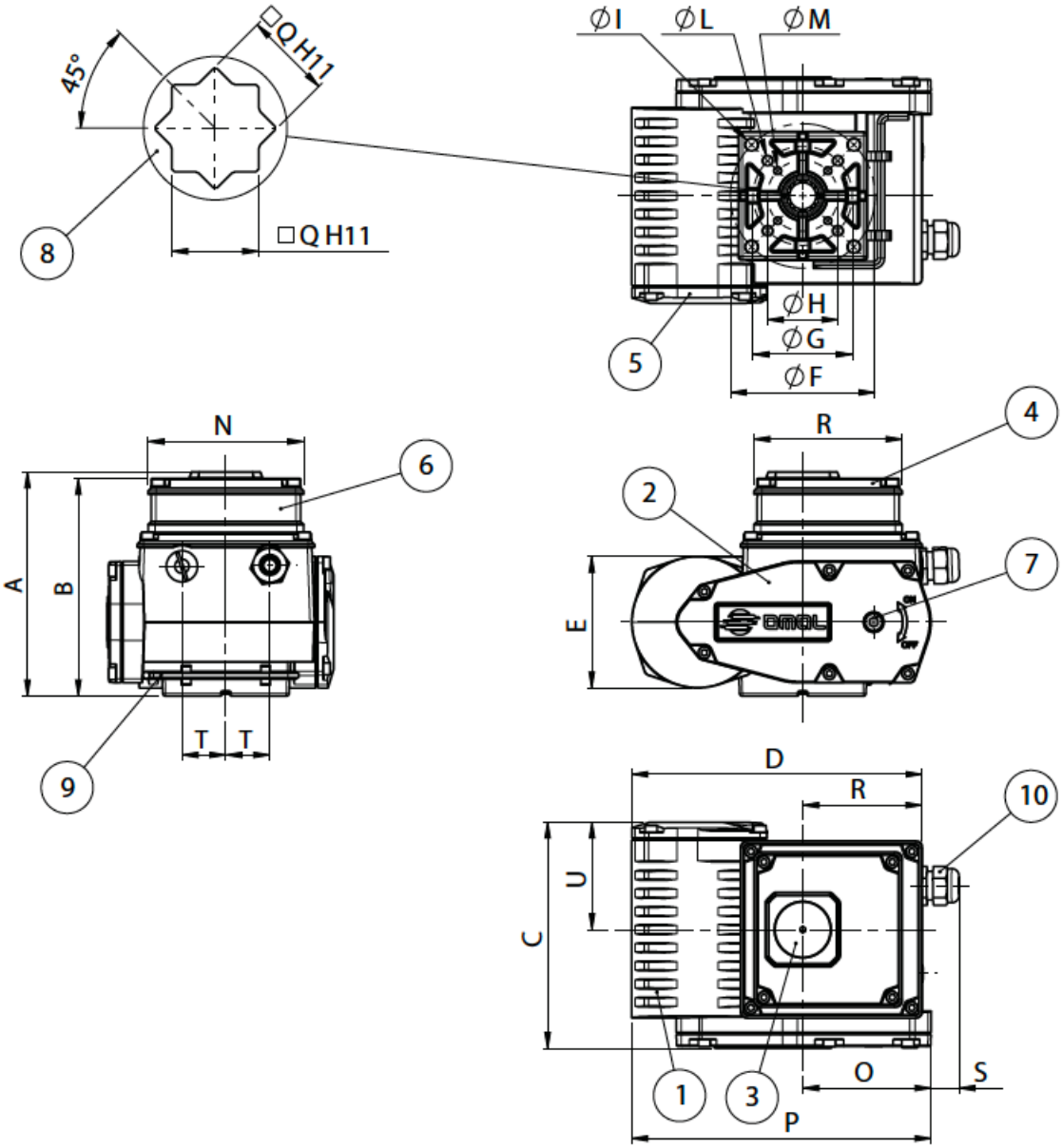

DIMENSIONI																			
	A	B	C	D	E	øF	øG	øH	øI	øL	øM	N	O	P	□Q	R	S	T	U	Kg
EA0035	142,1	137,5	132	172	84	70	50	36	M8x14	M6x11	M5x9	109,8	74	177,1	14	69	14	26	67,5	3,8
EA0070	142,1	137,5	136	172	84	70	50	- -	M8x14	M6x11	- -	109,8	74	177,1	14	69	14	26	67,5	4
EA0130	162,8	158,2	160	204,6	93	102	70	50	M10x17	M8x15	M6x11	109,8	90,5	211,1	17	84	12	31	76	7,4
EA0240	162,8	158,2	163,5	204,6	93	102	70	- -	M10x17	M8x15	- -	109,8	90,5	211,1	22	84	12	31	76	7,7

OMAL S.p.A. Società Benefit
Headquarters: Via Ponte Nuovo 11, Rodengo Saiano (Brescia) Italia
Sede produttiva: Via Brognolo 12, Passirano (Brescia) Italia
Tel +39 0308900145 Fax +39 0308900423

materiali

VERSIONE IP67

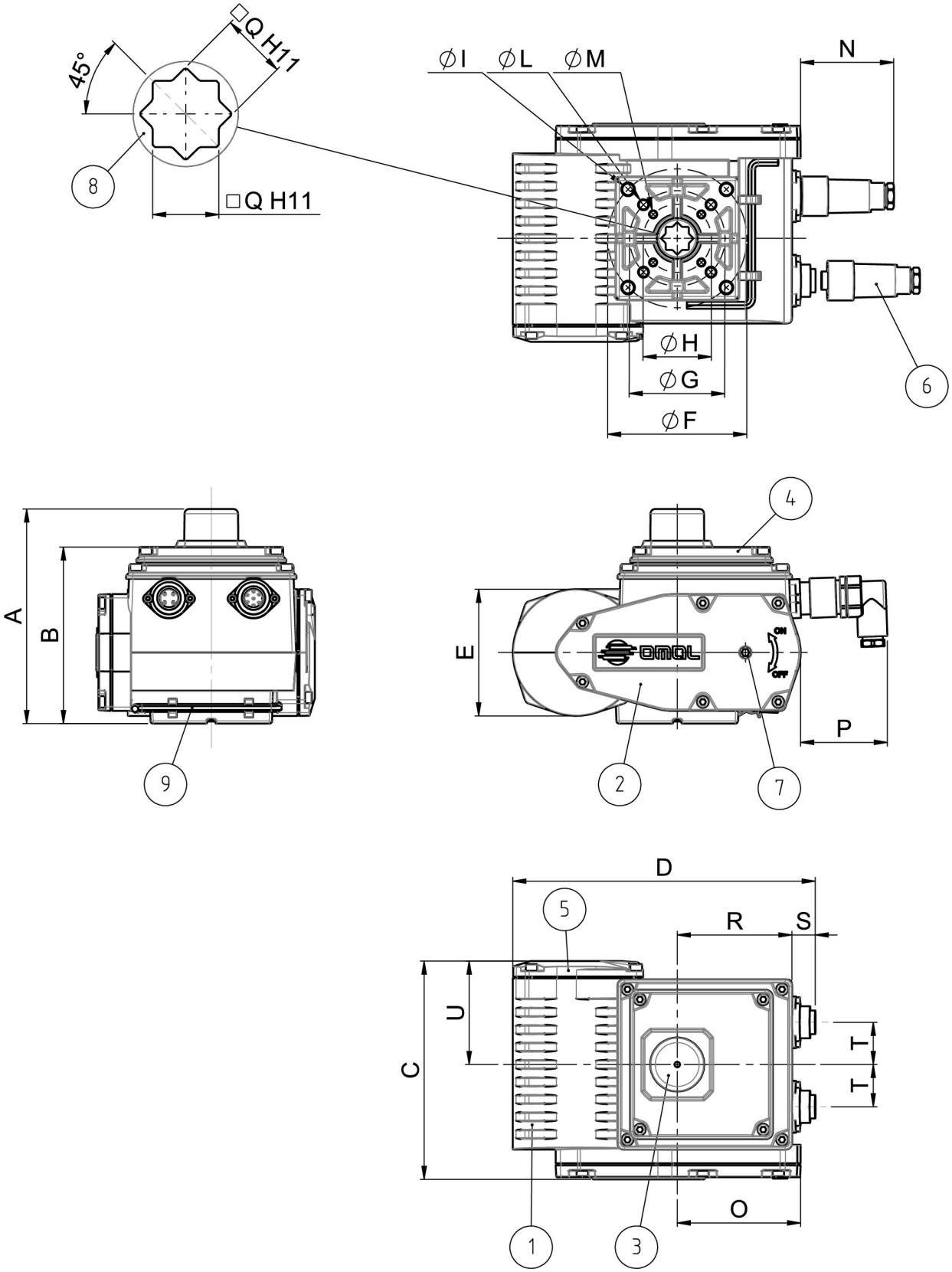

OMAL S.p.A. Società Benefit
Headquarters: Via Ponte Nuovo 11, Rodengo Saiano (Brescia) Italia
Sede produttiva: Via Brognolo 12, Passirano (Brescia) Italia
Tel +39 0308900145 Fax +39 0308900423

MATERIALI		
1	Corpo	Alluminio
2	Coperchio del riduttore	Alluminio
3	Indicatore di posizione	PMMA
4	Coperchio gruppo elettrico	Alluminio
5	Coperchio morsettiera	Alluminio
6	Connettore	PA6 / PBT
7	Attacco per leva	Acciaio
8	Albero femmina	Acciaio inox
9	Leva	Acciaio inox

VERSIONE IP68

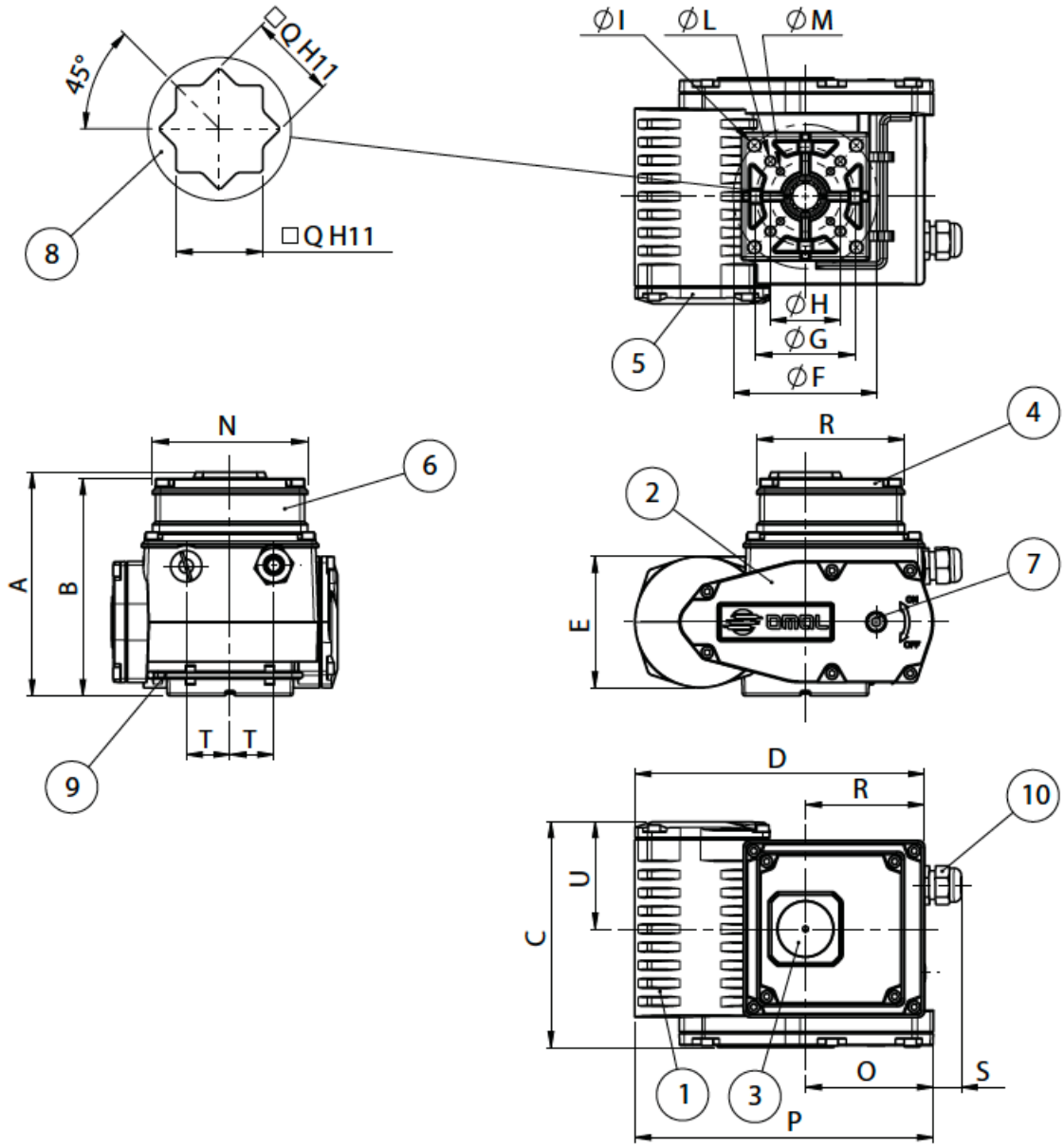

OMAL S.p.A. Società Benefit
Headquarters: Via Ponte Nuovo 11, Rodengo Saiano (Brescia) Italia
Sede produttiva: Via Brognolo 12, Passirano (Brescia) Italia
Tel +39 0308900145 Fax +39 0308900423

MATERIALI		
1	Corpo	Alluminio
2	Coperchio del riduttore	Alluminio
3	Indicatore di posizione	PMMA
4	Coperchio gruppo elettrico	Alluminio
5	Coperchio morsettiera	Alluminio
6	Box H27	Alluminio
7	Attacco per leva	Acciaio
8	Albero femmina	Acciaio inox
9	Leva	Acciaio inox
10	Pressacavo	Ottone

OMAL S.p.A. Società Benefit
Headquarters: Via Ponte Nuovo 11, Rodengo Saiano (Brescia) Italia
Sede produttiva: Via Brognolo 12, Passirano (Brescia) Italia
Tel +39 0308900145 Fax +39 0308900423

diagrammi e coppie di spunto

DIAGRAMMI DI FUNZIONAMENTO EA0035

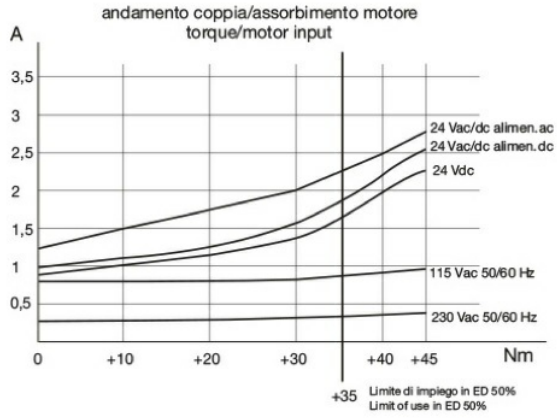

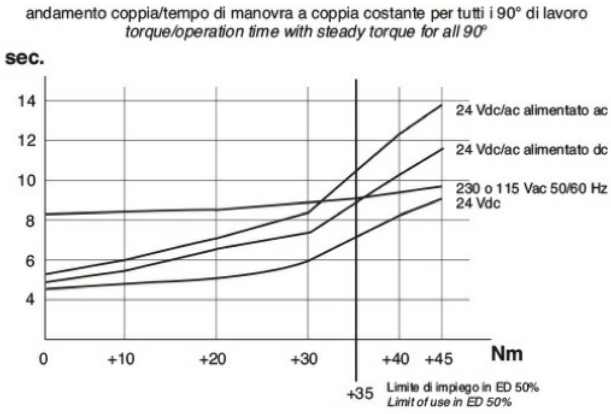

DIAGRAMMI DI FUNZIONAMENTO EA0070

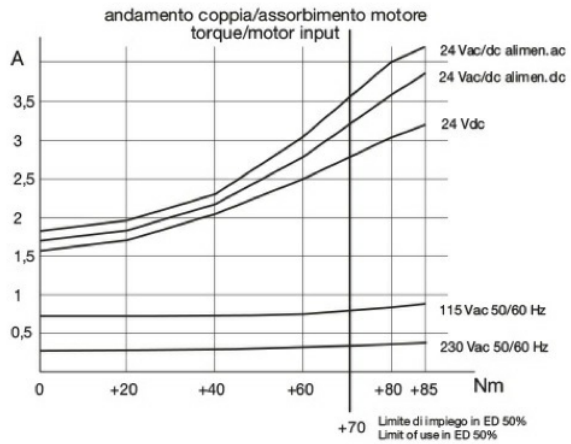

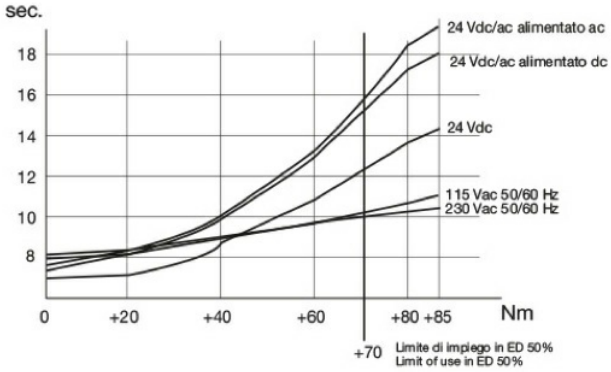

DIAGRAMMI DI FUNZIONAMENTO EA0130

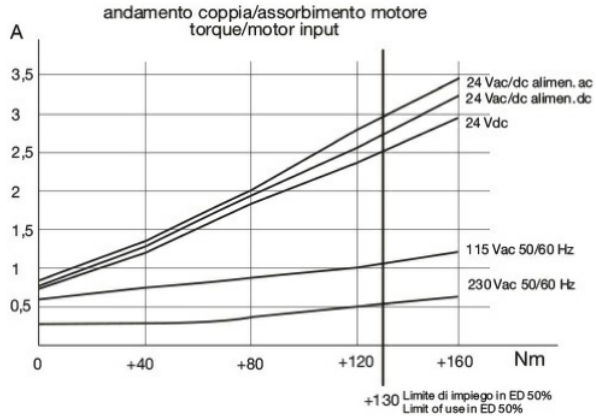

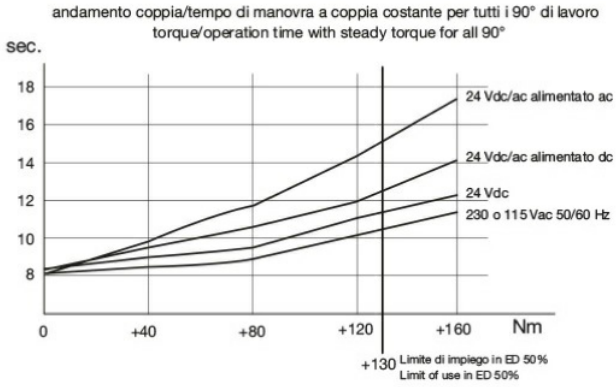

OMAL S.p.A. Società Benefit
Headquarters: Via Ponte Nuovo 11, Rodengo Saiano (Brescia) Italia
Sede produttiva: Via Brognolo 12, Passirano (Brescia) Italia
Tel +39 0308900145 Fax +39 0308900423

DIAGRAMMI DI FUNZIONAMENTO EA0240

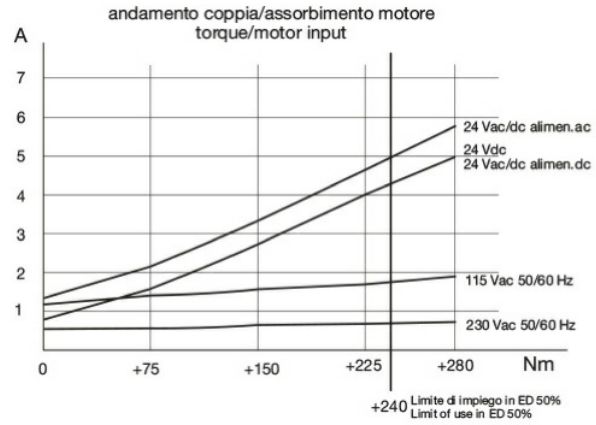

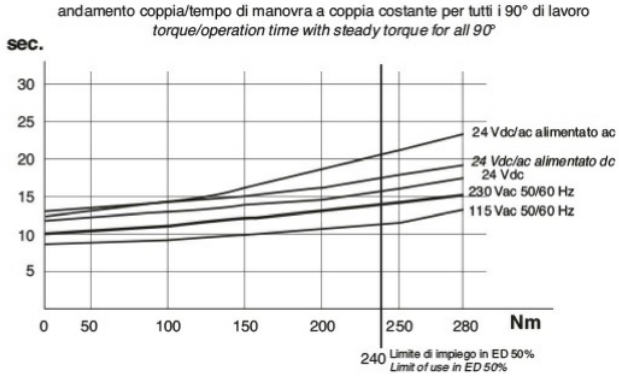

OMAL S.p.A. Società Benefit
Headquarters: Via Ponte Nuovo 11, Rodengo Saiano (Brescia) Italia
Sede produttiva: Via Brognolo 12, Passirano (Brescia) Italia
Tel +39 0308900145 Fax +39 0308900423

specifiche

SCHEMA ELETTRICO IP67 DI COLLEGAMENTO PER ALIMENTAZIONE 24 Vac/dc - 24 Vdc

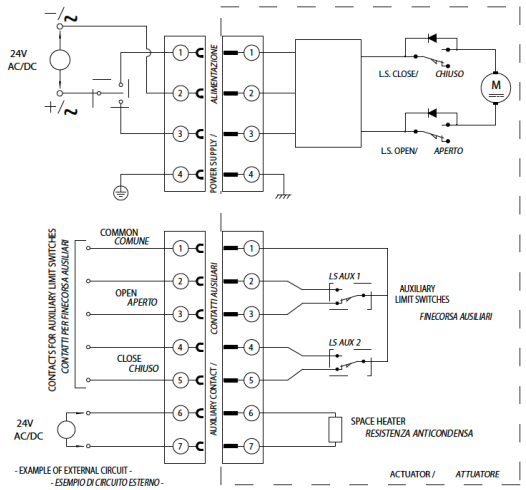

SCHEMA ELETTRICO IP67 DI COLLEGAMENTO PER ALIMENTAZIONE 115 - 230 Vac

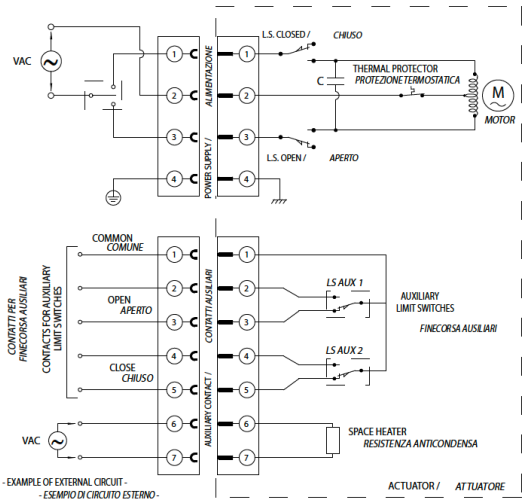

OMAL S.p.A. Società Benefit
Headquarters: Via Ponte Nuovo 11, Rodengo Saiano (Brescia) Italia
Sede produttiva: Via Brognolo 12, Passirano (Brescia) Italia
Tel +39 0308900145 Fax +39 0308900423

SCHEMA ELETTRICO IP68 DI COLLEGAMENTO PER ALIMENTAZIONE 24 Vac/dc - 24 Vdc

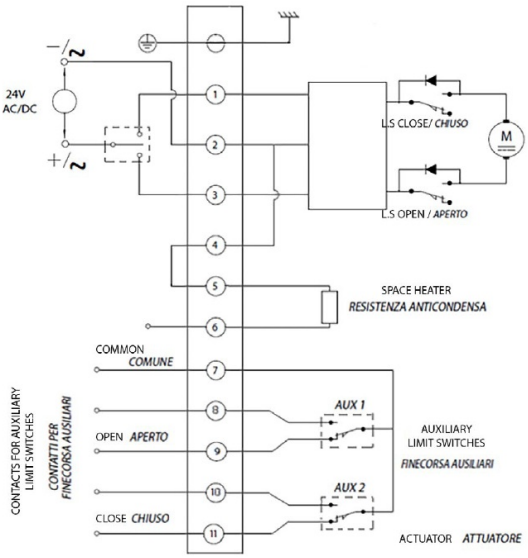

SCHEMA ELETTRICO IP68 DI COLLEGAMENTO PER ALIMENTAZIONE 115 - 230 Vac

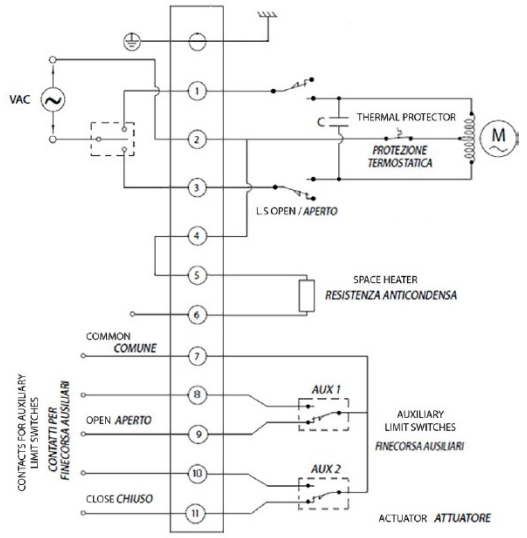

OMAL S.p.A. Società Benefit
Headquarters: Via Ponte Nuovo 11, Rodengo Saiano (Brescia) Italia
Sede produttiva: Via Brognolo 12, Passirano (Brescia) Italia
Tel +39 0308900145 Fax +39 0308900423

documenti

Manuali

MANUALE UMA80565