OMAL S.p.A. Società Benefit
Hauptsitz: Via Ponte Nuovo 11, Rodengo Saiano (Brescia), Italien
Produktionsstandort: Via Brognolo 12, Passirano (Brescia), Italien
Tel +39 0308900145 Fax +39 0308900423

Warning: filectime(): stat failed for /var/www/vhost/www.omal.it/htdocs/https://www.omal.it/./FilesProdotti/80843-Angleseatvalves-IT-EN-DE-ES-0522.pdf in **/var/www/vhost/www.omal.it/htdocs/prodotto-printable.php** on line **65**

Warning: filectime(): stat failed for /var/www/vhost/www.omal.it/htdocs/https://www.omal.it/./FilesProdotti/Certificato-PED-DNV.pdf in **/var/www/vhost/www.omal.it/htdocs/prodotto-printable.php** on line **65**

Pneumatische Ventil ARES mit Klemmverbindung 3A

Makro Pneumatische Ventile

Kategorie Schrägsitzventile

Unterkategorie ARES mit Spezialanschlüssen

eigenschaften

ALLGEMEINE EIGENSCHAFTEN:
Werkstoff des Ventilegehäuses: A351-CF3M (316L S.S.).
Ventilanschlüsse Siehe Codierungsschema.
Einfache Montage in jeder Stellung: horizontal, vertikal, schräg.
Erhältlich von DN 15 bis DN 50 in den Ausführungen doppeltwirkend; einfachwirkend: stromlos geschlossen, stromlos geschlossen Anti-Druckstoß und stromlos offen.
Die Leistungen und Druckdiagramme entsprechen den Standardausführungen, sind jedoch auf PN16 beschränkt
Auf Anfrage: Ausführungen für Vakuum und Sauerstoff
ATEX -Ausführung gemäß 2014/34/EU bei Bestellung anzufordern.

STEUERMEDIUM:
Betriebsmedien: Geschmierte oder trockene Druckluft, Gase und neutrale Flüssigkeiten;
Raumtemperatur: von -10°C bis +60° C

BETRIEBSMEDIUM:
Luft, Wasser, Alkohol, Öle, Treibstoffe, Salzlösungen, Dampf, usw..(jedenfalls vereinbar mit CF3M (316L S.S.) und PTFE)
Betriebsdruck von 0 bis 16 bar (Dampf 180°C von 0 bis 10 bar) abhängig von der gewählten Größe und Ausführung (siehe folgende Seiten).
Temperatur von -10°C bis +180°C.
Maximale Viskosität 600 cst (mm^2/s).

OMAL S.p.A. Società Benefit
Hauptsitz: Via Ponte Nuovo 11, Rodengo Saiano (Brescia), Italien
Produktionsstandort: Via Brognolo 12, Passirano (Brescia), Italien
Tel +39 0308900145 Fax +39 0308900423

abmessungen

Testa di comando orientabile a 360°
Control head adjustable at 360°

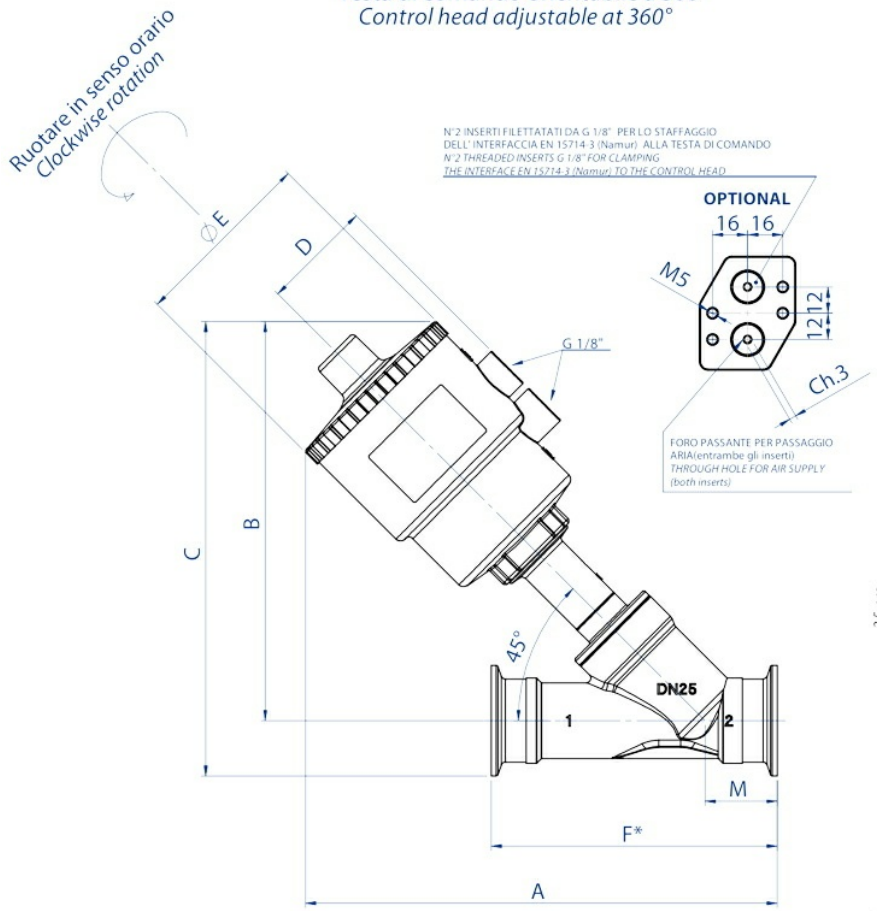

Esempio dell'interfaccia EN 15714-3 (Namur) assemblata alla testa di comando
Disponibile A RICHIESTA nel caso di pilotaggio di elettrovalvola NAMUR
Codice: KBNJ0001

Example of NAMUR plate EN 15714-3 to be assembled on the control head
Available ON REQUEST once NAMUR Solenoid valve should be needed
Code: KBNJ0001

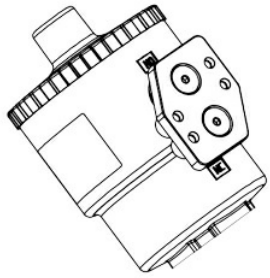

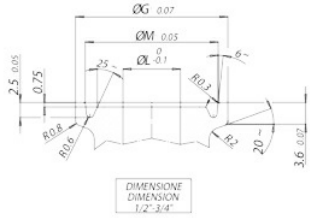

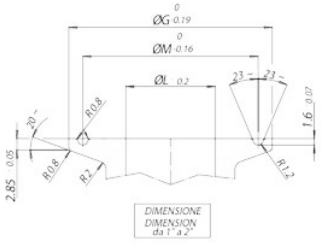

A richiesta versioni ISO 2852
ISO 2852 version on request

OMAL S.p.A. Società Benefit
Hauptsitz: Via Ponte Nuovo 11, Rodengo Saiano (Brescia), Italien
Produktionsstandort: Via Brognolo 12, Passirano (Brescia), Italien
Tel +39 0308900145 Fax +39 0308900423

Auf Anfrage Ausführungen nach ISO 2852

Working pressure up to 16 bar (for details see diagrams).

ABMESSUNGEN												
KLEMMVERBINDUNG	Steuerkopf	Durchgang (mm)	A	B	C	D	øE	F *	øG	øH	øL	M
1/2”	**Ø 50**	**9,5(*)**	**179**	**156**	**168,6**	**44**	**70**	**88,9**	**25,2**	**19**	**9,5**	**22**
3/4”	**Ø 50**	**15**	**181,5**	**156**	**168,6**	**44**	**70**	**101,6**	**25,2**	**19**	**15,8**	**22**
1”	**Ø 50**	**20**	**189,3**	**160**	**185,3**	**44**	**70**	**114,3**	**50,5**	**32**	**22,2**	**43,5**
1”	Ø 63	20	207,3	178	203,3	50,5	84,4	114,3	50,5	23	22,2	43,5
1”1/2	Ø 63	32	214,6	186	211,3	50,5	84,4	139,7	50,5	38	34,9	43,5
1”1/2	**Ø 90**	**32**	**254,6**	**226**	**251,3**	**66,2**	**116,4**	**139,7**	**50,5**	**38**	**34,9**	**43,5**
1”1/2	Ø 110	32	290,6	261	286,3	77,4	140,6	139,7	50,5	38	34,9	43,5
2”	Ø 63	40	224,7	190	222	50,5	84,4	158,8	64	54	47,6	56,5
2”	**Ø 90**	**40**	**264,7**	**230**	**262**	**66,2**	**116,4**	**158,8**	**64**	**54**	**47,6**	**56,5**
2”	Ø 110	40	300,7	266	298	77,4	140,6	158,8	64	54	47,6	56,5

(*) Der Ventildurchgang beträgt 15 mm, die Reduzierung auf 9,5 mm ist auf den Durchgang der Klemmverbindung zurückzuführen.
Die empfohlenen Ausführungen sind fett gedruckt. Weitere Kombinationen auf Anfrage.

OMAL S.p.A. Società Benefit
Hauptsitz: Via Ponte Nuovo 11, Rodengo Saiano (Brescia), Italien
Produktionsstandort: Via Brognolo 12, Passirano (Brescia), Italien
Tel +39 0308900145 Fax +39 0308900423

merkmale

VERWENDUNGSMETHODE

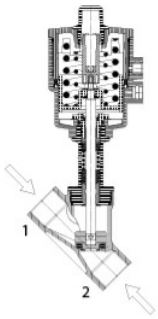

N.C. Normalmente chiusa bidirezionale. Con ingresso sotto l'otturatore si evita il colpo d'ariete.
Ingresso sopra l'otturatore per fluidi comprimibili.
N.C. Normally Closed bidirectional. With the flow coming from below the plug you avoid water hammering.
Flow from above the plug for condensable media.

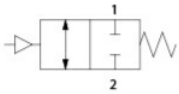

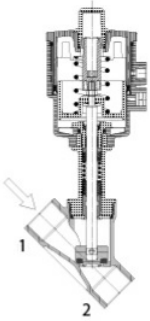

N.C. Normalmente chiusa con ingresso sopra l'otturatore.
Ingresso sopra l'otturatore per fluidi comprimibili.

N.C. Normally Closed with the flow from above the plug.
Flow from above the plug for condensable media.

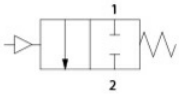

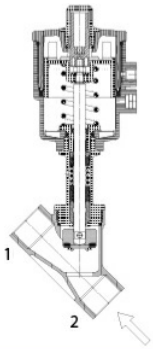

N.A. Normalmente aperta con ingresso sotto l'otturatore
N.O. Normally Open with flow from below the plug

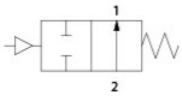

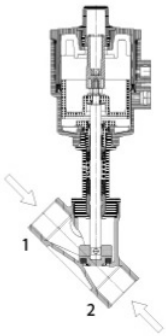

Doppio effetto bidirezionale
Double Acting bidirectional

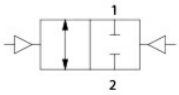

OMAL S.p.A. Società Benefit
Hauptsitz: Via Ponte Nuovo 11, Rodengo Saiano (Brescia), Italien
Produktionsstandort: Via Brognolo 12, Passirano (Brescia), Italien
Tel +39 0308900145 Fax +39 0308900423

zubehör

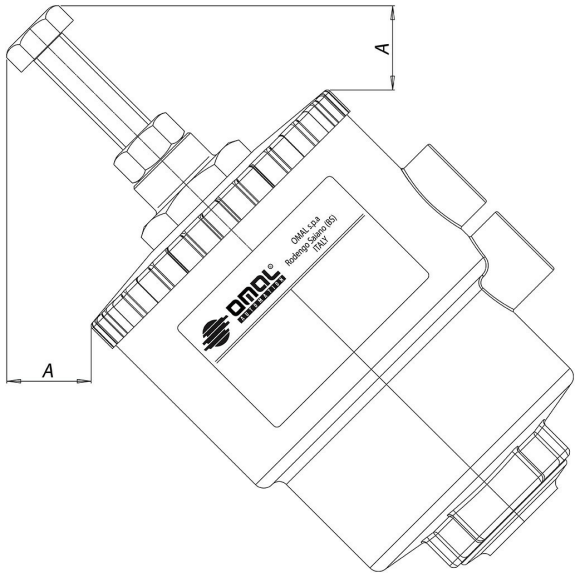

Hubbegrenzer
Ermöglicht es, den Öffnungshub des Ventilverschlusses zu begrenzen und so die Durchflussmenge einzustellen. Verfügbar für alle Versionen. Bei den einfachwirkenden, in Ruhestellung geöffneten Versionen kann er auch als manuelle Notsteuerung eingesetzt werden.

Steuerung	A mm	Artikelnummer
⌀ 50	25,5	KLJL0016
⌀ 63	21,5	KLJL0018
⌀ 90	5,2	KLJL0021
⌀ 110	5,9	KLJL0023

Nicht mit Ventilkopf Ø 40 erhältlich.

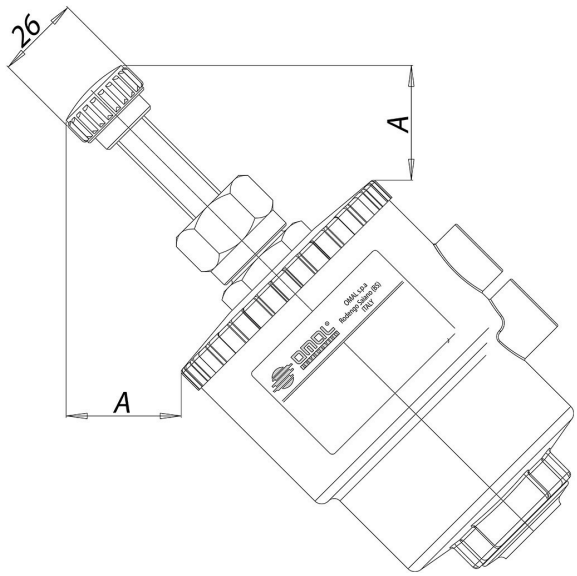

OMAL S.p.A. Società Benefit
Hauptsitz: Via Ponte Nuovo 11, Rodengo Saiano (Brescia), Italien
Produktionsstandort: Via Brognolo 12, Passirano (Brescia), Italien
Tel +39 0308900145 Fax +39 0308900423

Manuelle Notsteuerung
Ermöglicht das Öffnen des Ventils im Notfall (Mangel an Steuerfluid, Anlagendefekt, fehlendes Steuersignal usw.). Verfügbar für alle NC-Ventile (in Ruhestellung geschlossene Versionen).

Steuerung	A mm	Artikelnummer
⌀ 50	35,8	KLJA0016
⌀ 63	35,8	KLJA0018
⌀ 90	29,5	KLJA0021
⌀ 110	29,5	KLJA0023

Nicht mit Ventilkopf Ø 40 erhältlich

Elektropilot 3/2-Wege - Magnetventil 3/2-Wege - 5/2-Wege

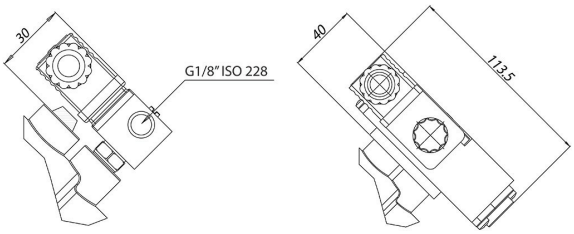

Steuermagnetventil
3/2-Wege-Elektropilot zur direkten Montage.
Gehäuse und Spule über 360° verstellbar
Standardausführung manuelle Steuerung.
Magnetventil (NAMUR) für die Auswahl zwischen 5/2- und 3/2-Funktion, die durch Montage des entsprechenden Sockels (beide im Lieferumfang enthalten) erfolgt.
Umgebungstemperatur von -10°C bis +50°C

Spannung	24 Vac	115 Vac	230 Vac	24 Vdc
Elektropilot	EP415024	EP415110	EP415220	EP412024

Spannung	24 Vac	115 Vac	230 Vac	24 Vdc
Magnetventil NAMUR*	ER8188A2	ER8188A4	ER8188A5	ER8188C2
NAMUR-Schnittstelle	KBNJ0001			

* Nur mit NAMUR-Schnittstelle zu verwenden

OMAL S.p.A. Società Benefit
Hauptsitz: Via Ponte Nuovo 11, Rodengo Saiano (Brescia), Italien
Produktionsstandort: Via Brognolo 12, Passirano (Brescia), Italien
Tel +39 0308900145 Fax +39 0308900423

Posizione orientabile sui 360°
Positionable at 360°

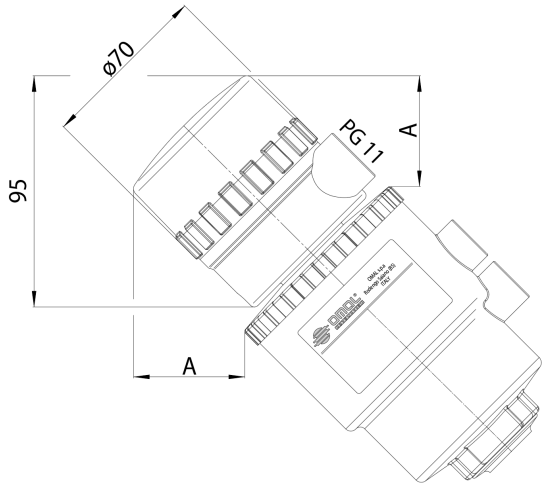

Signalmodul
Das Signalmodul zur Positionskontrolle (offen/geschlossen) mit zwei mechanischen Endschaltern oder induktiven Näherungsschaltern kann auf die gesamte Ventilserie mit Antrieben ⌀ 50 - ⌀ 63 - ⌀ 90 - ⌀ 110 montiert werden.
Auf Anfrage sind Klemmen für den Anschluss des Magnetventils und der optischen LED-Anzeigen erhältlich.
Schutzart IP 65
Umgebungstemperatur von -20°C bis +70°C
Kabeldurchführung Nr. 1 PG11
Gehäusematerial aus Polyamid mit transparenter Abdeckung aus Polymethylmethacrylat.

Steuerung	A mm
⌀ 50	52,1
⌀ 63	47,5
⌀ 90	37,7
⌀ 110	29,5

VERFÜGBARE ARTEN VON ENDSCHALTERN

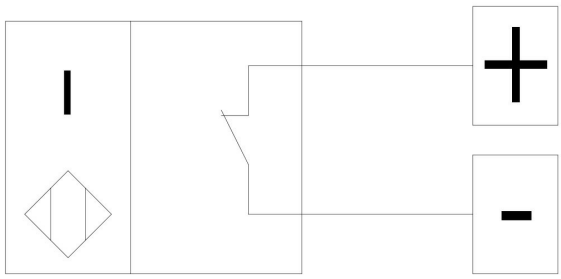

Induktive Endschalter NAMUR EExia
Nennspannung: 8 Vdc
Verbrauch: In Betrieb ≤1 mA; nicht in Betrieb ≥3 mA
Betriebstemperatur: -20°C bis +70°C

Konfiguration	Code
1 Endschalter: oben bei offenem Ventil	KSIN9A0xx
1 Endschalter: unten bei geschlossenem Ventil	KSIN9C0xx
2 Endschalter: geöffnetes und geschlossenes Ventil	KSIN920xx

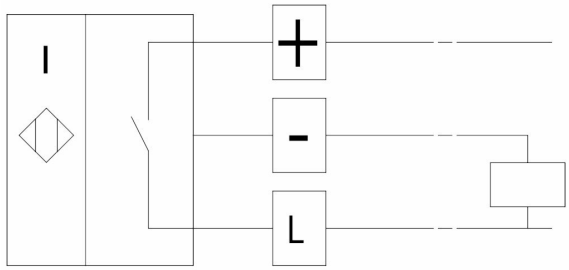

Näherungsschalter
Nennspannung: 10÷30 Vdc
Verbrauch: 15 mA;
Betriebstemperatur: -20°C bis + 70°C

Konfiguration	Code
1 Endschalter: oben bei offenem Ventil	KSI09A0xx
1 Endschalter: unten bei geschlossenem Ventil	KSI09C0xx
2 Endschalter: geöffnetes und geschlossenes Ventil	KSI0920xx

OMAL S.p.A. Società Benefit
Hauptsitz: Via Ponte Nuovo 11, Rodengo Saiano (Brescia), Italien
Produktionsstandort: Via Brognolo 12, Passirano (Brescia), Italien
Tel +39 0308900145 Fax +39 0308900423

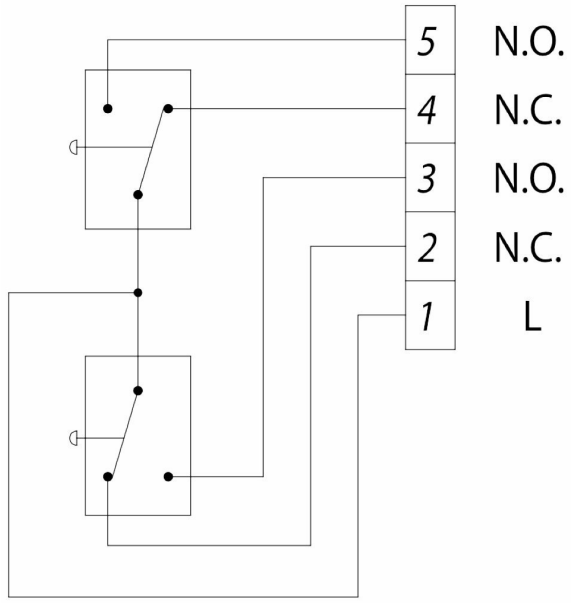

Mechanische Endschalter
Endschalter oben: Ventil offen
Endschalter unten: Ventil geschlossen
Ladung max.: 5A 250 Vac; 1A 250 Vdc

Konfiguration	Code
2 Endschalter	KSM0C20xx

xx = Ø Steuerkopf
16 = Ø50
18 = Ø63
21 = Ø90
23 = Ø110

dokumente

Istruzioni

ISTRUZIONI USO 8_0843

Certificati

PED