OMAL S.p.A. Società Benefit
Headquarters: Via Ponte Nuovo 11, Rodengo Saiano (Brescia) Italia
Sede produttiva: Via Brognolo 12, Passirano (Brescia) Italia
Tel +39 0308900145 Fax +39 0308900423

Valvola pneumatica ARES flangiata

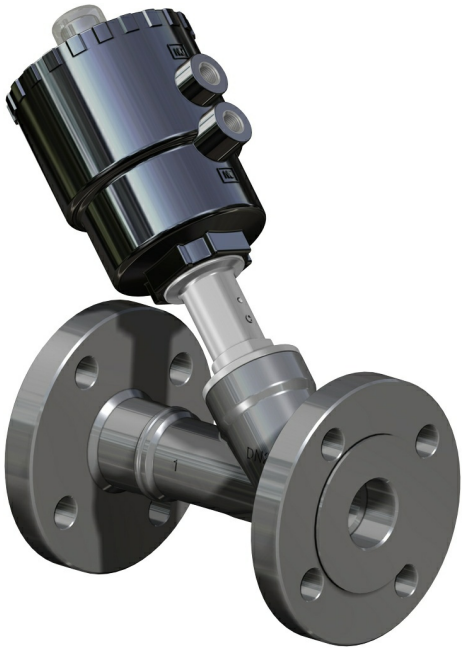

Macro Valvole pneumatiche

Categoria Valvole a flusso avviato

Sottocategoria ARES con attacchi speciali

caratteristiche

CARATTERISTICHE GENERALI:
Materiale del corpo valvola: A351-CF3M (316L S.S.).
Attacchi valvola: Vedi schema di codifica.
Montaggio in ogni posizione: orizzontale, verticale, obliqua.
Gamma disponibile da DN 15 a DN 50 nelle versioni doppio effetto; semplice effetto: normalmente chiusa,normalmente chiusa anticolpo d'ariete e normalmente aperta.
Le prestazioni e i diagrammi delle pressioni sono le medesime delle versioni standard ma limitate a PN16
A richiesta: versioni per vuoto e per uso ossigeno
Configurazione ATEX 2014/34/UE da richiedere in fase d'ordine

FLUIDO DI COMANDO:
FFluido di pilotaggio: aria compressa lubrificata o secca, gas e fluidi neutri;
Temperatura ambiente: da -10°C a +60° C

FLUIDO INTERCETTATO:
Aria, acqua, alcool, olii, carburanti, soluzioni saline, vapore, ecc..(comunque compatibili con CF3M (316L S.S.) e PTFE)
Pressione di utilizzo da 0 a 16 bar (vapore a 180°C da 0 a 10 bar) in funzione della misura e della versione scelta vedi pagine seguenti.
Temperatura da -10°C a +180°C.
Viscosità massima 600 cst (mm2/s).

OMAL S.p.A. Società Benefit
Headquarters: Via Ponte Nuovo 11, Rodengo Saiano (Brescia) Italia
Sede produttiva: Via Brognolo 12, Passirano (Brescia) Italia
Tel +39 0308900145 Fax +39 0308900423

dimensioni

Flangiate UNI EN1092-1

Testa di comando orientabile a 360°
Control head adjustable at 360°

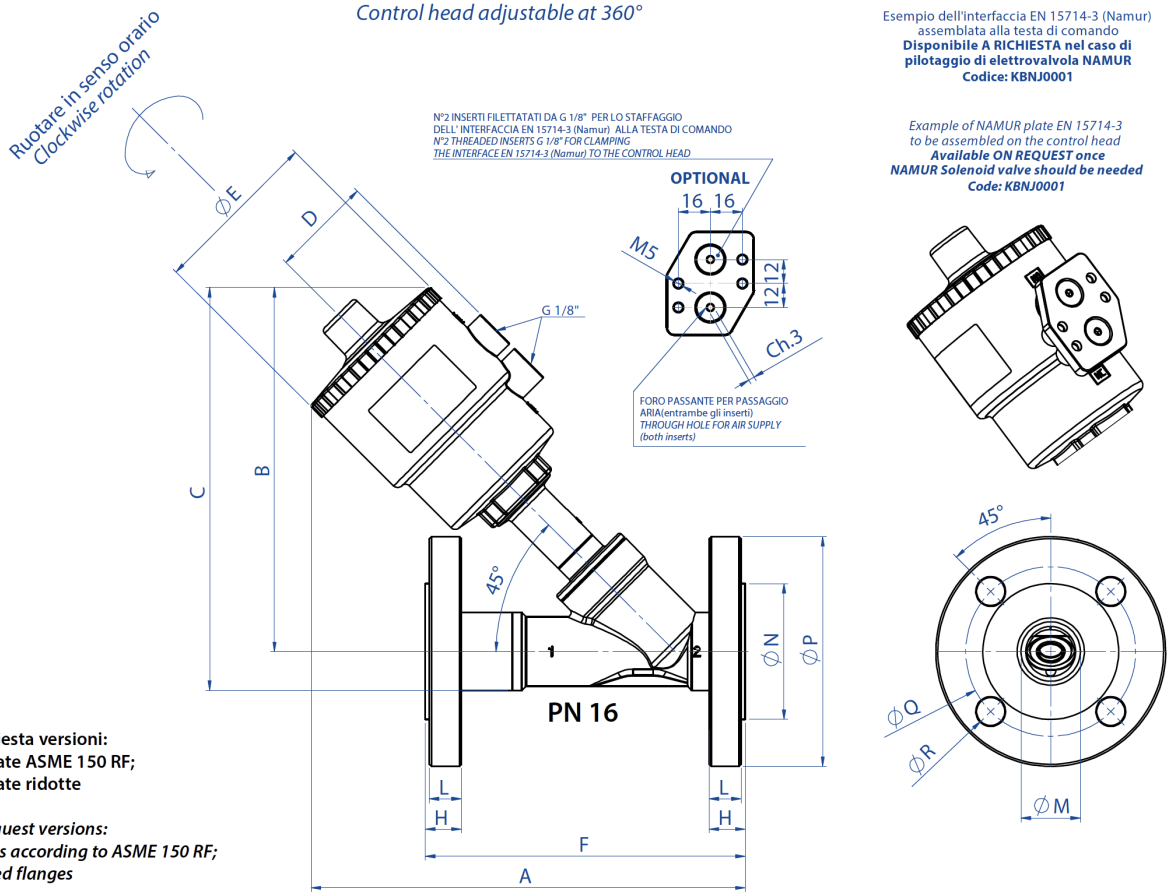

Esempio dell'interfaccia EN 15714-3 (Namur) assemblata alla testa di comando
Disponibile A RICHIESTA nel caso di pilotaggio di elettrovalvola NAMUR
Codice: KBNJ0001

Example of NAMUR plate EN 15714-3 to be assembled on the control head
Available ON REQUEST once NAMUR Solenoid valve should be needed
Code: KBNJ0001

A richiesta versioni:
flangiate ASME 150 RF;
flangiate ridotte

On request versions:
flanges according to ASME 150 RF;
reduced flanges

VALVOLA FLANGIATA ANSI 150RF SCART.ASME B16.10 A1							
DN [mm]	H	L	øN	øP	øQ	øR	F
15	11,3	9,7	35,1	89,0	60,5	16,0	108,0
20	12,8	11,2	42,9	99,0	69,8	16,0	117,0
25	15,0	13,4	50,8	108,0	79,2	16,0	127,0
32	15,8	14,2	63,5	117,0	88,9	16,0	140,0
40	18,0	16,4	73,0	127,0	98,6	16,0	165,0
50	19,1	17,5	91,9	152,0	120,6	19,0	178,0

VALVOLA FLANGIATA RIDOTTA					
DN [mm]	H	øP	øQ	øR	F
15	7,0	70,0	50,0	7,0	104,5
20	8,0	75,0	55,0	9,0	119,5
25	9,0	80,0	60,0	9,0	134,5
32	9,0	90,0	70,0	9,0	149,5
40	10,0	100,0	80,0	9,0	164,5
50	10,0	110,0	90,0	11,0	179,5

A richiesta versioni:
flangiate ASME 150 RF;
flangiate ridotte

OMAL S.p.A. Società Benefit
Headquarters: Via Ponte Nuovo 11, Rodengo Saiano (Brescia) Italia
Sede produttiva: Via Brognolo 12, Passirano (Brescia) Italia
Tel +39 0308900145 Fax +39 0308900423

DIMENSIONI														
DN [mm]	**Testa di comando Control head**	**A**	**B**	**C**	**D**	**øE**	**F**	**H**	**L**	**øM**	**øN**	**øP**	**øQ**	**øR**
15	ø 50	182,5	156	203,5	44	70	130	16	14	18,1	45	95	65	14
20	ø 50	192,3	160	212,5	44	70	150	18	16	23,7	58	105	75	14
20	ø 63	210,3	178	230,5	50,5	84,4	150	18	16	23,7	58	105	75	14
25	ø 50	197,36	164	221,5	44	70	160	18	16	29,7	68	115	85	14
25	ø 63	216,36	182	239,5	50,5	84,4	160	18	16	29,7	68	115	85	14
25	ø 90	256,36	222	279,5	66,2	116,4	160	18	16	29,7	68	115	85	14
32	ø 50	202,5	168	238	44	70	180	18	16	38,4	78	140	100	18
32	ø 63	220,5	186	256	50,5	84,4	180	18	16	38,4	78	140	100	18
32	ø 90	260,5	226	296	66,2	116,4	180	18	16	38,4	78	140	100	18
32	ø 110	296,5	261	331	77,4	140,6	180	18	16	38,4	78	140	100	18
40	ø 63	228,6	190	265	50,5	84,4	200	18	15	44,3	88	150	110	18
40	ø 90	268,6	230	305	66,2	116,4	200	18	15	44,3	88	150	110	18
40	ø 110	304,2	266	341	77,4	140,6	200	18	15	44,3	88	150	110	18
50	ø 63	241,87	200	282,5	50,5	84,4	230	18	15	55,7	102	165	125	18
50	ø 90	281,87	240	322,5	66,2	116,4	230	18	15	55,7	102	165	125	18
50	ø 110	317,87	276	358,5	77,4	140,6	230	18	15	55,7	102	165	125	18

Suggested executions are in bold. Other combinations on request.

OMAL S.p.A. Società Benefit
Headquarters: Via Ponte Nuovo 11, Rodengo Saiano (Brescia) Italia
Sede produttiva: Via Brognolo 12, Passirano (Brescia) Italia
Tel +39 0308900145 Fax +39 0308900423

specifiche

MODALITA' DI IMPIEGO

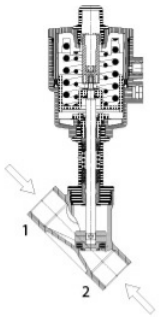

N.C. Normalmente chiusa bidirezionale. Con ingresso sotto l'otturatore si evita il colpo d'ariete.
Ingresso sopra l'otturatore per fluidi comprimibili.
N.C. Normally Closed bidirectional. With the flow coming from below the plug you avoid water hammering.
Flow from above the plug for condensable media.

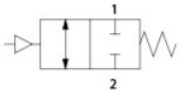

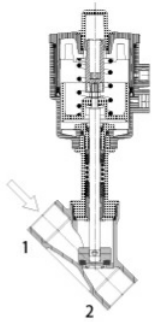

N.C. Normalmente chiusa con ingresso sopra l'otturatore.
Ingresso sopra l'otturatore per fluidi comprimibili.

N.C. Normally Closed with the flow from above the plug.
Flow from above the plug for condensable media.

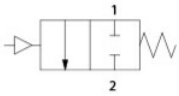

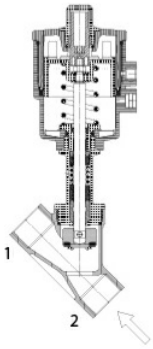

N.A. Normalmente aperta con ingresso sotto l'otturatore
N.O. Normally Open with flow from below the plug

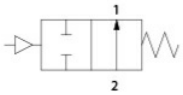

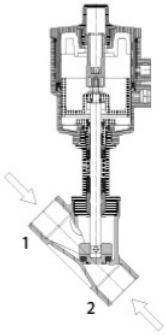

Doppio effetto bidirezionale
Double Acting bidirectional

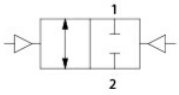

OMAL S.p.A. Società Benefit
Headquarters: Via Ponte Nuovo 11, Rodengo Saiano (Brescia) Italia
Sede produttiva: Via Brognolo 12, Passirano (Brescia) Italia
Tel +39 0308900145 Fax +39 0308900423

accessori

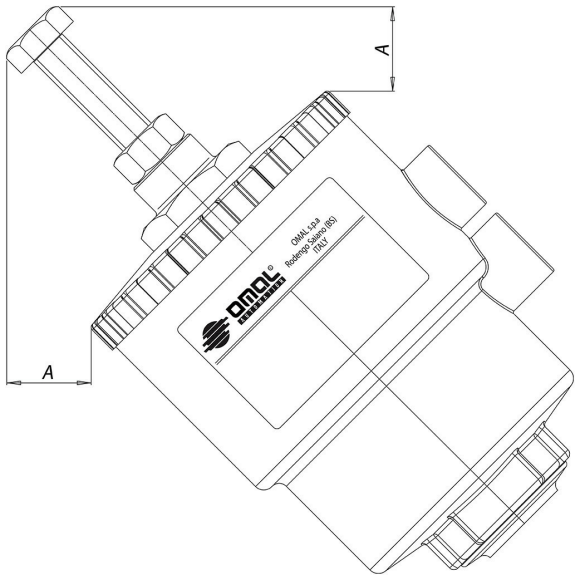

Limitatore della corsa

Consente di limitare la corsa dell'otturatore valvola in apertura e quindi di regolare la portata. Disponibile per tutte le versioni. Nelle versioni semplice effetto normalmente aperte può essere utilizzato anche come comando manuale di emergenza.

Comando	A mm	Codice
⌀ 50	25,5	KLJL0016
⌀ 63	21,5	KLJL0018
⌀ 90	5,2	KLJL0021
⌀ 110	5,9	KLJL0023

Non disponibile con testa ⌀ 40.

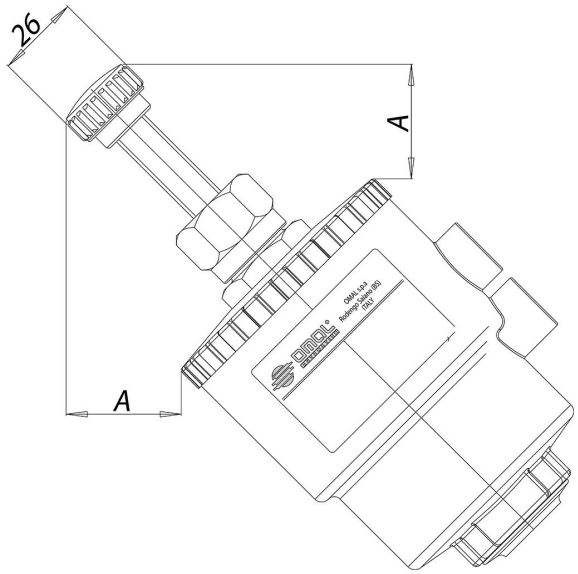

Comando manuale di emergenza

Consente di effettuare l'apertura della valvola in caso di emergenza (mancanza di fluido di pilotaggio, guasto all'impianto, mancanza di segnale di pilotaggio ecc..). Disponibile per tutte le valvole nelle versioni normalmente chiuse.

Comando	A mm	Codice
⌀ 50	35,8	KLJA0016
⌀ 63	35,8	KLJA0018
⌀ 90	29,5	KLJA0021
⌀ 110	29,5	KLJA0023

Non disponibile con testa ⌀ 40

Elettropilota 3/2 - Elettrovalvola 3/2 - 5/2

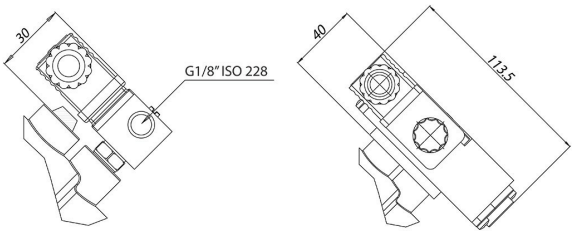

Elettrovalvola di comando

Elettropilota 3/2 per il montaggio diretto.
Corpo e bobina orientabili sui 360°
Comando manuale standard.
Elettrovalvola (NAMUR) predisposta per la selezione tra la funzione 5/2 e 3/2 che si realizza montando la corrispondente basetta (entrambe fornite).
Temperatura ambiente da -10°C a +50°C

Voltaggio	24 Vac	115 Vac	230 Vac	24 Vdc
Elettropilota	EP415024	EP415110	EP415220	EP412024

Voltaggio	24 Vac	115 Vac	230 Vac	24 Vdc
Elettrovalvola NAMUR*	ER8188A2	ER8188A4	ER8188A5	ER8188C2
Interfaccia NAMUR	KBNJ0001			

* Da utilizzare solo con interfaccia NAMUR

OMAL S.p.A. Società Benefit
Headquarters: Via Ponte Nuovo 11, Rodengo Saiano (Brescia) Italia
Sede produttiva: Via Brognolo 12, Passirano (Brescia) Italia
Tel +39 0308900145 Fax +39 0308900423

Posizione orientabile sui 360°
Positionable at 360°

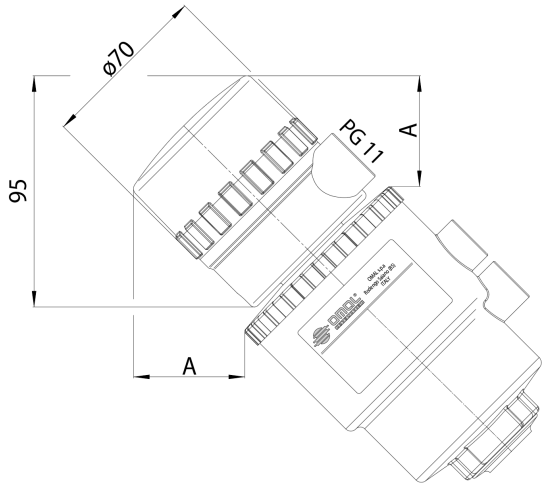

Box di segnalazione
Il box di segnalazione per il controllo della posizione aperto o chiuso con due finecorsa meccanici o induttivi é adatto al montaggio su tutta la serie di valvole con attuatori ø50 - ø63 - ø90 - ø110.
A richiesta sono disponibili i morsetti per collegare l'elettrovalvola e indicatori visivi tramite led.
Grado di protezione IP 65
Temperatura ambiente da -20°C a +70°C
Accesso cavo n°1 PG11
Materiale dell'involucro in poliammide con coperchio in polimetacrilato trasparente.

Comando	A mm
ø 50	52,1
ø 63	47,5
ø 90	37,7
ø 110	29,5

TIPI DI FINECORSA DISPONIBILI

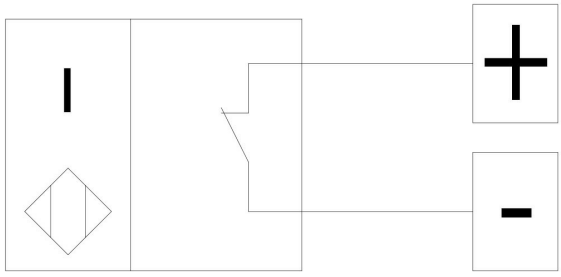

OMAL S.p.A. Società Benefit
Headquarters: Via Ponte Nuovo 11, Rodengo Saiano (Brescia) Italia
Sede produttiva: Via Brognolo 12, Passirano (Brescia) Italia
Tel +39 0308900145 Fax +39 0308900423

Interruttori di finecorsa induttivi NAMUR EExia

Tensione nominale: 8 Vdc
Consumo: azionato ≤1 mA; rilasciato ≥3 mA
Temperatura di funzionamento: da -20° C a +70 C

Configurazione	Codice
1 finecorsa: alto in posizione di valvola aperta	KSIN9A0xx
1 finecorsa: basso in posizione di valvola chiusa	KSIN9C0xx
2 finecorsa valvola aperta e chiusa	KSIN920xx

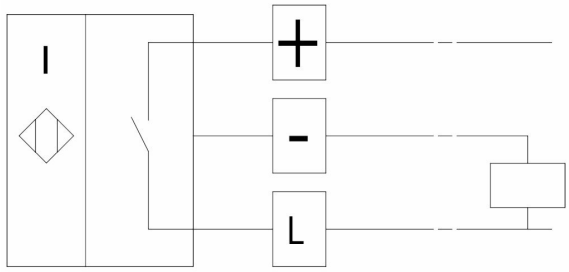

Interruttori finecorsa di prossimità

Tensione nominale: 10÷30 Vdc
Consumo: 15 mA;
Temperatura di funzionamento: da -20° C a +70° C

Configurazione	Codice
1 finecorsa: alto in posizione di valvola aperta	KSI09A0xx
1 finecorsa: basso in posizione di valvola chiusa	KSI09C0xx
2 finecorsa valvola aperta e chiusa	KSI0920xx

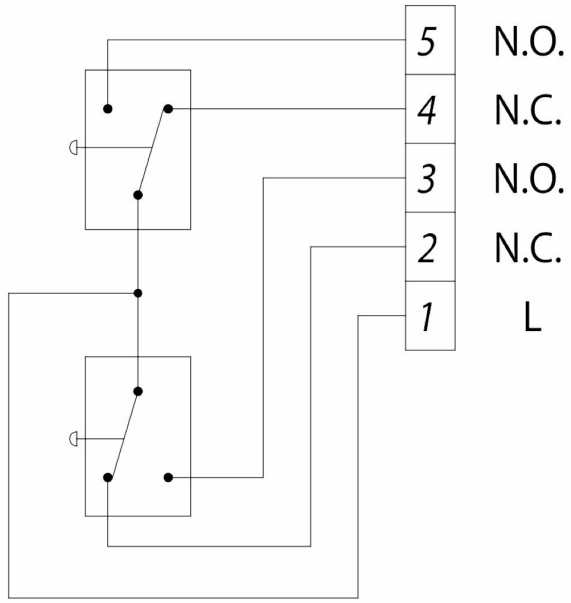

Interruttori di finecorsa meccanici
Finecorsa alto: valvola aperta
Finecorsa basso: valvola chiusa
Carico max: 5A 250 Vac; 1A 250 Vdc

Configurazione	Codice
2 finecorsa	KSM0C20xx

xx = Ø testa di comando
16 = Ø50
18 = Ø63
21 = Ø90
23 = Ø110

documenti

Istruzioni

ISTRUZIONI USO 8_0843

Certificati

PED
UKCA