OMAL S.p.A. Società Benefit
Headquarters: Via Ponte Nuovo 11, Rodengo Saiano (Brescia) Italia
Sede produttiva: Via Brognolo 12, Passirano (Brescia) Italia
Tel +39 0308900145 Fax +39 0308900423

Valvola a sfera in ghisa
Item 216

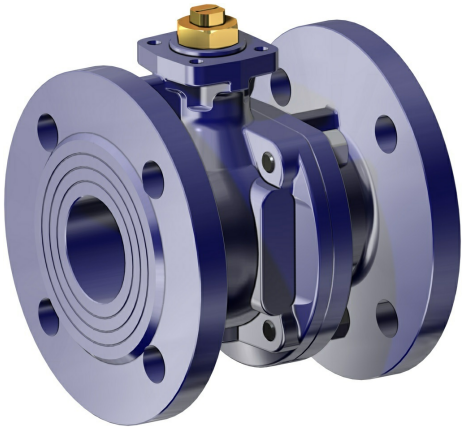

Macro Valvole a sfera

Categoria Altre valvole a sfera in ghisa

Valvola a sfera in ghisa 2 vie flangiata passaggio integrale

caratteristiche

CARATTERISTICHE GENERALI:
- Flange: EN 1092/2 PN16
- Scartamento EN558/1 (ISO 5752)
- Temperatura di esercizio: da -10°C a +70°C
- Pressione di esercizio: max. 16 Bar (10 Bar come fine linea) VEDI DIAGRAMMA
- Fluido intercettato: gas di città, gas liquidi, combustibili gassosi secondo le norme UNI-CIG 7129 e DIN-DVGW tabella G 260/I per gas.

ESECUZIONI SPECIALI A RICHIESTA:
- PN 6 - PN 10
- Per altre applicazioni contattare il nostro ufficio commerciale.

CERTIFICAZIONI:
- Omologazione DIN-DVGW per intercettazione gas combustibili tab. G260

OMAL S.p.A. Società Benefit
Headquarters: Via Ponte Nuovo 11, Rodengo Saiano (Brescia) Italia
Sede produttiva: Via Brognolo 12, Passirano (Brescia) Italia
Tel +39 0308900145 Fax +39 0308900423

dimensioni

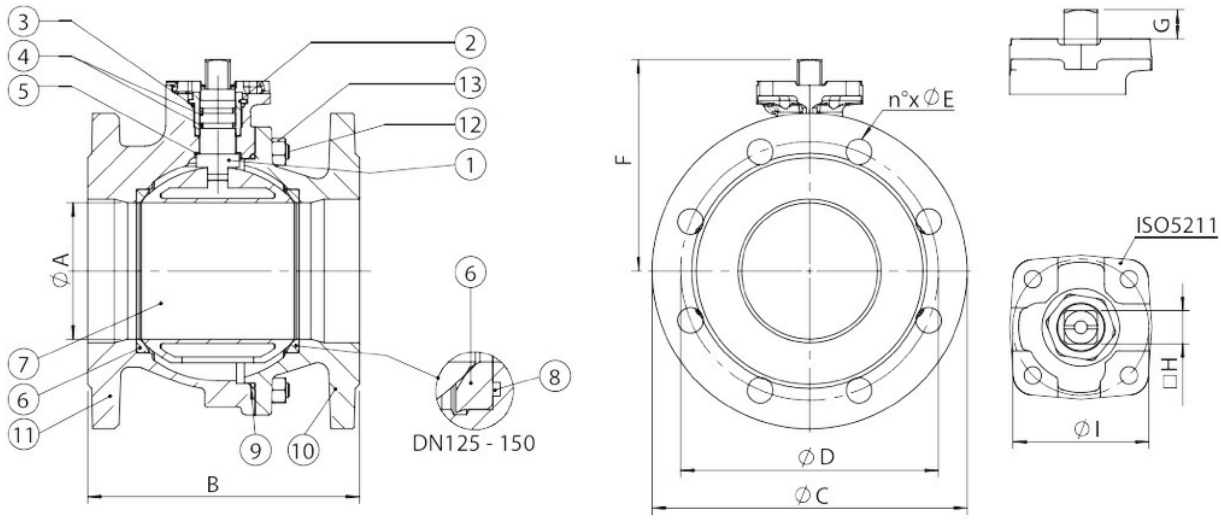

DIMENSIONI										
MISURA		øA	B	øC	øD	øE	F	G	□H	øI
DN [mm]	[inch]									
DN 50	2"	50	150	165	125	4x18	100,5	13,5	14	50
DN 65	2" 12	63	170	185	145	4x18	108,5	13,5	14	50
DN 80	3"	76	180	200	160	8x18	133	15	17	70
DN 100	4"	95	190	220	180	8x18	147,5	15	17	70
DN 125	5"	120	200	250	210	8x18	186	21	22	102
DN 150	6"	145	210	285	240	8x22	203,5	21	22	102

OMAL S.p.A. Società Benefit
Headquarters: Via Ponte Nuovo 11, Rodengo Saiano (Brescia) Italia
Sede produttiva: Via Brognolo 12, Passirano (Brescia) Italia
Tel +39 0308900145 Fax +39 0308900423

materiali

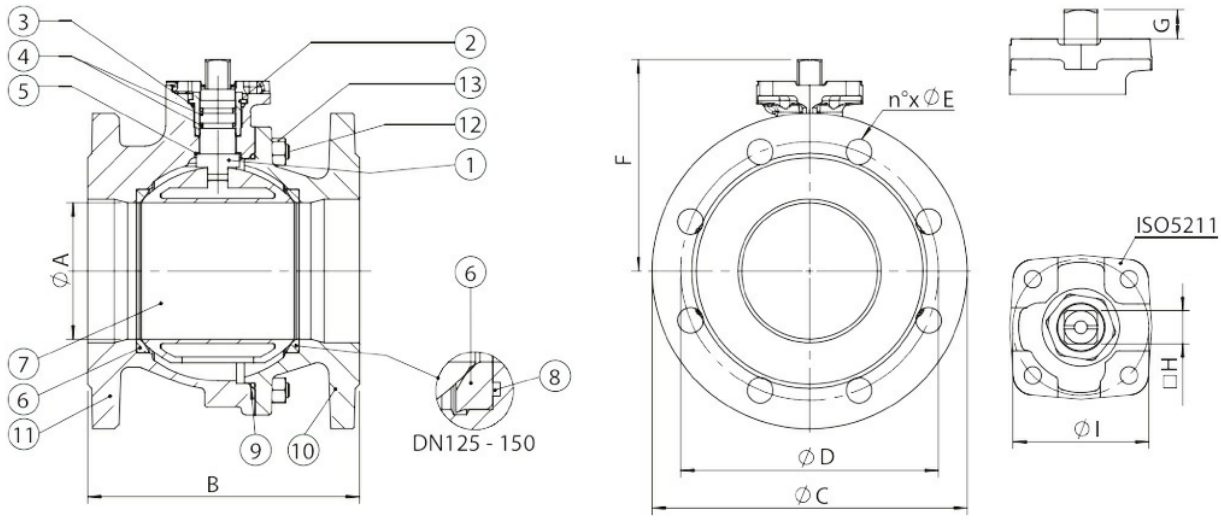

MATERIALI			
1	Stelo	Ottone cromato	CuZn40Pb2
2	Ghiera	Ottone cromato	CuZn40Pb2
3	O-Ring di tenuta superiore	NBR	
4	O-Ring di tenuta stelo	NBR	
5	Anello antifrizione	P.T.F.E.	
6	Guarnizioni di tenuta laterale	P.T.F.E.	
7	Sfera	Ottone	CuZn40Pb2
8	O-ring	NBR	
9	O-ring di tenuta corpo	NBR	
10	Flangia	Ghisa sferoidale	EN GJS 400-15
11	Corpo	Ghisa sferoidale	EN GJS 400-15
12	Tirante	Acciaio al carbonio zincato	
13	Dado di bloccaggio	Acciaio al carbonio zincato	

OMAL S.p.A. Società Benefit
Headquarters: Via Ponte Nuovo 11, Rodengo Saiano (Brescia) Italia
Sede produttiva: Via Brognolo 12, Passirano (Brescia) Italia
Tel +39 0308900145 Fax +39 0308900423

diagrammi e coppie di spunto

Diagramma pressione/temperatura

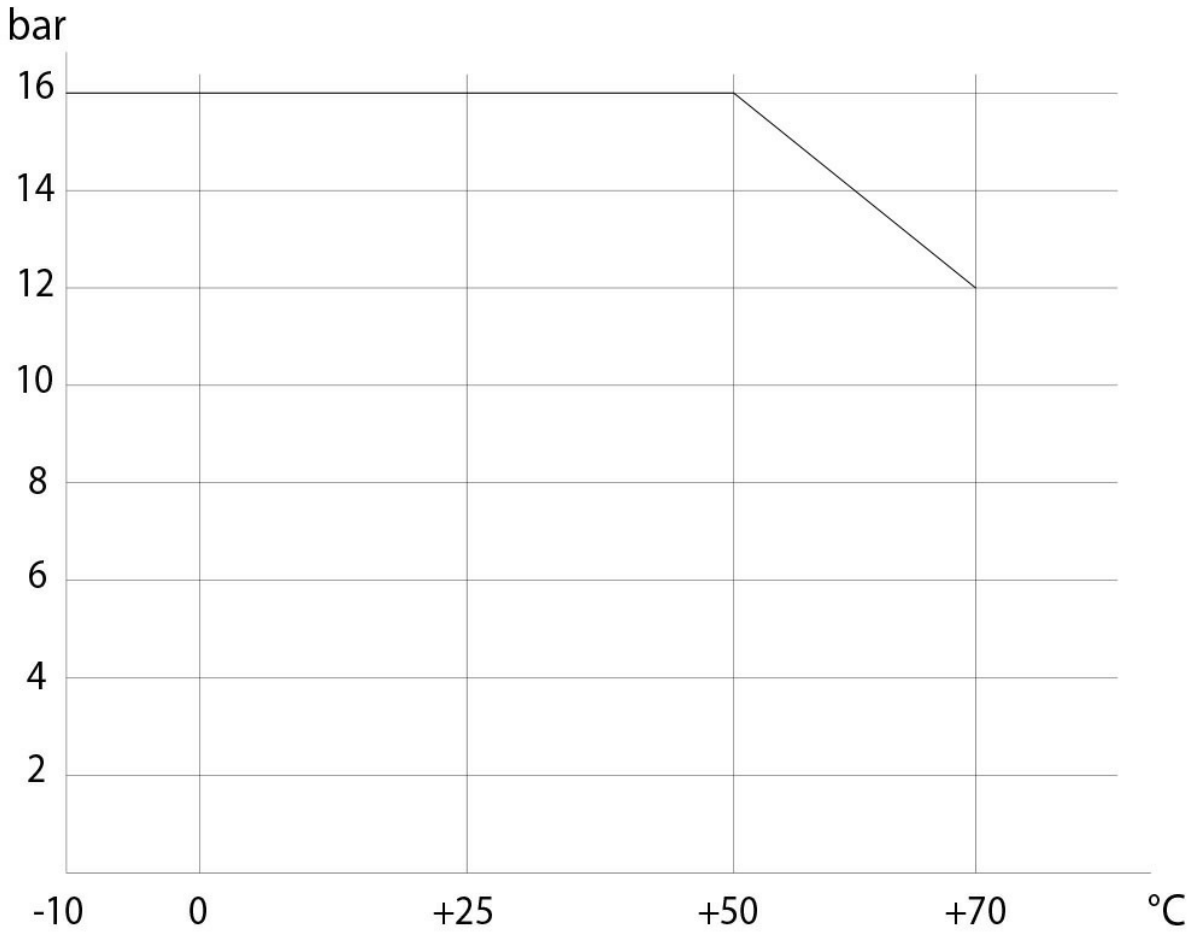

OMAL S.p.A. Società Benefit
Headquarters: Via Ponte Nuovo 11, Rodengo Saiano (Brescia) Italia
Sede produttiva: Via Brognolo 12, Passirano (Brescia) Italia
Tel +39 0308900145 Fax +39 0308900423

Portata/perdita di carico e coefficiente nominale Kv

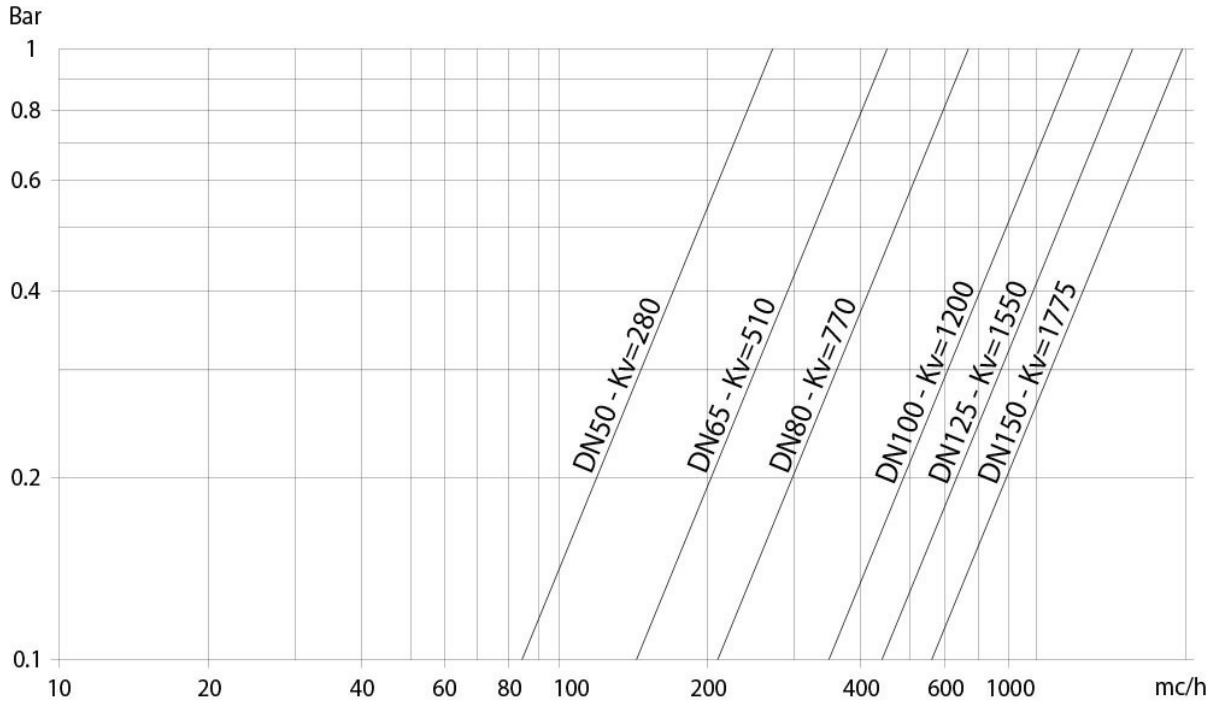

Il valore Kv è il valore di portata in m^3/h (con acqua a 15°C) che provoca la caduta di pressione di 1 bar.

COPPIE DI SPUNTO in Nm						
MISURA	DN 50 2"	DN 65 2"1/2	DN 80 3"	DN 100 4"	DN 125 5"	DN 150 6"
PN 16 bar	38	68	112	171	298	445

I valori della coppia possono variare in funzione della temperatura e del tipo di fluido. Considerare un fattore di sicurezza pari a 1,4.
Con frequenti cicli di apertura e chiusura la coppia di manovra può diminuire sensibilmente rispetto a quella iniziale. Gli accoppiamenti attuatore/valvola, riportati nelle pagine seguenti, sono realizzati per valvole che intercettano fluidi liquidi o gassosi, puliti e per medie temperature. Per maggiori informazioni, o utilizzi diversi, consultare il nostro ufficio commerciale.