OMAL S.p.A. Società Benefit
Hauptsitz: Via Ponte Nuovo 11, Rodengo Saiano (Brescia), Italien
Produktionsstandort: Via Brognolo 12, Passirano (Brescia), Italien
Tel +39 0308900145 Fax +39 0308900423

Warning: filectime(): stat failed for /var/www/vhost/www.omal.it/htdocs/https://www.omal.it/./FilesProdotti/RICEVUTADEPOSITOF.T.ATEXN.AP-18.pdf in **/var/www/vhost/www.omal.it/htdocs/prodotto-printable.php** on line **65**

Warning: filectime(): stat failed for /var/www/vhost/www.omal.it/htdocs/https://www.omal.it/./FilesProdotti/34-Certificate-202029301-OMAL-AttuatoriSRSRNDADAN.pdf in **/var/www/vhost/www.omal.it/htdocs/prodotto-printable.php** on line **65**

Warning: filectime(): stat failed for /var/www/vhost/www.omal.it/htdocs/https://www.omal.it/./FilesProdotti/TAP00001G5-revision1.pdf in **/var/www/vhost/www.omal.it/htdocs/prodotto-printable.php** on line **65**

Warning: filectime(): stat failed for /var/www/vhost/www.omal.it/htdocs/https://www.omal.it/./FilesProdotti/UITG0G01-UITG0G01ATX-FogliettoIstruzioniAttuatoriAGO.pdf in **/var/www/vhost/www.omal.it/htdocs/prodotto-printable.php** on line **65**

Warning: filectime(): stat failed for /var/www/vhost/www.omal.it/htdocs/https://www.omal.it/./FilesProdotti/UMAAPV00-AGOHANDWHEEL-attuatoriconvolantinointegrato-IT.pdf in **/var/www/vhost/www.omal.it/htdocs/prodotto-printable.php** on line **65**

AGO HANDWHEEL - SR mit integriertem Handrad

Makro Pneumatische Stellantriebe

Kategorie AGO HANDWHEEL - Stellantriebe mit integrierter Handbedienung

vorteile

OMAL S.p.A. Società Benefit
Hauptsitz: Via Ponte Nuovo 11, Rodengo Saiano (Brescia), Italien
Produktionsstandort: Via Brognolo 12, Passirano (Brescia), Italien
Tel +39 0308900145 Fax +39 0308900423

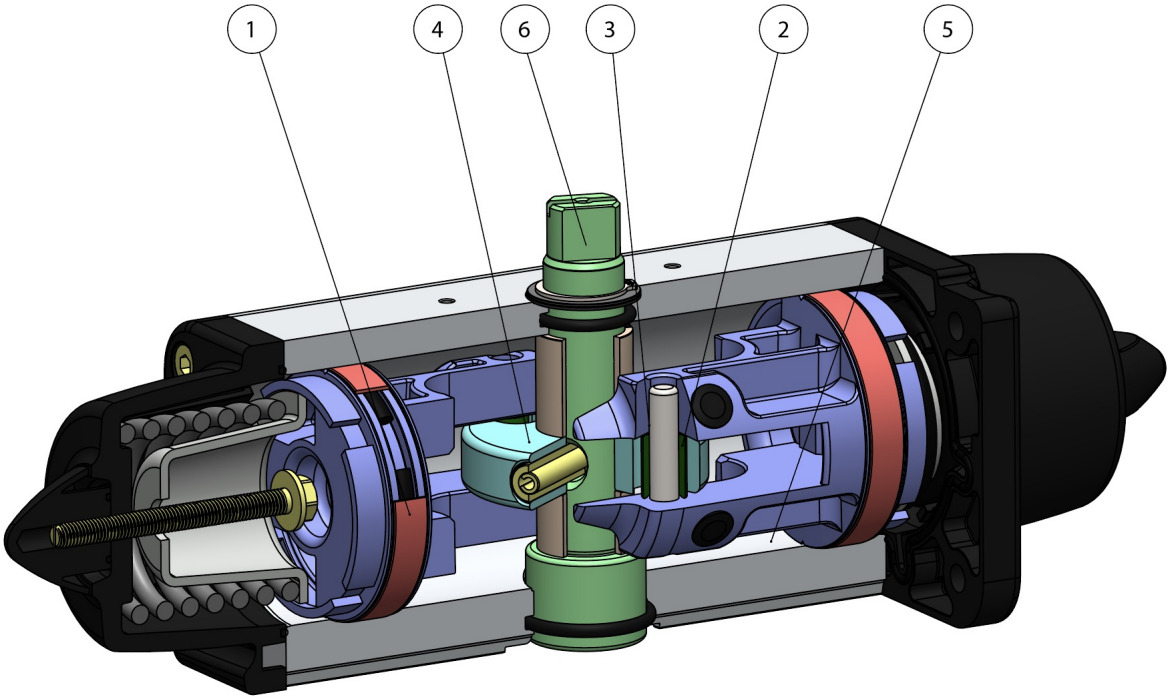

1. Energieversorgte, selbstschmierende Dichtungs- und Gleitleisten
Weniger Reibung zwischen Kolben und Zylinder
Das Anhaften der Dichtung am Zylinder wird auch nach langen Standzeiten verhindert

2. Schlitz, Buchsen und Stifte mit härterem Stahl - Härte von über 50 HRC
Größere Beständigkeit gegen die Kräfte innerhalb des Antriebs

3. Rollwiderstand zwischen Schlitz und Kolben
Geringerer Abrieb

4. Kurbelschleife mit Rollwiderstand (Umwandlung der linearen in eine Drehbewegung mittels Kolben und Welle ohne Zahnräder)
Geringerer Verschleiß der Teile durch geringeren Abrieb zwischen Kolben und Welle
Verbessertes Drehmoment beim Öffnen und Schließen
Geringerer Platzbedarf im Vergleich zu Zahnstangenantrieben
Geringeres Gewicht im Vergleich zu Zahnstangenantrieben (-30% kg/Nm) und somit Einsparungen bei Ausführung der Anlagenstruktur
Geringere Belastung des Kompressors bzw. Möglichkeit zur Nutzung eines Kompressors mit kleineren Abmessungen durch geringeren Luftverbrauch im Vergleich zu Zahnstangenantrieben (-40% Luft cm^3/Nm doppeltwirkend und -20% Luft cm^3/Nm einfachwirkend)

5. Rollenzylinder
Geringerer Verschleiß der energieversorgten Dichtungsleisten durch die geringe Rauheit der Oberfläche

6. Stainless Steel shaft
Higher corrosion resistance

Integrierter Anschluss für NAMUR-Magnetventile DAN15
Kein zusätzlicher Sockel erforderlich

Der gesamte Produktionsprozess erfolgt hausintern bei OMAL
Maximale Kontrolle in allen Verarbeitungsphasen

ATEX-Zertifikat
Ermöglicht die Installation in explosionsgefährdeten Umgebungen

Zertifikat bis SIL 3
Hohes funktionales Sicherheitsniveau garantiert

eigenschaften

TECHNISCHE DATEN

Drehmoment von 30 Nm bis 1920 Nm.
Flanschanschluss: EN ISO 5211
F05 - F07 - F10 - F12 - F14 - F16.
In Einklang mit der Norm EN 15714-3
Schwenkwinkel: 92° (-1°, +91°)
Drehmoment: Das Rückstellmoment hängt nur von der Wirkung der Feder ab und ist unabhängig vom Versorgungsdruck. Es stehen 4 verschiedene Federeinstellungen zur Verfügung; siehe Tabelle.
Das automatische Schließen mittels Federn erfolgt im Uhrzeigersinn.
Bei jedem Antrieb entspricht der Wert, der der Abkürzung SRNV folgt, dem Wert des Anlaufmoments in Nm, bei einem Druck von 5,6 bar.
ATEX-Ausführung gemäß der EU-Richtlinie 2014/34/EU. Für die ATEX-Ausführung YX am Ende der Artikelnummer hinzufügen.

BETRIEBSBEDINGUNGEN

Temperatur: -20°C bis +80°C. (Sonderausführungen: Hohe Temperatur: -20°C +150°C; niedrige Temperatur: -50°C +60°C)
Nenndruck: 5,6 bar; maximaler Betriebsdruck 8,4 bar.
Versorgungsmedium: Trockene, gefilterte, nicht unbedingt geschmierte Druckluft.
Verwenden Sie zum Schmieren kein reinigendes Öl, sondern solches, das mit NBR kompatibel ist.

Bei Bedarf kann der von unser hergestellte pneumatische Stellantrieb mit Vierteldrehung mit einem Handantrieb ausgestattet werden.
Der Antrieb kann sowohl in die doppeltwirkende als auch in die einfachwirkende Ausführung integriert werden.
Damit das System ordnungsgemäß funktioniert und die mechanische Integrität der Vorrichtung gewährleistet ist, muss sichergestellt sein, dass der pneumatische Antrieb von den Druckluftversorgungsleitungen getrennt ist, bevor Arbeiten mit dem Handantrieb ausgeführt werden können.
Das Handrad wirkt auf das primäre mechanische Getriebe des pneumatischen Stellantriebs und erzeugt bei Anlaufmomenten am Handrad gemäß der Norm EN 12570 Ausgangsdrehmomente, die dem Nenndrehmoment des Stellantriebs selbst entsprechen.

OMAL S.p.A. Società Benefit
Hauptsitz: Via Ponte Nuovo 11, Rodengo Saiano (Brescia), Italien
Produktionsstandort: Via Brognolo 12, Passirano (Brescia), Italien
Tel +39 0308900145 Fax +39 0308900423

abmessungen

SRNV 30 ÷ SRNV 960

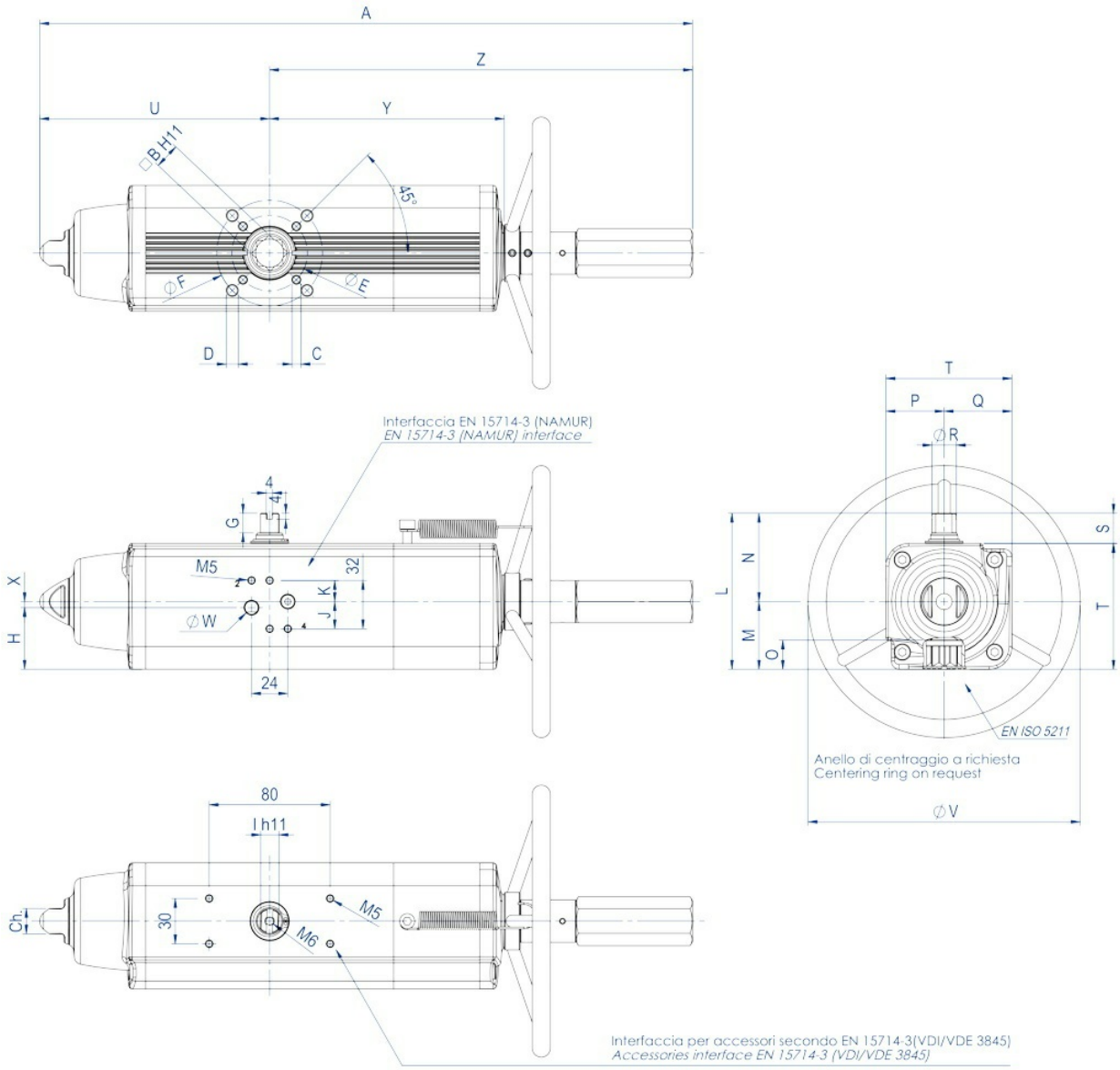

OMAL S.p.A. Società Benefit
Hauptsitz: Via Ponte Nuovo 11, Rodengo Saiano (Brescia), Italien
Produktionsstandort: Via Brognolo 12, Passirano (Brescia), Italien
Tel +39 0308900145 Fax +39 0308900423

TECHNISCHES DATENBLATT SRNV 30 ÷ SRNV 240

Artikelnummer	SRNV0030401S	SRNV0030402S	SRNV0053401S	SRNV0060401S	SRNV0090401S	SRNV0
Dichtungssatz	KGGI0016VX	KGGI0016VX	KGGI0060VX	KGGI0018VX	KGGI0019VX	KGGI(
Baugröße	**SRNV 30**	**SRNV 30**	**SRNV 53**	**SRNV 60**	**SRNV 90**	**SRN**
ISO	F04	F05/F07	F05/F07	F05/F07	F07/F10	F07
A	392,7	392,7	431,4	457,7	534,9	55
B	14	14	17	17	22	2
C x Tiefe	M5x8	M6x9	M6x9	M6x9	M8x12	M8
D x Tiefe	-	M8x12	M8x12	M8x12	M10x15	M1
E	42	50	50	50	70	7
F	-	70	70	70	102	1
G	13	13	13	13	16	1
H	33,7	33,7	40,8	42,8	52,5	5
J	18	18	18	18	18	1
K	14	14	14	14	14	1
I	10	10	12	12	15	1
L	90,4	90,4	103,3	107	137,5	14
M	37,7	37,7	44,8	46,8	56,5	6
N	52,7	52,7	58,5	60,2	81	8
O	16,5	16,5	19,3	19,3	24,8	2
P	32,7	32,7	38,5	40,2	51	3
Q	37,7	37,7	44,8	46,8	56,5	6
R	14,5	14,5	16,2	18	20,2	2
S	20	20	20	20	30	3
T	70,4	70,4	83,3	87	107,5	1
U	129,4	129,4	152,1	169,3	196,8	20
V	180	180	180	180	220	2
W (Gas)	1/8"	1/8"	1/8"	1/8"	1/8"	1/
X	4	4	4	4	4	
Y	137,6	137,6	154,8	163,9	183,5	19
Z	263,3	263,3	279,3	288,4	338,1	35
Ch	13	13	17	17	22	2
Anzahl Umdrehungen*	11	11	13	14	16	1
Gewicht (kg)	3,2	3,2	4,5	5,3	6,8	
Luft (dm^3/Zyklus)	0,17	0,17	0,3	0,33	0,55	0

* Theoretische Anzahl der Durchgänge zum Schließen/Öffnen ausgehend von der natürlichen Position.

OMAL S.p.A. Società Benefit
Hauptsitz: Via Ponte Nuovo 11, Rodengo Saiano (Brescia), Italien
Produktionsstandort: Via Brognolo 12, Passirano (Brescia), Italien
Tel +39 0308900145 Fax +39 0308900423

TECHNISCHES DATENBLATT SRNV 360 ÷ SRNV 960

Artikelnummer	SRNV0360401S	SRNV0480401S	SRNV0480402S	SRNV0720401S	SRNV0720402S	SRNV(
Dichtungssatz	KGGI0023VX	KGGI0024VX	KGGI0024VX	KGGI0025VX	KGGI0025VX	KGGI
Baugröße	**SRNV 360**	**SRNV 480**	**SRNV 480**	**SRNV 720**	**SRNV 720**	**SRN**
ISO	F10/F12	F10/F12	F14	F14	F12	
A	810,1	842,4	842,4	1035,4	1035,4	1(
B	27	36	36	36	36	
C x Tiefe	M10x15	M10x15	M16x24	M16x24	M12x18	M
D x Tiefe	M12x18	M12x18	-	-	-	
E	102	102	140	140	125	
F	125	125	-	-	-	
G	19,5	19,5	19,5	19,5	19,5	
H	61,5	78	78	86,5	86,5	9
J	16	16	16	16	16	
K	16	16	16	16	16	
I	22	24	24	27	27	
L	178	198	198	216	216	2
M	78,5	93,5	93,5	101,5	101,5	1
N	99,5	104,5	104,5	114,5	114,5	
O	29,5	38,5	38,5	38,5	38,5	4
P	69,5	74,5	74,5	84,5	84,5	
Q	78,5	93,5	93,5	101,5	101,5	1
R	31,8	36,5	36,5	41	41	
S	30	30	30	30	30	
T	148	168	168	186	186	2
U	306,6	324,1	324,1	399	399	
V	350	350	350	400	400	4
W (Gas)	1/4"	1/4"	1/4"	1/4"	1/4"	1
X	-	-	-	-	-	
Y	282,3	297,1	297,1	365,6	365,6	3
Z	503,5	518,3	518,3	636,4	636,4	6
Ch	27	27	27	36	36	
Anzahl Umdrehungen*	19	20	20	25	25	
Gewicht (kg)	19,5	28,1	28,1	38,8	38,8	5
Luft (dm^3/Zyklus)	2	2,8	2,8	4,2	4,2	

* Theoretische Anzahl der Durchgänge zum Schließen/Öffnen ausgehend von der natürlichen Position.

OMAL S.p.A. Società Benefit
Hauptsitz: Via Ponte Nuovo 11, Rodengo Saiano (Brescia), Italien
Produktionsstandort: Via Brognolo 12, Passirano (Brescia), Italien
Tel +39 0308900145 Fax +39 0308900423

SRNV 1920

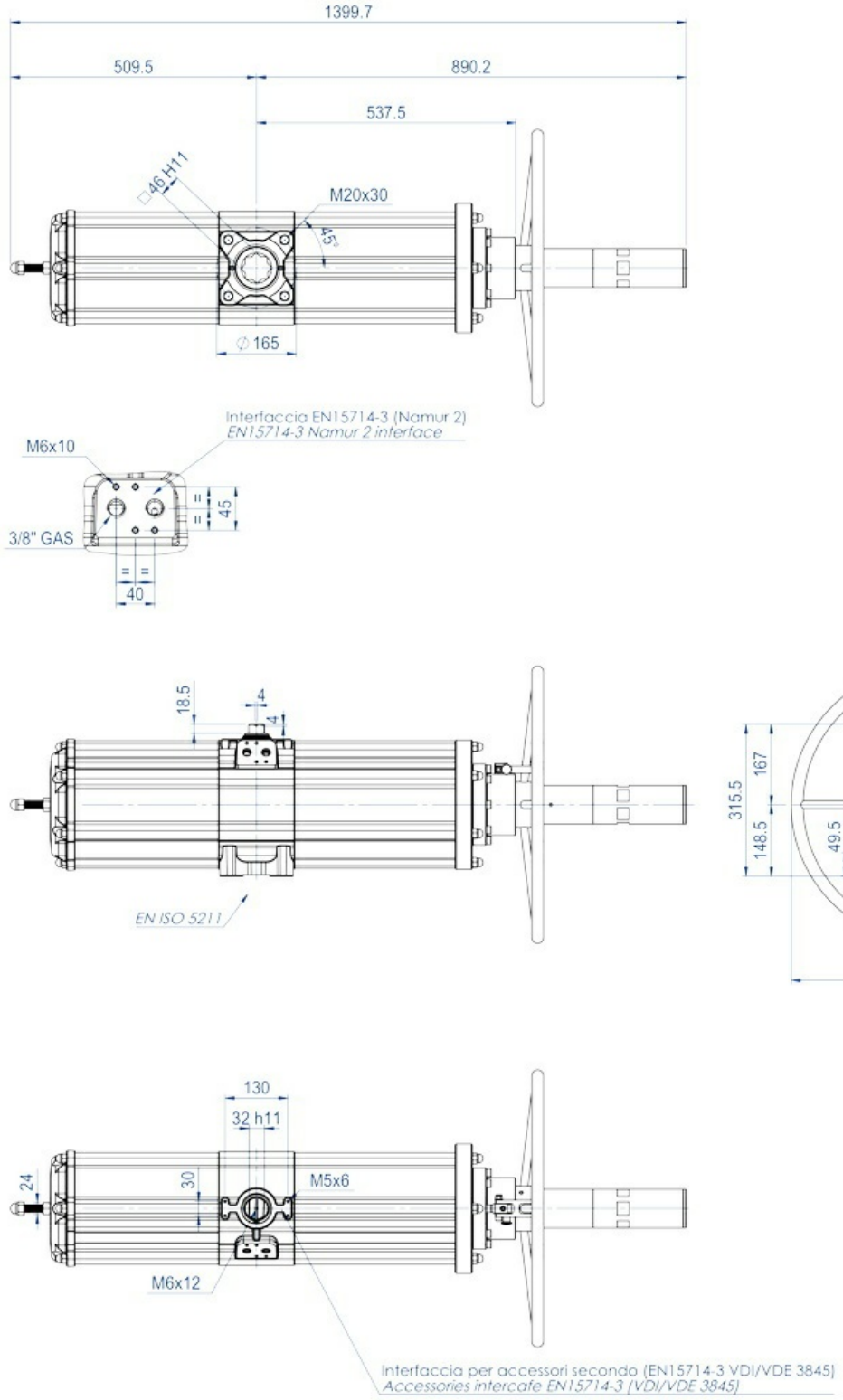

OMAL S.p.A. Società Benefit
Hauptsitz: Via Ponte Nuovo 11, Rodengo Saiano (Brescia), Italien
Produktionsstandort: Via Brognolo 12, Passirano (Brescia), Italien
Tel +39 0308900145 Fax +39 0308900423

TECHNISCHES DATENBLATT SRNV 1920	
Artikelnummer	**SRNV1920E1608A**
Dichtungssatz	KGGI0230VX
Baugröße	SRNV 1920
ISO	F16
Anzahl der Umdrehungen*	30
Gewicht (kg)	91
Luft (dm^3/Zyklus)	12,5

* Theoretische Anzahl der Durchgänge zum Schließen/Öffnen ausgehend von der natürlichen Position.

OMAL S.p.A. Società Benefit
Hauptsitz: Via Ponte Nuovo 11, Rodengo Saiano (Brescia), Italien
Produktionsstandort: Via Brognolo 12, Passirano (Brescia), Italien
Tel +39 0308900145 Fax +39 0308900423

werkstoffe

BESTANDTEILE EINFACHWIRKENDER PNEUMATISCHER STELLANTRIEB MIT INTEGRIERTEM HANDRAD - BAUGRÖSSE: BIS SRNV960

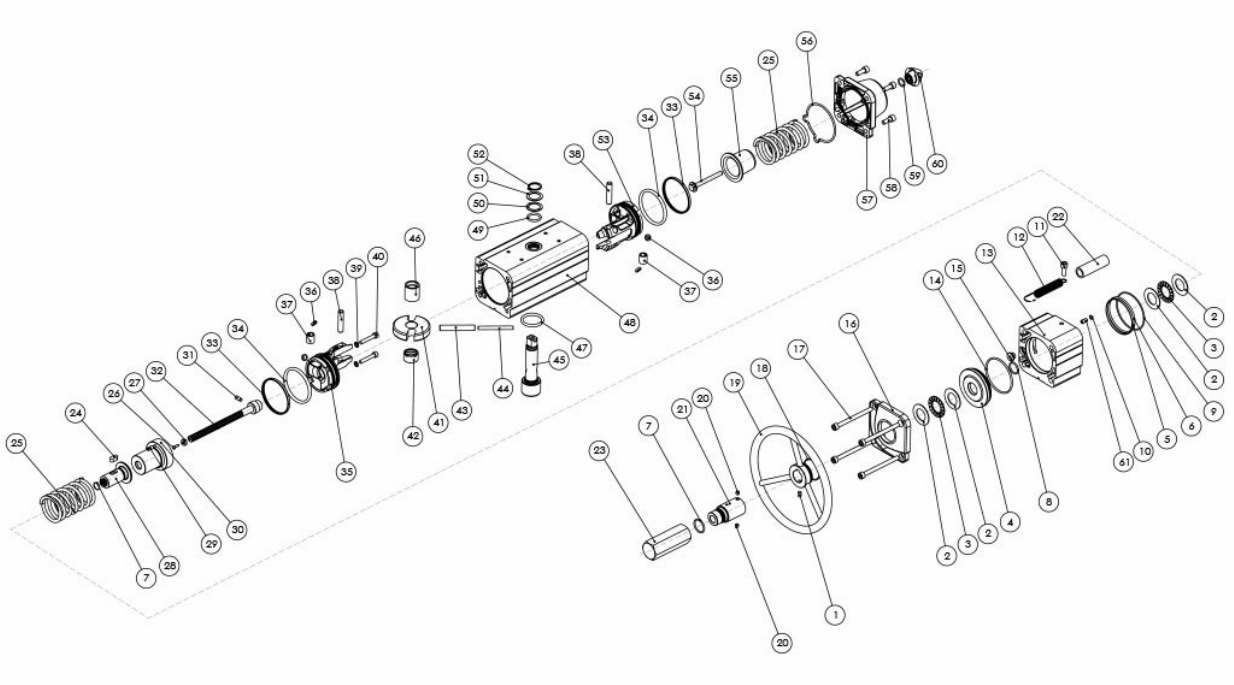

WERKSTOFFE BIS SRNV960			
Pos	**Bezeichnung**	**Menge**	**Werkstoff**
1	Schraube	1	Edelstahl
2*	Unterlegscheiben für Rollenlager	4	Stahllegierung
3*	Rollenlager	2	Stahllegierung
4	Flansch	1	Aluminiumlegierung
5	Zentrierring (nur für SRNV360)	1	Aluminiumlegierung
6*	O-Ring (nur für SRNV360)	1	Nitrilkautschuk
7*	O-Ring	2	Nitrilkautschuk
8*	O-Ring	1	Nitrilkautschuk
9*	O-Ring	1	Nitrilkautschuk
10*	O-Ring	1	Nitrilkautschuk
11	Schraube	1	Edelstahl
12	Feder	1	Edelstahl
13	Distanzzylinder	1	Aluminiumlegierung
14*	O-Ring	1	Nitrilkautschuk
15*	Dichtungskappe	1	Messing + Nitrilkautschuk
16	Kappe (verändert)	1	Aluminiumlegierung
17	Schraube	4	Edelstahl
18*	O-Ring	1	Nitrilkautschuk
19	Handrad	1	Stahllegierung
20	Justierschraube	2	Edelstahl
21	Schutzrohr	1	Aluminiumlegierung
22	Transparentes Rohr	1	PVC
23	Schutzkappe	1	Aluminiumlegierung
24	Schlüssel	1	Stahllegierung
25	Feder	2	Stahllegierung
26*	Niet	1	Stahllegierung

27*	Anzeige	1	Polypropylen
28	Betätigungsspindel	1	Stahllegierung
29	Gewindebuchse (nur für SRNV240)	2	Edelstahl
30	Spezialfederteller	1	Aluminiumlegierung
31	Stift	1	Stahllegierung
32	Betätigungsschraube	1	Stahllegierung
33*	Dichtring (Kolben)	2	Polyurethan
34*	O-Ring Kolben	2	Nitrilkautschuk
35	Kolben (verändert)	1	Aluminiumlegierung
36*	Stützscheibe	4	P.T.F.E. carbo-graphite filled
37	Buchse	2	Stahllegierung
38	Drehbolzen	2	Stahllegierung
39*	Dichtung	2	Stahllegierung + Nitrilkautschuk
40	Schraube	2	Edelstahl
41	Gabel	1	Stahllegierung
42	Wellenhalterung	1	Acetalharz
43	Äußere Spannhülse	1	Stahllegierung
44	Innere Spannhülse	1	Stahllegierung
45	Welle	1	Edelstahl
46	Gleitbuchse	1	Acetalharz
47	O-Ring untere Welle	1	FKM
48	Zylinder	1	Aluminiumlegierung
49	O-Ring obere Welle	1	FKM
50	Äußerer Stützring	1	Acetalharz
51	Unterlegscheibe	1	Edelstahl
52	Seeger-Montagezange	1	Edelstahl
53	Kolben (Standard)	1	Aluminiumlegierung
54	Federvorspannschraube	1	Edelstahl
55	Federteller (Standard)	1	Stahllegierung oder Aluminiumlegierung
56*	O-Ring Kappe	1	Nitrilkautschuk
57	Kappe (Standard)	1	Aluminiumlegierung
58	Schraube	4	Edelstahl
59*	O-Ring	1	Nitrilkautschuk
60	Mutter	1	Aluminiumlegierung
61	Einsatz für O-Ring (nur für SRNV53-120-180-360)	1	Edelstahl
* Bestandteile des Ersatzkits			

BESTANDTEILE EINFACHWIRKENDER PNEUMATISCHER STELLANTRIEB MIT INTEGRIERTEM HANDRAD - BAUGRÖSSE: WERKSTOFFE SRNV1920

OMAL S.p.A. Società Benefit
Hauptsitz: Via Ponte Nuovo 11, Rodengo Saiano (Brescia), Italien
Produktionsstandort: Via Brognolo 12, Passirano (Brescia), Italien
Tel +39 0308900145 Fax +39 0308900423

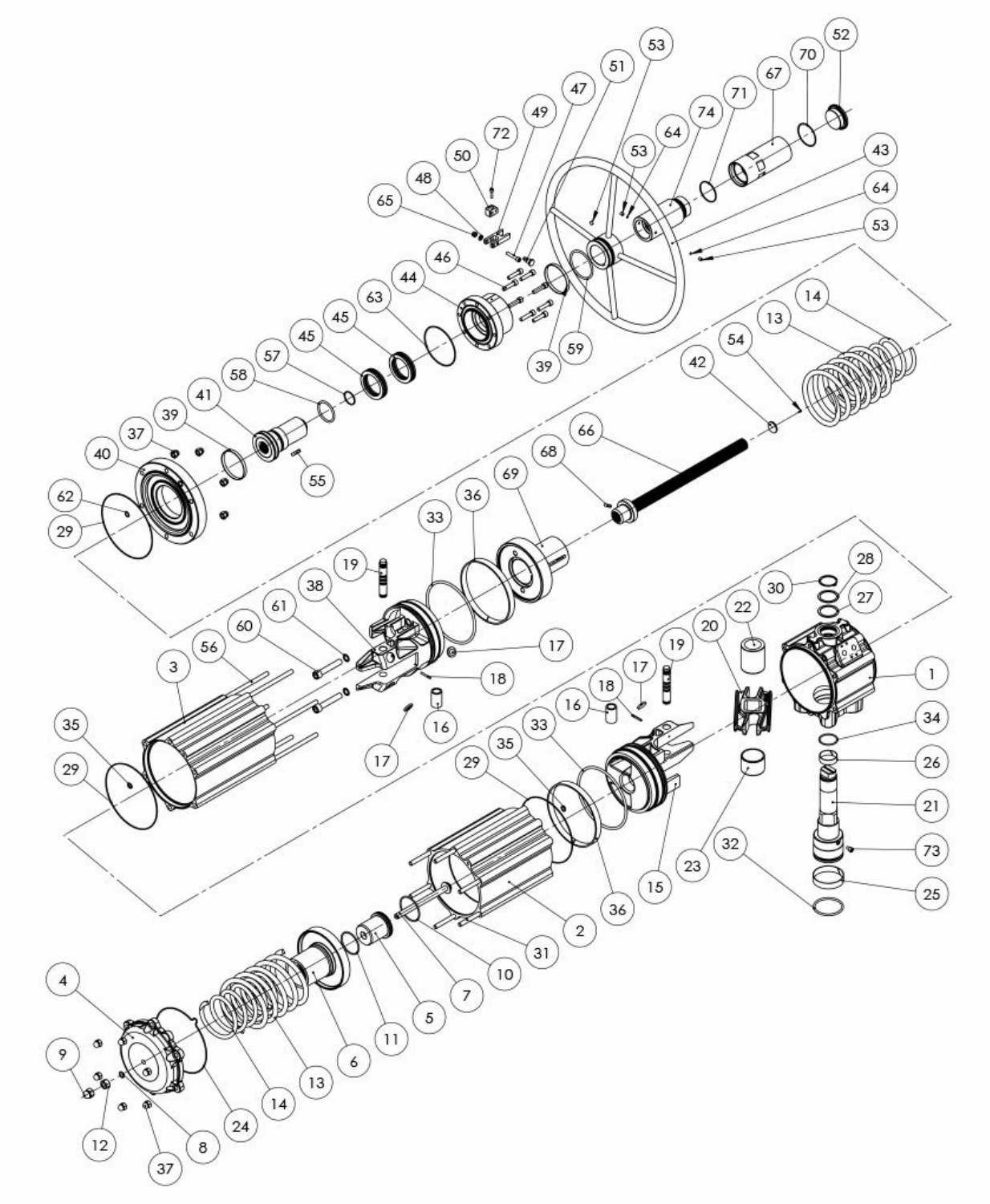

WERKSTOFFE SRNV1920			
Pos	**Bezeichnung**	**Menge**	**Werkstoff**
1	Zylinder	1	Aluminiumlegierung
2	Zylinder	1	Aluminiumlegierung
3	Zylinder	1	Aluminiumlegierung
4	Kappe (Standard)	1	Aluminiumlegierung
5	Innere Federhalterung	1	Aluminiumlegierung
6	Äußere Federhalterung	1	Aluminiumlegierung
7	Federvorspannschraube	1	Edelstahl
8*	O-Ring	1	Nitrilkautschuk

9	Hutmutter	1	Edelstahl
10	O-Ring	1	Nitrilkautschuk
11	O-Ring	1	Nitrilkautschuk
12	Mutter	1	Edelstahl
13	Äußere Feder	2	Stahllegierung
14	Innere Feder	2	Stahllegierung
15	Kolben (Standard)	1	Aluminiumlegierung
16	Buchse	2	Stahllegierung
17*	Stützscheibe	4	Acetalharz
18	Stift	2	Stahllegierung
19	Achse	2	Stahllegierung
20	Gabel	1	Stahllegierung
21	Welle	1	Edelstahl
22	Gleitbuchse	1	Acetalharz
23	Wellenhalterung	1	Acetalharz
24*	O-Ring Kappe	1	Nitrilkautschuk
25*	Buchse (untere Welle)	1	P.T.F.E. carbo-graphite filled
26*	Buchse (obere Welle)	1	P.T.F.E. carbo-graphite filled
27*	Äußerer Stützring	1	Acetalharz
28	Unterlegscheibe	1	Edelstahl
29*	O-Ring	3	Nitrilkautschuk
30	Seeger-Ring	1	Edelstahl
31	Schraube	6	Edelstahl
32*	O-Ring untere Welle	1	FKM
33*	O-Ring Kolben	2	Nitrilkautschuk
34*	O-Ring obere Welle	1	FKM
35*	O-Ring	2	Nitrilkautschuk
36*	Führungsring	2	PTFE kohlenstoff-/graphitverstärkt
37	Mutter	12	Edelstahl
38	Kolben (verändert)	1	Aluminiumlegierung
39*	Lager (Handrad)	2	Polyurethan
40	Kappe (verändert)	1	Aluminiumlegierung
41	Betätigungsspindel	1	Stahllegierung
42*	Anzeige	1	Polypropylen
43	Handrad	1	Stahllegierung
44	Flansch	1	Aluminiumlegierung
45*	Lager	2	Stahllegierung
46	Schraube	8	Edelstahl
47	Schraube	1	Edelstahl
48	Unterlegscheibe	1	Edelstahl
49	Gabelverschluss	1	Aluminiumlegierung
50	Gabelstütze	1	Aluminiumlegierung
51	Verriegelung	1	Edelstahl
52	Schutzkappe	1	Aluminiumlegierung
53	Schraube	3	Edelstahl
54*	Niet	1	Edelstahl
55	Schlüssel	1	Edelstahl
56	Schraube	6	Stahllegierung
57*	O-Ring	1	Nitrilkautschuk
58*	O-Ring	1	Nitrilkautschuk
59*	O-Ring	1	Nitrilkautschuk
60	Schraube	2	Edelstahl

61*	Dichtung	2	Stahllegierung + Nitrilkautschuk
62*	O-Ring	1	Nitrilkautschuk
63*	O-Ring	1	Nitrilkautschuk
64*	Kappe	2	PTFE
65	Mutter	1	Edelstahl
66	Betätigungsschraube	1	Edelstahl
67	Abnehmbares Schutzrohr	1	Aluminiumlegierung
68	Stift	1	Edelstahl
69	Spezialfederteller	1	Stahllegierung
70*	O-Ring	1	Nitrilkautschuk
71*	O-Ring	1	Nitrilkautschuk
72	Schraube	1	Edelstahl
73	Sicherheitsschraube	1	Edelstahl
74	Schutzrohr	1	Aluminiumlegierung
* Bestandteile des Ersatzkits			

OMAL S.p.A. Società Benefit
Hauptsitz: Via Ponte Nuovo 11, Rodengo Saiano (Brescia), Italien
Produktionsstandort: Via Brognolo 12, Passirano (Brescia), Italien
Tel +39 0308900145 Fax +39 0308900423

merkmale

Funktionsschema Stellantrieb mit integriertem Handrad

Prima di azionare manualmente, assicurarsi che l'attuatore sia privo d'aria in pressione.
Prior to operate manually, ensure that the actuator is free from pressure.

APRIRE LA VALVOLA
TO OPEN THE VALVE

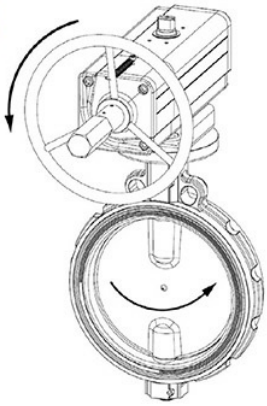

CHIUDERE LA VALVOLA
TO CLOSE THE VALVE

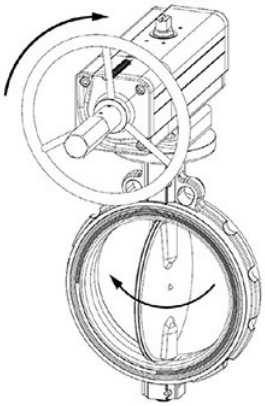

Dopo che l'attuatore è stato azionato manualmente, ritornare alla posizione neutrale prima di riprendere l'azionamento pneumatico.
When the actuator has been manually operated, return to the neutral position prior to start normal operation.

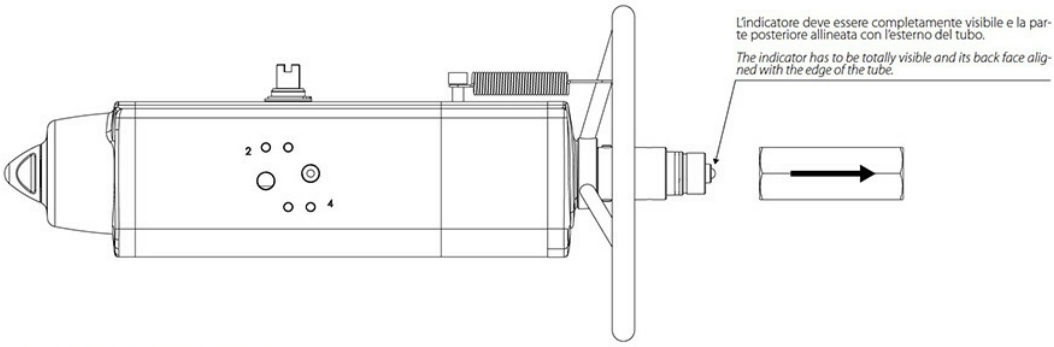

POSIZIONE NEUTRALE ***NEUTRAL POSITION***
Con la vite in posizione neutrale, il pistone può muoversi liberamente e l'attuaotre può essere comandato pneumaticamente.
Whit the screw in neutral position the piston can move freely and the actuator can be driven pnaumatically.

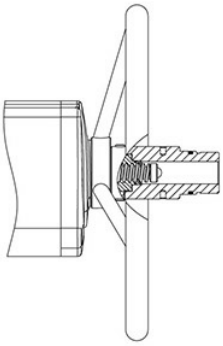

AZIONAMENTO MANUALE
DANV: Quando il volantino gira in senso antiorario, spinge la vite e i pistoni verso l'interno. La valvola si apre.
SRNV: Quando il volantino gira in senso orario, spinge la vite e i pistoni verso l'interno. La valvola si chiude.

MANUAL OPERATION
DANV: When the handwheel turned counter clockwise, pushes the screw and piston inwards. The valve opens.
SRNV: When the handwheel turned clockwise pushes the screw and piston inwards. The valve closes.

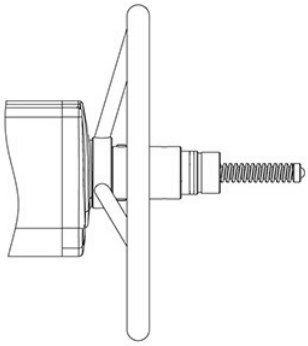

AZIONAMENTO MANUALE
DANV: Quando il volantino gira in senso orario, tira la vite e i pistoni verso l'esterno. La valvola si chiude.
SRNV: Quando il volantino gira in senso antiorario, tira la vite e i pistoni verso esterno. La valvola si apre.

MANUAL OPERATION
DANV: When the handwheel is turned clockwise, the screw and piston are drawn outwards. The valve closes.
SRNV: When the handwheel is turned counter clockwise, the screw and the piston are drawn outwards. The valve opens.

OMAL S.p.A. Società Benefit
Hauptsitz: Via Ponte Nuovo 11, Rodengo Saiano (Brescia), Italien
Produktionsstandort: Via Brognolo 12, Passirano (Brescia), Italien
Tel +39 0308900145 Fax +39 0308900423

FUNKTIONSSCHEMA PNEUMATISCHER STELLANTRIEB „SR“

SCHEMA FUNZIONAMENTO ATTUATORE PNEUMATICO AGO “SR”
WORKING PLANE PNEUMATIC ACTUATOR AGO “SR” TYPE

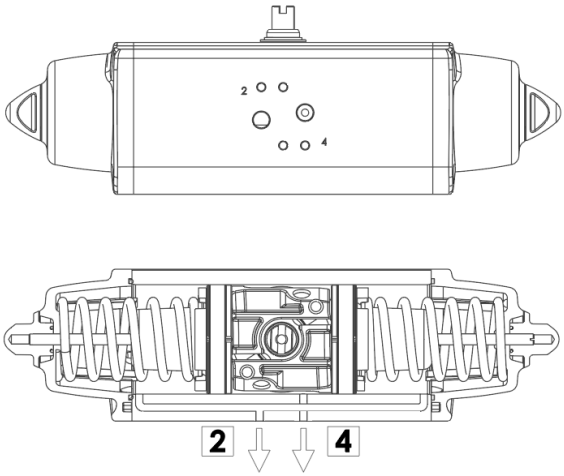

SCHEMA DI FUNZIONAMENTO
Senza pressione di alimentazione, nella versione semplice effetto, l’attuatore torna automaticamente in posizione di riposo compiendo una rotazione oraria e la posizione finale è quella rappresentata nel disegno. Sul foro 2 è consigliato montare un filtrino onde evitare che polvere o particelle solide possano entrare nella camera del cilindro senza tuttavia impedire il passaggio dell'aria.

WORKING PLANE
Without air supply, the spring return actuator returns to its resting position, rotating in a clockwise direction. The drawing shows its final position.
We assembling a small filter on the air connection 2 to prevent dust and particles into the cylinder chamber without, however, preventing the passage of air.

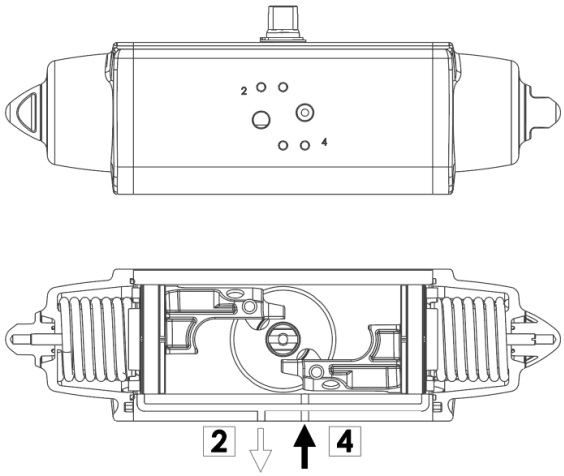

SCHEMA DI FUNZIONAMENTO
Immettendo aria nel foro 4 di alimentazione, i pistoni si muovono verso l’esterno comprimendo le molle, si ha una rotazione antioraria e la posizione finale è quella rappresentata nel disegno.

WORKING PLANE
Supplying air through the air connection 4, the pistons move outwards pressing the spring. An anticlockwise rotation takes place and the final position is shown above.

ATTUATORE REGOLABILE-ISTRUZIONI PER L’ UTILIZZO *ACTUATOR WITH STROKE ADJUSTMENT-INSTRUCTIONS*

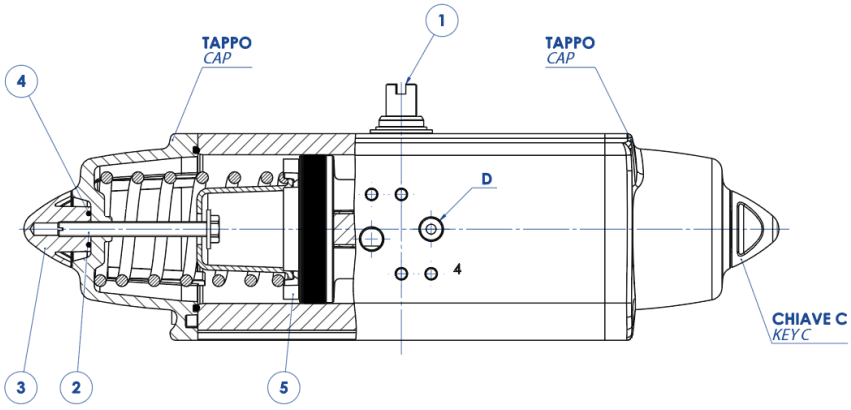

A) Verificare che le molle siano in posizione di riposo osservando la chiave dell’albero (part. n°1) come da disegno e controllando che nel foro “D” non ci sia pressione.
B) Togliere i controdadi (part. n°3) agendo sulla chiave C.
C) Con un cacciavite avvitare le viti (part. n°2) in senso orario ed effettuare la limitazione di corsa desiderata.
N.B. La corsa può essere limitata per un massimo di 10° da 80° a 90°
D) Immettere aria nel foro “D” e verificare che entrambe le viti (part. n°2) siano a battuta contro i pistoni (part. n°5).
E) Bloccare i controdadi (part. n°3) muniti di O-ring (part. n°4) per la tenuta tra controdado, tappo e vite.

N.B. queste spiegazioni sono indicative, per le istruzioni operative, vedere il manuale.

A) *The springs must be at rest position, the shaft (part. 1) must be as shown in the drawing. Air connection D must not be supplied with air.*
B) *Remove the counter-nuts (part. 3), acting on C key.*
C) *By means of a screwdriver turn screws (part. 2) in a clockwise direction until you obtain the requested end-stroke regulation.*
Note: *maximum adjusting stroke 10°, ranging from 80° to 90°.*
D) *Supply connection D with air pressure and check that both adjusting screws (part. 2) stop the pistons (part. 5).*
E) *Screw the counter-nuts (part. 3) and their O-ring (part. 4) to keep nut and cap tight.*

N.B. these explanations are indicative, for operating instructions, see the manual.

dokumente

Certificati

ATEX - Pneumatic Actuators
SIL EN 61508 - Actuators: SR, SRN, DA, DAN
Type Approval Certificate for Marine and machinery systems and equipment

Istruzioni

ISTRUZIONI ATEX UITG0G01ATX

Manuali

MANUALE UMAAPV00