ACTUATECH S.p.A.
Via San Lorenzo 70
Villa Carcina, Brescia - Italia
Tel. +39 0308908142 - Fax +39 390308908143

Actuador neumático efecto simple GS baja temperatura (-50°C / +60°C)

Macro Actuadores neumáticos

Categoría Versiones especiales bajo pedido

Bajo pedido

ventajas

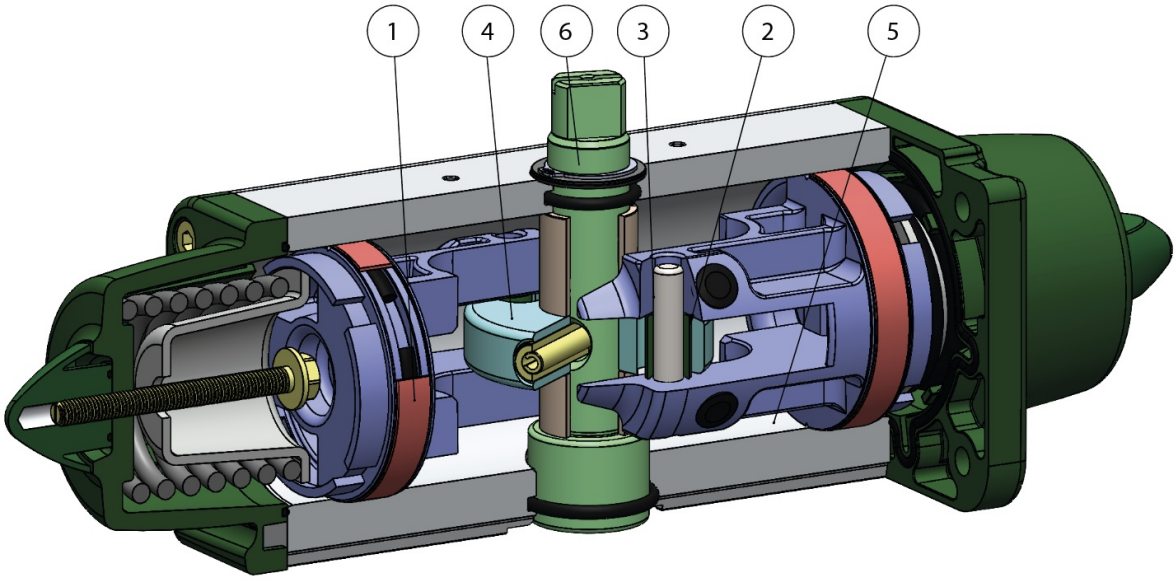

ACTUATECH S.p.A.
Via San Lorenzo 70
Villa Carcina, Brescia - Italia
Tel. +39 0308908142 - Fax +39 390308908143

1. Bandas de sellado y deslizamiento energizadas autolubricantes
Menor fricción entre pistón y cilindro
Se evita el pegado de la junta al cilindro incluso después de largos períodos de parada

2. Ranura, casquillo y enchufes con acero con dureza mayor a 50 HRC
Mayor resistencia a las fuerzas presentes dentro del actuador

3. Fricción a la rodadura entre la ranura y el pistón
Menor fricción

4. Yugo escocés con fricción a la rodadura (transformación del movimiento lineal en movimiento rotatorio mediante pistón y eje sin engranajes)
Menor fricción entre pistón y eje con el consecuente menor desgaste de las piezas
Momento de torsión potenciado en fase de apertura y cierre
Menor espacio con respecto a los actuadores piñón y cremallera con el consecuente menor espacio necesario
Menor peso con respecto a los actuadores piñón y cremallera (-30% Kg/Nm) con los consecuentes ahorros en la realización de la estructura del sistema
Menor consumo de aire con respecto a los actuadores piñón y cremallera (-40% aire cm^3/Nm doble efecto y -20% aire cm^3/Nm simple efecto) con la consecuente menor carga de trabajo del compresor o posibilidad de uso de compresor con dimensiones reducidas

5. Cilindro laminado
Menor desgaste de las tiras energizadas gracias a la baja rugosidad de la superficie

6.Stainless steel shaft
Higher corrosion resistance

Interfaz para electroválvulas NAMUR integrada por el GD15
No requiere ninguna placa de bornes adicional

Proceso productivo totalmente realizado en ACTUATECH
Máximo control en todas las fases de elaboración

Certificado ATEX
Permite la instalación en presencia de entornos potencialmente explosivos

Certificado hasta SIL 3
Alto nivel de seguridad funcional garantizado

ACTUATECH S.p.A.
Via San Lorenzo 70
Villa Carcina, Brescia - Italia
Tel. +39 0308908142 - Fax +39 390308908143

accesorios

CAJA DE SEÑALIZACIÓN CON TOPE

OPERADOR MANUAL DE DESBLOQUEO

TOPES INDUCTIVOS NAMUR

ACTUATECH S.p.A.
Via San Lorenzo 70
Villa Carcina, Brescia - Italia
Tel. +39 0308908142 - Fax +39 390308908143

TOPES INDUCTIVOS

POSICIONADOR ELECTRONEUMÁTICO (SEGURIDAD INTRÍNSECA)

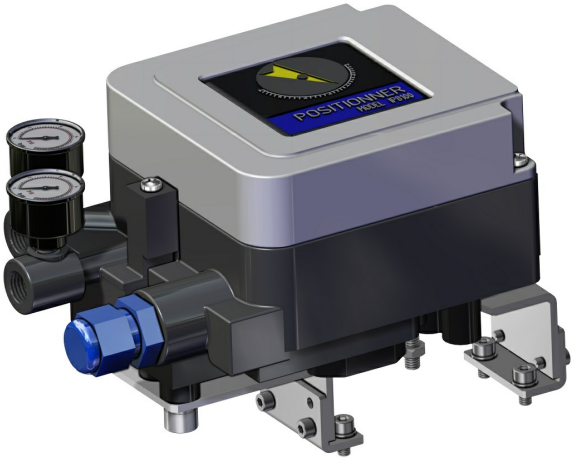

POSICIONADOR NEUMÁTICO

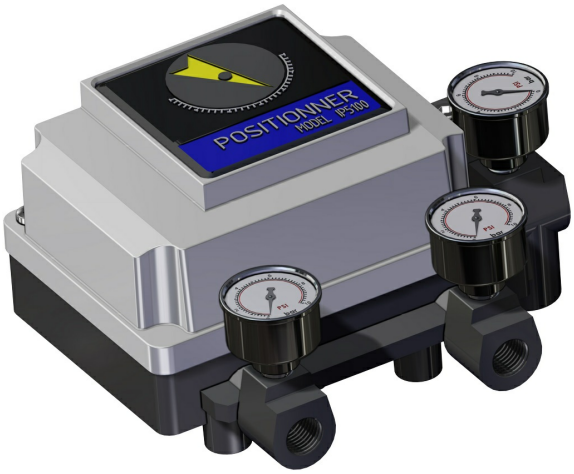

ACTUATECH S.p.A.
Via San Lorenzo 70
Villa Carcina, Brescia - Italia
Tel. +39 0308908142 - Fax +39 390308908143

TOPE DE PROXIMIDAD

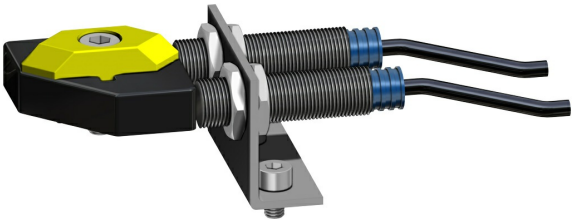

TOPES ELECTROMECÁNICOS

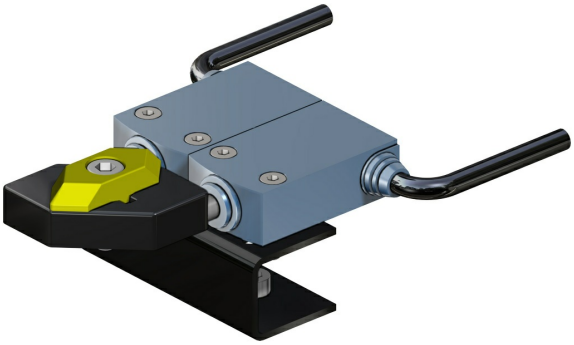

TOPES NEUMÁTICOS

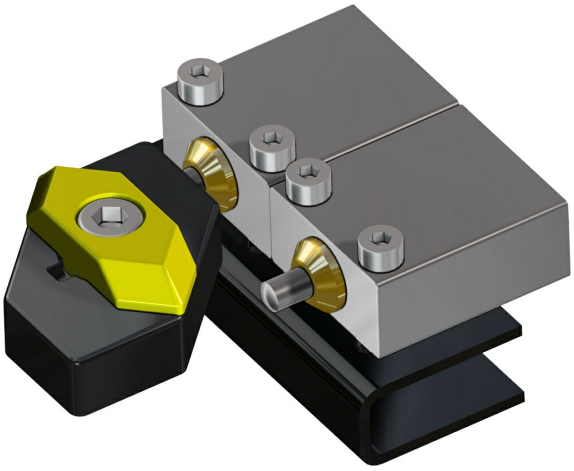

TOPES ANTIDEFLAGRANTES II2GD ExdIIC

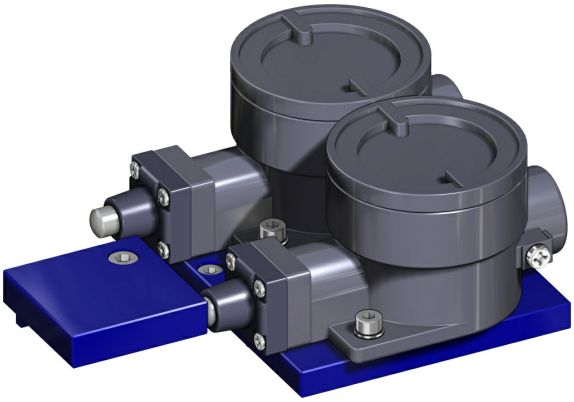

Para más información consulte el Catálogo de Accesorios ACTUATECH.