ACTUATECH S.p.A.
Via San Lorenzo 70
Villa Carcina (BS) Italien
Tel +390308908142 - Fax +390308908143

Einfachwirkender pneumatischer Stellantrieb GS epoxidlackiert

Makro Pneumatische Stellantriebe

Kategorie Sonderausführungen auf Anfrage

Oberflächenbehandlung auf Anfrage

vorteile

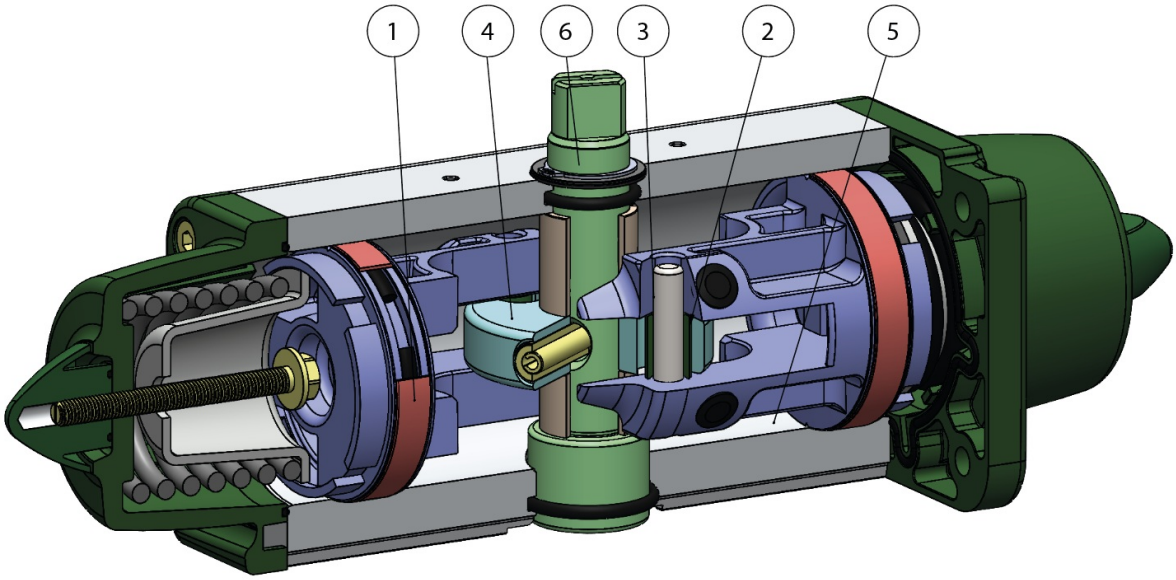

ACTUATECH S.p.A.
Via San Lorenzo 70
Villa Carcina (BS) Italien
Tel +390308908142 - Fax +390308908143

1. Energieversorgte, selbstschmierende Dichtungs- und Gleitleisten
Weniger Reibung zwischen Kolben und Zylinder
Das Anhaften der Dichtung am Zylinder wird auch nach langen Standzeiten verhindert

2. Schlitz, Buchsen und Stifte mit härterem Stahl - Härte von über 50 HRC
Größere Beständigkeit gegen die Kräfte innerhalb des Antriebs

3. Rollwiderstand zwischen Schlitz und Kolben
Geringerer Abrieb

4. Kurbelschleife mit Rollwiderstand (Umwandlung der linearen in eine Drehbewegung mittels Kolben und Welle ohne Zahnräder)
Geringerer Verschleiß der Teile durch geringeren Abrieb zwischen Kolben und Welle
Verbessertes Drehmoment beim Öffnen und Schließen
Geringerer Platzbedarf im Vergleich zu Zahnstangenantrieben
Geringeres Gewicht im Vergleich zu Zahnstangenantrieben (-30% kg/Nm) und somit Einsparungen bei Ausführung der Anlagenstruktur
Geringere Belastung des Kompressors bzw. Möglichkeit zur Nutzung eines Kompressors mit kleineren Abmessungen durch geringeren Luftverbrauch im Vergleich zu Zahnstangenantrieben (-40% Luft cm^3/Nm doppeltwirkend und -20% Luft cm^3/Nm einfachwirkend)

5. Rollenzylinder
Geringerer Verschleiß der energieversorgten Dichtungsleisten durch die geringe Rauheit der Oberfläche

6.Stainless steel shaft
Higher corrosion resistance

Integrierter Anschluss für NAMUR-Magnetventile GD15
Kein zusätzlicher Sockel erforderlich

Der gesamte Produktionsprozess erfolgt hausintern bei ACTUATECH
Maximale Kontrolle in allen Verarbeitungsphasen

ATEX-Zertifikat
Ermöglicht die Installation in explosionsgefährdeten Umgebungen

Zertifikat bis SIL 3
Hohes funktionales Sicherheitsniveau garantiert

ACTUATECH S.p.A.
Via San Lorenzo 70
Villa Carcina (BS) Italien
Tel +390308908142 - Fax +390308908143

zubehör

SIGNALMODUL MIT ENDSCHALTERN

MANUELLE ENTRIEGELUNG

MAGNETVENTILE NAMUR

ACTUATECH S.p.A.
Via San Lorenzo 70
Villa Carcina (BS) Italien
Tel +390308908142 - Fax +390308908143

MAGNETVENTILE

ELEKTROPNEUMATISCHER STELLUNGSREGLER (EIGENSICHERHEIT)

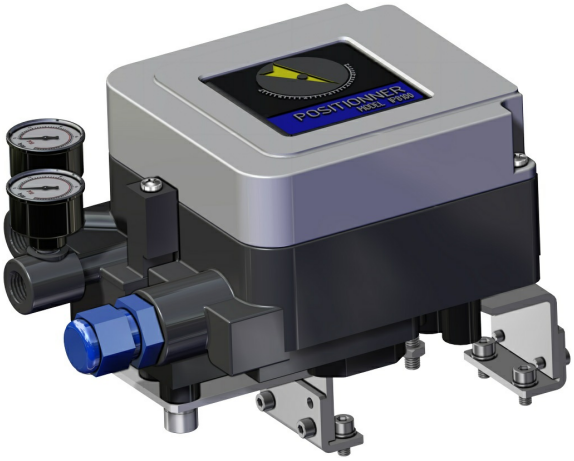

PNEUMATISCHER STELLUNGSREGLER

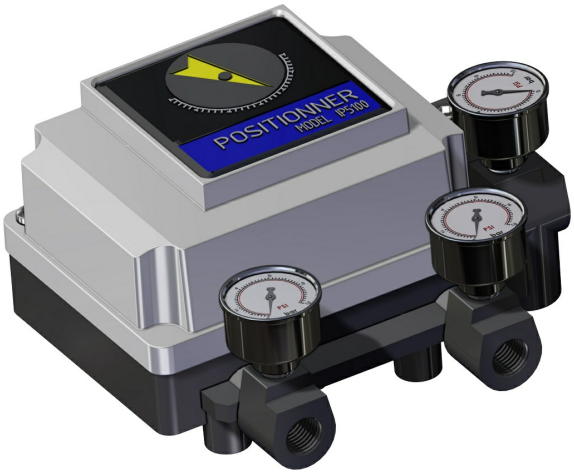

ACTUATECH S.p.A.
Via San Lorenzo 70
Villa Carcina (BS) Italien
Tel +390308908142 - Fax +390308908143

NÄHERUNGSSCHALTER

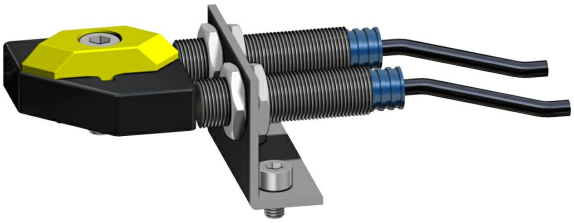

ELEKTROMECHANISCHE ENDSCHALTER

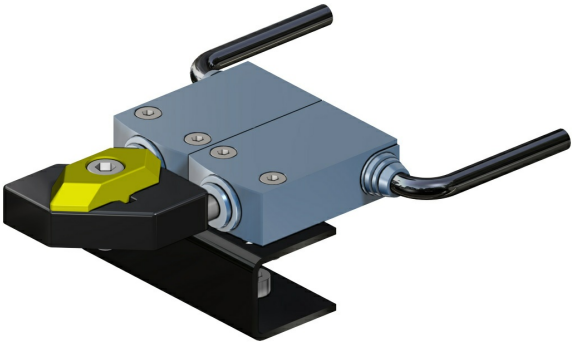

PNEUMATISCHE ENDSCHALTER

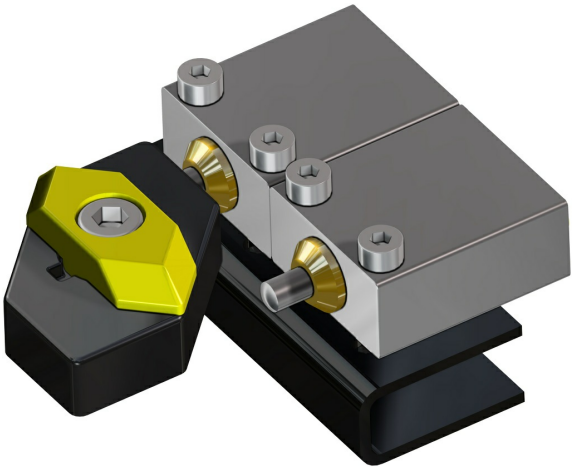

EXPLOSIONSSICHERE ENDSCHALTER II2GD ExdIIC

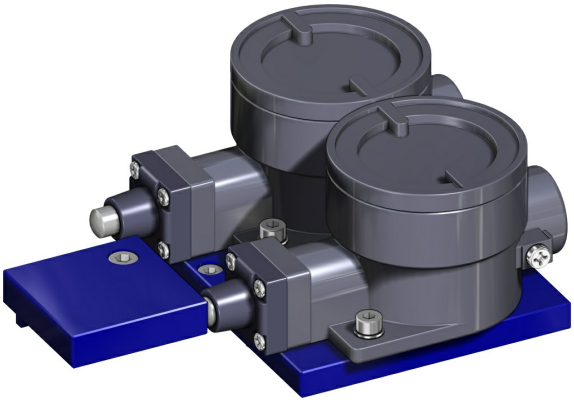

Für weitere Informationen siehe ACTUATECH Zubehörkatalog.

ACTUATECH S.p.A.
Via San Lorenzo 70
Villa Carcina (BS) Italien
Tel +390308908142 - Fax +390308908143

dokumente

Datenblatt

ATTUATORI PNEUMATICI CON VERNICIATURA EPOSSIDICA
ATTUATORI PNEUMATICI PLACCATI NICKEL
ATTUATORI PNEUMATICI PTFE