OMAL S.p.A. Società Benefit
Штаб-квартира: ул. Понте Нуово, 11, Роденго-Саяно (Брешиа), Италия
Место производственной деятельности: ул. Броньоло, 12, Пассирано (Брешиа), Италия
тел.: +39 0308900145 факс: +39 0308900423

Warning: filectime(): stat failed for /var/www/vhost/www.omal.it/htdocs/https://www.omal.it/./FilesProdotti/TA-LUFT.pdf in **/var/www/vhost/www.omal.it/htdocs/prodotto-printable.php** on line **65**

Warning: filectime(): stat failed for /var/www/vhost/www.omal.it/htdocs/https://www.omal.it/./FilesProdotti/RICEVUTADEPOSITOF.T.ATEXN.VS-19.pdf in **/var/www/vhost/www.omal.it/htdocs/prodotto-printable.php** on line **65**

Warning: filectime(): stat failed for /var/www/vhost/www.omal.it/htdocs/https://www.omal.it/./FilesProdotti/Certificate-202053402-OMAL-ValvoleMagnum-Thor-new.pdf in **/var/www/vhost/www.omal.it/htdocs/prodotto-printable.php** on line **65**

Warning: filectime(): stat failed for /var/www/vhost/www.omal.it/htdocs/https://www.omal.it/./FilesProdotti/FG-063579-645FUGITIVEEMISSIONDN25CL.300T1-T2-T3-M1-M4-M5-M6.pdf in **/var/www/vhost/www.omal.it/htdocs/prodotto-printable.php** on line **65**

Warning: filectime(): stat failed for /var/www/vhost/www.omal.it/htdocs/https://www.omal.it/./FilesProdotti/FG-063579-646FUGITIVEEMISSIONDN100CL.300THORT1-T2-T3-M1-M4-M5-M6.pdf in **/var/www/vhost/www.omal.it/htdocs/prodotto-printable.php** on line **65**

Warning: filectime(): stat failed for /var/www/vhost/www.omal.it/htdocs/https://www.omal.it/./FilesProdotti/Certificato-PED-DNV.pdf in **/var/www/vhost/www.omal.it/htdocs/prodotto-printable.php** on line **65**

Warning: filectime(): stat failed for /var/www/vhost/www.omal.it/htdocs/https://www.omal.it/./FilesProdotti/80486-ValvoleasferaATEX-IT-EN.pdf in **/var/www/vhost/www.omal.it/htdocs/prodotto-printable.php** on line **65**

Warning: filectime(): stat failed for /var/www/vhost/www.omal.it/htdocs/https://www.omal.it/./FilesProdotti/UMAH1000-IT-01-21.pdf in **/var/www/vhost/www.omal.it/htdocs/prodotto-printable.php** on line **65**

Warning: filectime(): stat failed for /var/www/vhost/www.omal.it/htdocs/https://www.omal.it/./FilesProdotti/80844-35-ValvoleasferaThorSplitBodyT1PN16-40-IT-EN-DE-ES-0522.pdf in **/var/www/vhost/www.omal.it/htdocs/prodotto-printable.php** on line **65**

Кран шаровой разборной THOR Split Body ANSI 150-300, из литой нержавеющей стали

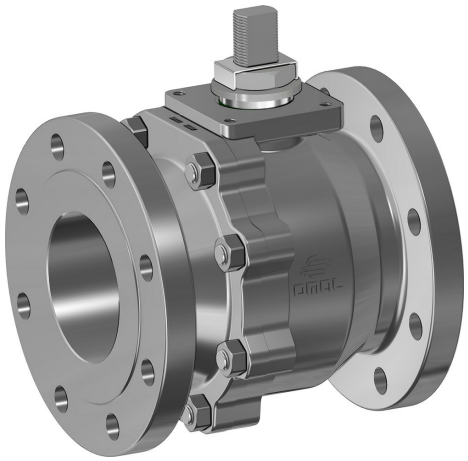

Макро Шаровые клапаны

Категория THOR

Подкатегория THOR Split Body

Семейство THOR Split Body ANSI 150-300 литой из нержавеющей стали

преимущества

OMAL S.p.A. Società Benefit
Штаб-квартира: ул. Понте Нуово, 11, Роденго-Саяно (Брешиа), Италия
Место производственной деятельности: ул. Броньоло, 12, Пассирано (Брешиа), Италия
тел.: +39 0308900145 факс: +39 0308900423

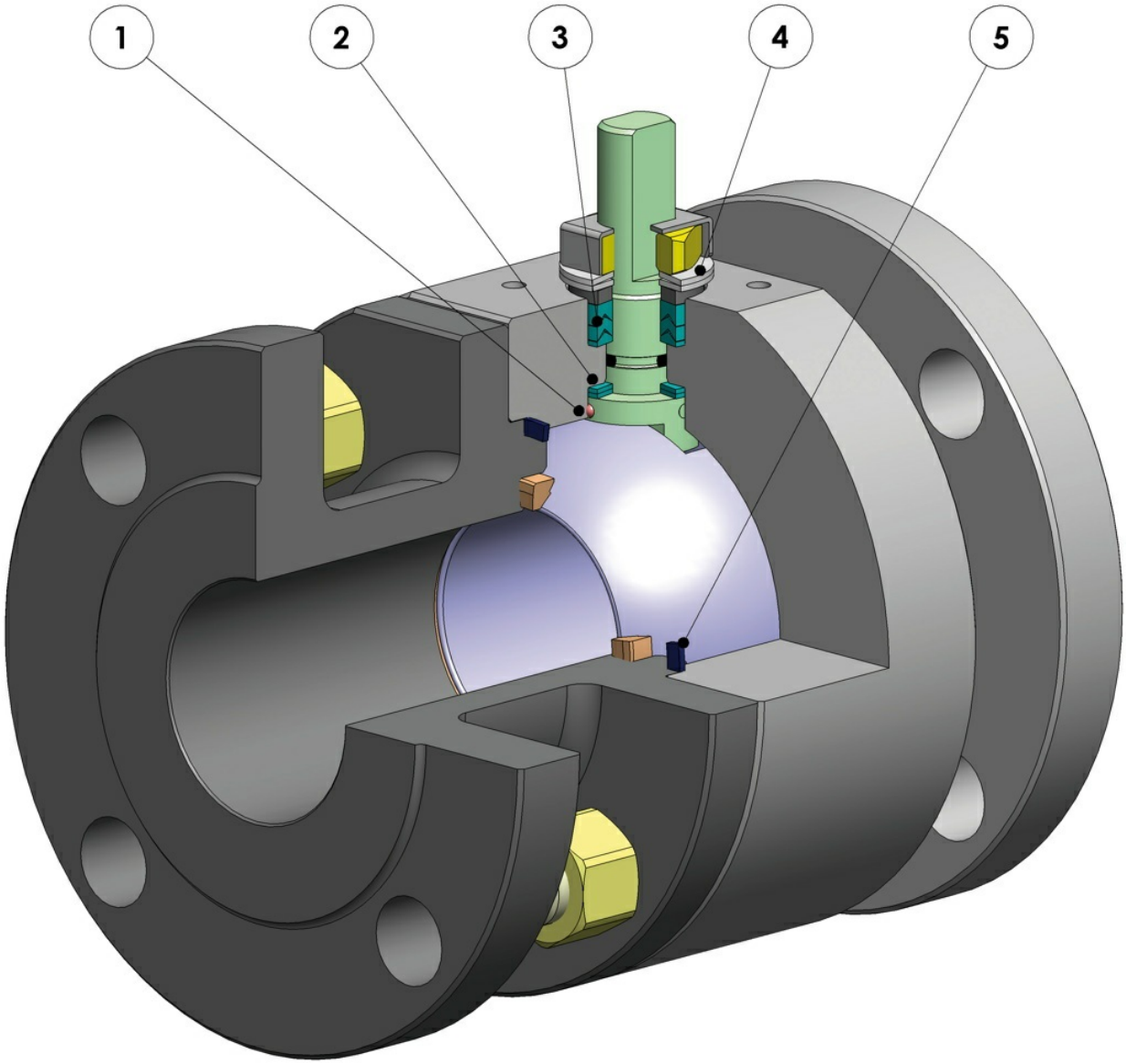

1. Антистатическое устройство (непрерывная электропроводимость между шаром, шпинделем и корпусом)
Предотвращает возникновение электростатических зарядов, которые могут вызвать возгорание в легковоспламеняющихся и (или) взрывоопасных средах
Надёжный контакт обеспечен в течение всего срока службы крана

2. Двойное антифрикционное кольцо
Снижает крутящий момент привода крана и уменьшает износ по сравнению с одинарным

3. Шевронный пакет: 3 манжеты и уплотнительное кольцо
Идеальное уплотнение обеспечивается даже после повышенного числа циклов

4. Тарельчатые пружины в уплотнении шпинделя
Обеспечивают устранение люфта, обусловленного износом вследствие поворачивания вала, предотвращая утечку наружу
Позволяют поддерживать прижим шевронных манжет (кольцевых уплотнений V-образного профиля), предотвращая утечки при значительных термических нагрузках

5. Эластичное уплотнение из графита
Обеспечивает герметичность наружу, независимо от термических нагрузок, которым подвергается кран

Повышенная точность центрировании благодаря обработке заготовки до готового изделия с одной установки
Увеличение срока службы самого крана
Снижение крутящего момента привода

Простое обслуживание непосредственно в системе
Сокращение затрат на этапе технического обслуживания

Корпус арматуры в стандартном исполнении из углеродистой стали, нормализованной по сертифицированной Национальной ассоциацией инженеров-коррозионистов (NACE) технологии
Обеспечивается большая стойкость к коррозии
Большая ковкость материала

Производственный процесс полностью осуществляет «OMAL»
Максимальный контроль на всех этапах производства
Возможность поставки изделий в специальном исполнении, требуемых заказчиком

Сертификат пожарной безопасности (Fire Safe)
Герметичность крана обеспечивается даже в случае пожара

Сертификат взрывобезопасности (ATEX)
Позволяет монтаж даже в потенциально взрывоопасной среде

Сертификация по летучим выбросам (TA LUFT fugitive emission)
Обеспечивает повышенную степень надёжности герметизации шпинделя наружу

Сертификат соответствия Директиве 97/23/EC (PED)
Полное соответствие европейским стандартам безопасности оборудования, работающего под давлением

Сертифицирован до УПБ 3
Повышенный уровень функциональной безопасности

OMAL S.p.A. Società Benefit
Штаб-квартира: ул. Понте Нуово, 11, Роденго-Саяно (Брешиа), Италия
Место производственной деятельности: ул. Броньоло, 12, Пассирано (Брешиа), Италия
тел.: +39 0308900145 факс: +39 0308900423

размеры

РАЗМЕРЫ СВОБОДНОГО КОНЦА ВАЛА

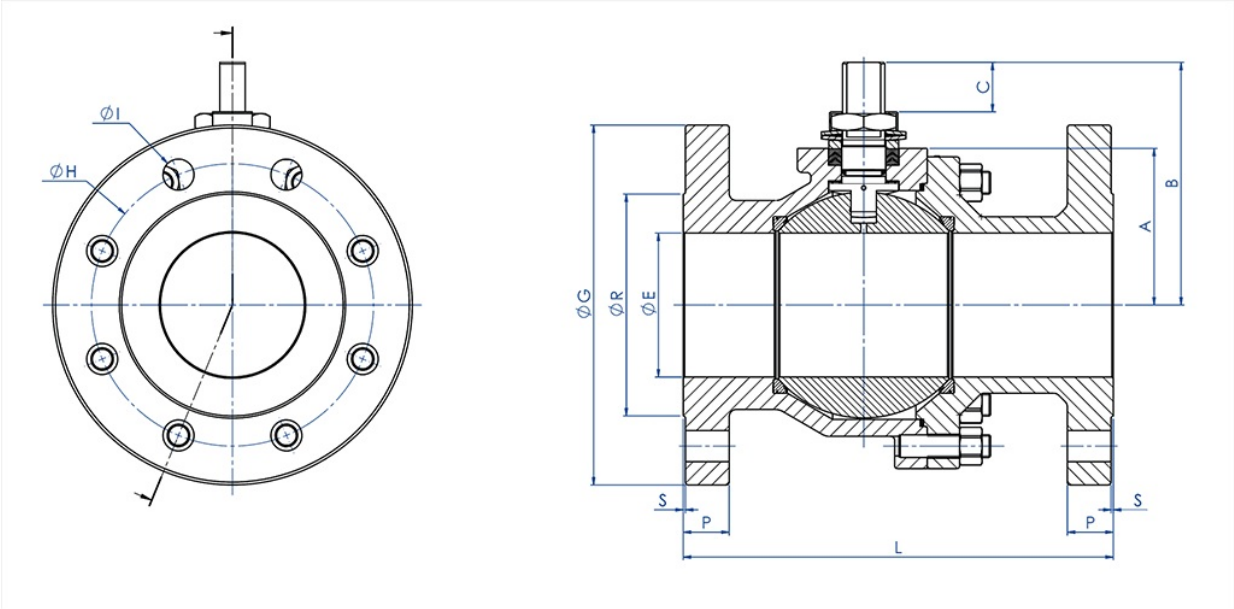

OMAL S.p.A. Società Benefit
Штаб-квартира: ул. Понте Нуово, 11, Роденго-Саяно (Брешиа), Италия
Место производственной деятельности: ул. Броньоло, 12, Пассирано (Брешиа), Италия
тел.: +39 0308900145 факс: +39 0308900423

РАЗМЕРЫ СВОБОДНОГО КОНЦА ВАЛА

УСЛ. ПРОХОД		ANSI	A	B	C	øG	øR	S	P	øH	К-ВО ОТВЕРСТИЙ	øI	L (4)	Kg	К-Т УПЛОТНЕНИЙ
DN [mm]	[дюймы]														
DN 15	1/2"	ANSI 150	32	52	10	90	35	1,6	11,6	60,3	4	16	108	1,8	KGBV485040
DN 15	1/2"	ANSI 300	32	52	10	95	35	1,6	15,3	66,7	4	16	140	2,5	KGBV485040
DN 20	3/4"	ANSI 150	35	55	10	100	43	1,6	13,6	70	4	16	117	2,5	KGBV485050
DN 20	3/4"	ANSI 300	35	55	10	100	43	1,6	17,1	82,6	4	19	152	3,7	KGBV485050
DN 25	1"	ANSI 150	42	68	15	110	50,8	1,6	14,8	79,4	4	16	127	3,3	KGBV485060
DN 25	1"	ANSI 300	42	68	15	125	50,8	1,6	18,1	88,9	4	19	165	4,6	KGBV485060
DN 32	1"1/4	ANSI 150	47	73	15	117	63,5	1,6	17,6	88,9	4	16	140	4,5	KGBV485070
DN 32	1"1/4	ANSI 300	47	73	15	133	63,5	1,6	20,6	98,6	4	19	178	6,6	KGBV485070
DN 40	1" 1/2	ANSI 150	58	93	21	125	73	1,6	18,6	98,4	4	16	165	6,5	KGBV485080
DN 40	1" 1/2	ANSI 300	58	93	21	155	73	1,6	21,6	114,3	4	22	190	8,9	KGBV485080
DN 50	2"	ANSI 150	67	102	21	150	92,1	1,6	20,6	120,7	4	19	178	10,3	KGBV485090
DN 50	2"	ANSI 300	67	102	21	165	92,1	1,6	22,6	127	8	19	216	12,6	KGBV485090
DN 65	2" 1/2	ANSI 150	83	130,5	28,5	178	104,6	1,6	23,6	139,7	4	19	191	15,7	KGBV485100
DN 65	2" 1/2	ANSI 300	83	130,5	28,5	190	104,6	1,6	26,6	149,4	8	22	241	19,6	KGBV485100
DN 80	3"	ANSI 150	90	137,5	28,5	190	127	1,6	24,6	152,4	4	19	203	19,6	KGBV485110
DN 80	3"	ANSI 300	90	137,5	28,5	210	127	1,6	29,6	168,3	8	22	282	26,7	KGBV485110
DN 100	4"	ANSI 150	111	172	35	230	157,2	1,6	25,1	190,5	8	19	229	33,0	KGBV485112
DN 100	4"	ANSI 300	111	172	35	255	157,2	1,6	32,6	200	8	22	305	46,3	KGBV485112
DN 150	6”	ANSI 150	154	227,5	40,5	280	216	1,6	26,1	241,3	8	22	394	88,7	KGBVVT1140
DN 150	6”	ANSI 300	154	227,5	40,5	320	216	1,6	37,6	269,9	12	22	403	110,0	KGBVVT114D
DN 200	8”	ANSI 150	192	274	44,8	345	270	1,6	29,6	298,5	8	22	457	161,7	KGBVVT1150

(4) B16.10 / API6D

OMAL S.p.A. Società Benefit
Штаб-квартира: ул. Понте Нуово, 11, Роденго-Саяно (Брешиа), Италия
Место производственной деятельности: ул. Броньоло, 12, Пассирано (Брешиа), Италия
тел.: +39 0308900145 факс: +39 0308900423

РАЗМЕРЫ С РУКОЯТКОЙ

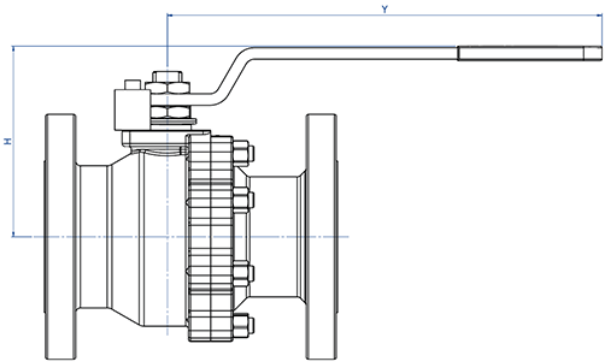

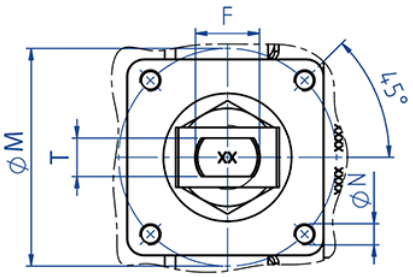

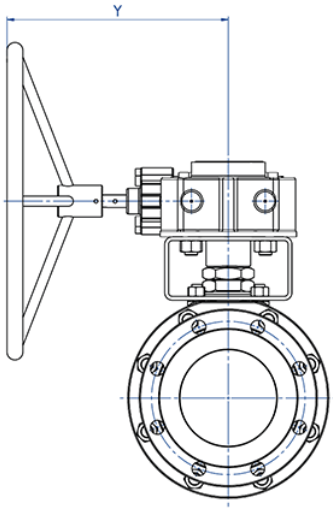

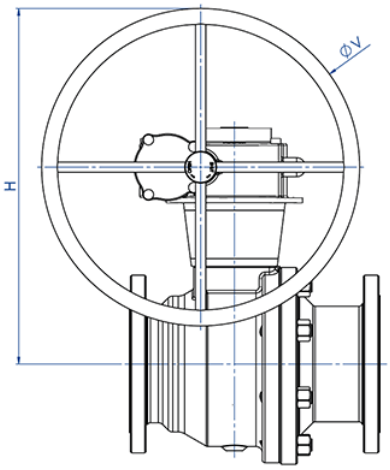

DN 150-200

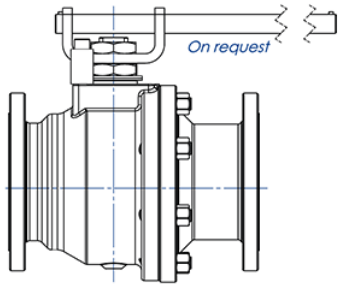

OMAL S.p.A. Società Benefit
Штаб-квартира: ул. Понте Нуово, 11, Роденго-Саяно (Брешиа), Италия
Место производственной деятельности: ул. Броньоло, 12, Пассирано (Брешиа), Италия
тел.: +39 0308900145 факс: +39 0308900423

РАЗМЕРЫ С РУКОЯТКОЙ											
УСЛ. ПРОХОД		ANSI	H	Y	ØV	ØM	ØN	F/T	ПРИС. ПО ISO	Kg	К-Т РУКОЯТКИ
DN [mm]	[дюймы]										
DN 15	1/2"	ANSI 150	71	141,5	---	36	M5	10/6	F03	2	KLV58004
DN 15	1/2"	ANSI 300	71	141,5	---	36	M5	10/6	F03	2,7	KLV58004
DN 20	3/4"	ANSI 150	74	141,5	---	36	M5	10/6	F03	2,7	KLV58004
DN 20	3/4"	ANSI 300	74	141,5	---	36	M5	10/6	F03	3,9	KLV58004
DN 25	1"	ANSI 150	87	152	---	42	M5	12/8	F04	3,5	KLV58006
DN 25	1"	ANSI 300	87	152	---	42	M5	12/8	F04	5	KLV58006
DN 32	1"1/4	ANSI 150	92	152	---	42	M5	12/8	F04	4,9	KLV58006
DN 32	1"1/4	ANSI 300	92	152	---	42	M5	12/8	F04	7	KLV58006
DN 40	1" 1/2	ANSI 150	109	277	---	50	M6	16/10	F05	7,2	KLV58008
DN 40	1" 1/2	ANSI 300	109	277	---	50	M6	16/10	F05	9,4	KLV58008
DN 50	2"	ANSI 150	118	277	---	50	M6	16/10	F05	11	KLV58008
DN 50	2"	ANSI 300	118	277	---	50	M6	16/10	F05	13,5	KLV58008
DN 65	2" 1/2	ANSI 150	143	352	---	70	M8	22/14	F07	17	KLV58010
DN 65	2" 1/2	ANSI 300	143	352	---	70	M8	22/14	F07	21	KLV58010
DN 80	3"	ANSI 150	150	352	---	70	M8	22/14	F07	21	KLV58010
DN 80	3"	ANSI 300	150	352	---	70	M8	22/14	F07	28	KLV58010
DN 100	4"	ANSI 150	198	452	---	102	M10	30/18	F10	36	KLV58012
DN 100	4"	ANSI 300	198	452	---	102	M10	30/18	F10	50	KLV58012
DN 150	6”	ANSI 150	502	326	400	140	M16	45/30	F14	126	---
DN 150	6”	ANSI 300	560	347	500	140	M16	45/30	F14	147	---
DN 200	8”	ANSI 150	590	347	500	140	M16	52/35	F14	200	---

OMAL S.p.A. Società Benefit
Штаб-квартира: ул. Понте Нуово, 11, Роденго-Саяно (Брешиа), Италия
Место производственной деятельности: ул. Броньоло, 12, Пассирано (Брешиа), Италия
тел.: +39 0308900145 факс: +39 0308900423

материалы

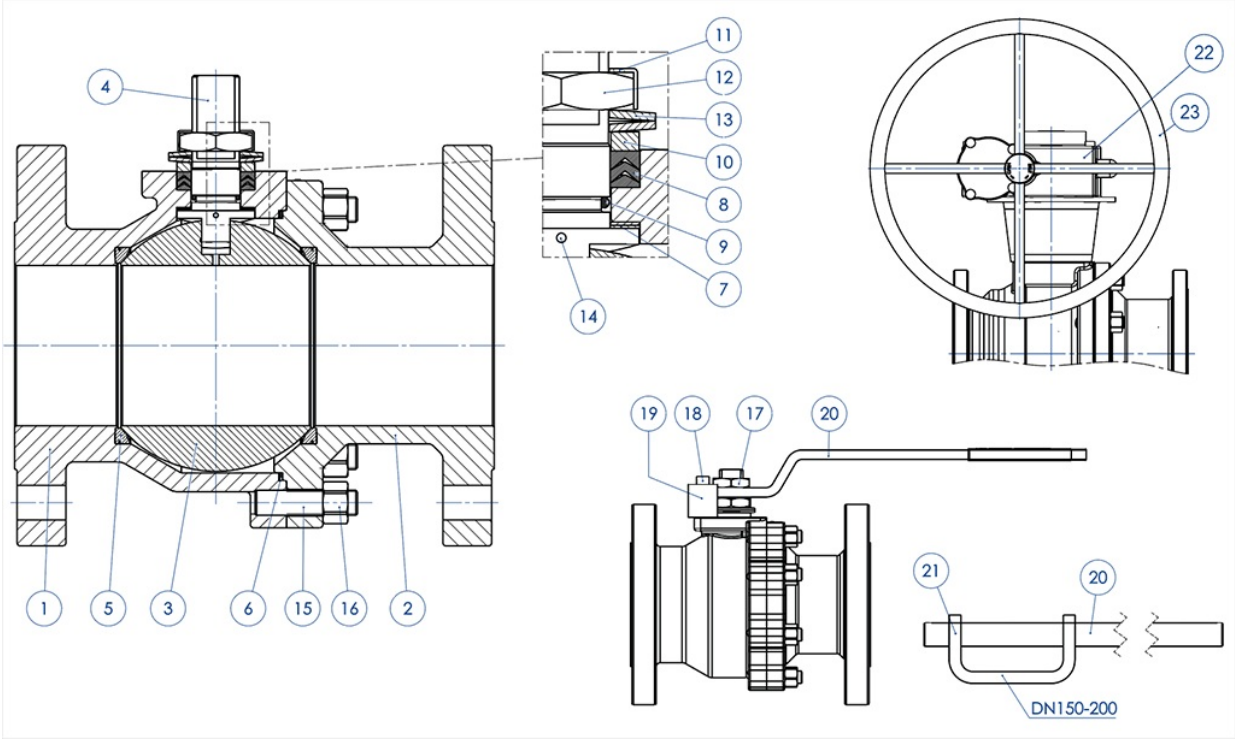

OMAL S.p.A. Società Benefit
Штаб-квартира: ул. Понте Нуово, 11, Роденго-Саяно (Брешиа), Италия
Место производственной деятельности: ул. Броньоло, 12, Пассирано (Брешиа), Италия
тел.: +39 0308900145 факс: +39 0308900423

МАТЕРИАЛЫ ANSI 150-300, ЛИТЫЕ		
N°	**Наименование**	**Сталь нержавеющая CF8M**
1	Корпус	ASTM A351 CF8M (1.4408/Gx5CrNiMo19-12-2)
2	Патрубок фланцевый	
3	Пробка шаровая	ASTM A351 CF8M (1.4408/Gx5CrNiMo19-12-2)
4	Шпиндель	A564 TP.630 (17-4PH)
5*	Седло	Modified PTFE (.) (2)
6*	Прокладка между корпусом и патрубком фланцевым	GRAFOIL
7*	Уплотнение шпинделя нижнее	Modified PTFE (.)
8*	Уплотнения шевронные	Modified PTFE (.)
9*	Кольцо уплотнительное шпинделя	FKM (.)
10	Кольцо сальника	сталь нерж. 304 S.S.
11	Шайба стопорная гайки	сталь нерж. 304 S.S.
12	Гайка шпинделя	Сталь углеродистая, оцинкованная (x)
13	Пружины тарельчатые	Сталь углеродистая, оцинкованная (xx)
14	Устройство антистатическое	сталь нерж. 304 S.S.
15	Шпильки	ASTM A193-B8
16	Гайки	ASTM A194-Gr.8
17	Контргайка	Сталь углеродистая, оцинкованная (x)
18	Винт крепления упора-ограничителя	сталь A2-70 (304 S.S.)
19	Упор-ограничитель конечного положения	Сталь углеродистая, оцинкованная (x)
20	Рукоятка	сталь Fe37, Оцинкованная
21	Рычаг седла	сталь Fe37, Оцинкованная
22	Редуктор	Чугун (окрашенный)
23	Маховик	Carbon steel painted
* Входит в комплект уплотнений		

Под заказ возможно изготовление из:
(x): сталь нерж. 304 S.S.
(xx): сталь нерж. 301 S.S.
(2) ДЕВЛОН для DN 150 - ANSI 300
(.): Под заказ возможны другие материалы

OMAL S.p.A. Società Benefit
Штаб-квартира: ул. Понте Нуово, 11, Роденго-Саяно (Брешиа), Италия
Место производственной деятельности: ул. Броньоло, 12, Пассирано (Брешиа), Италия
тел.: +39 0308900145 факс: +39 0308900423

аксессуары

УДЛИНИТЕЛЬ ЛИТОЙ С РУКОЯТКОЙ И ОГРАНИЧЕНИЕМ ХОДА

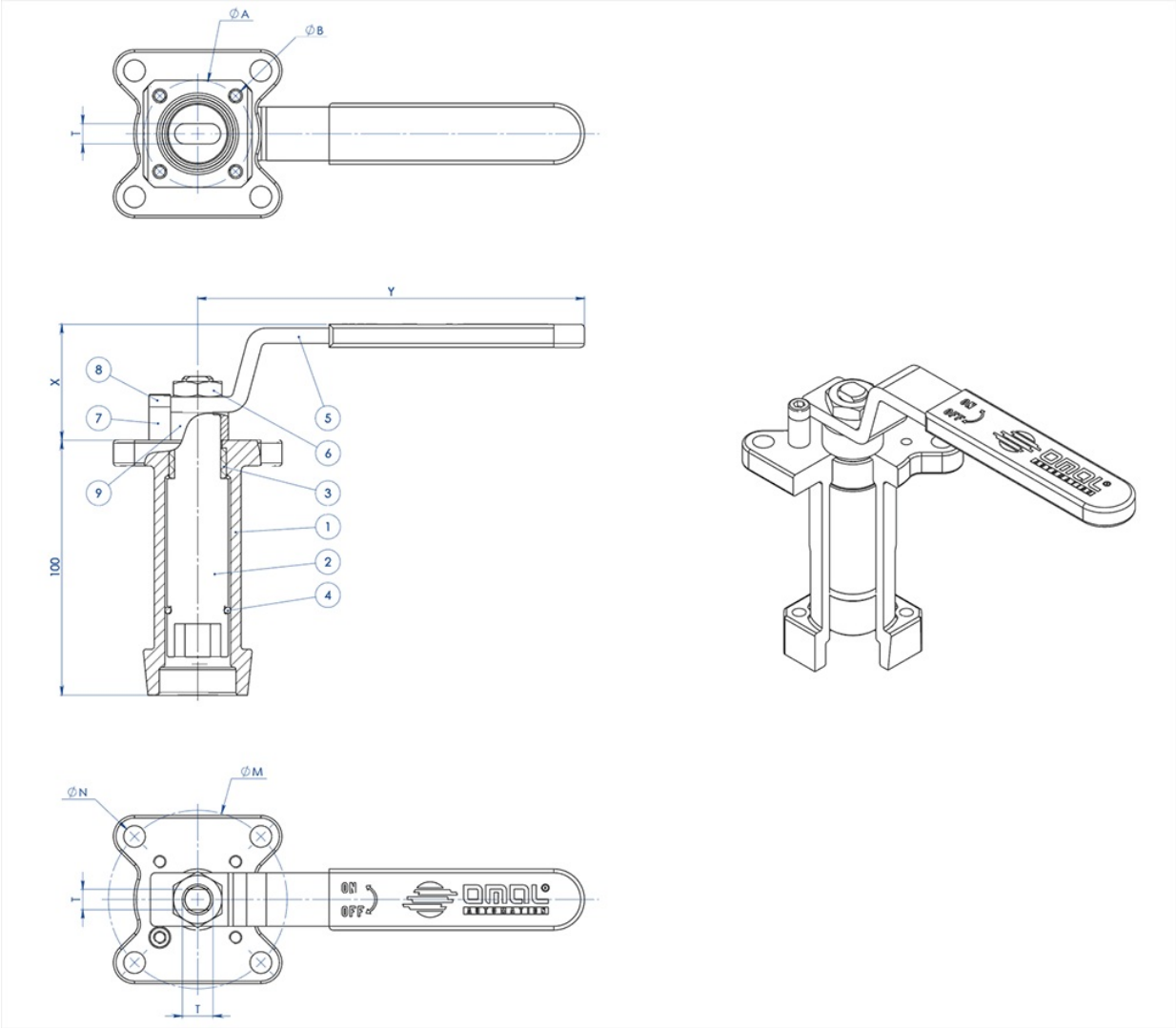

МАТЕРИАЛЫ		
ДЕТ. №	НАИМЕНОВАНИЕ	МАТЕРИАЛ
1	Удлинитель	AISI 304 S.S.
2	Ось	AISI 430 F
3	Втулка	DELRIN
4	Кольцо уплотнительное	NBR
5	Рукоятка	Fe 37 оцинков (*)
6	Гайка	сталь углеродистая,оцинкованная (*)
7	Упор-ограничитель рукоятки	сталь углеродистая,оцинкованная (*)
8	Винт крепления упора-ограничителя рукоятки	A2-70
9	Шайба прокладочная	PTFE угленаполн

(*): По запросу возможно из нерж. стали 304 SS

OMAL S.p.A. Società Benefit
Штаб-квартира: ул. Понте Нуово, 11, Роденго-Саяно (Брешиа), Италия
Место производственной деятельности: ул. Броньоло, 12, Пассирано (Брешиа), Италия
тел.: +39 0308900145 факс: +39 0308900423

РАЗМЕРЫ							
АРМАТУРА ПО ISO	ØA	ØB	ØM	ØN	F/T	X	Y
F03	36	5,5	36	5,5	10/6	38,5	141,5
F04	42	5,5	42	M5	12/8	45,5	151,5
F05	50	6,5	50	6,5	16/10	48,5	276,5
F07	70	8,5	70	8,5	22/14	57,5	351,5
F10	102	11	102	11	30/18	79,5	451,5

ПРИМЕЧАНИЕ: Код удлинителя зависит от типа привода и присоединения арматуры; запрашивать при заказе.

УДЛИНИТЕЛЬ ЛИТОЙ С ОГРАНИЧЕНИЕМ ХОДА ДЛЯ ПРИВОДА

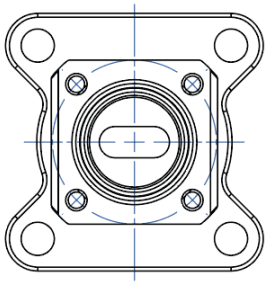

NOTA: Le dimensioni dipendono dalle dimensioni dell'attacco valvola
NOTE: Dimensions depending from valve's connection

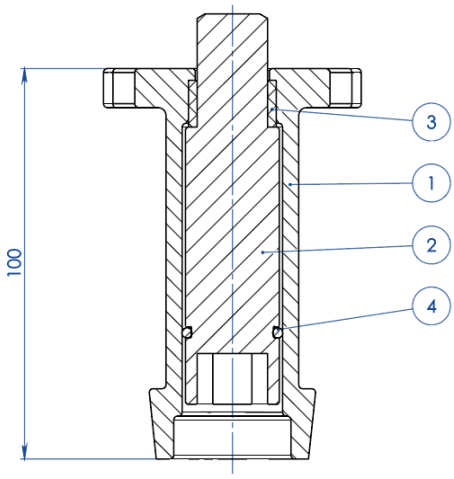

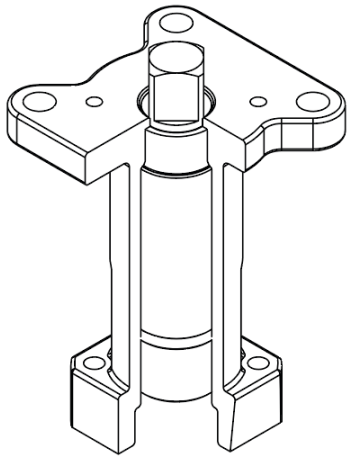

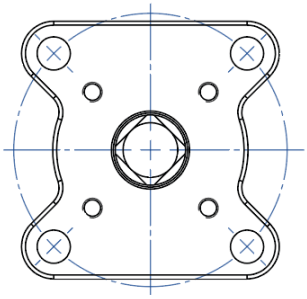

NOTA: Le dimensioni dipendono dalla taglia dell'attuatore
NOTE: Dimensions depending from actuator's size

OMAL S.p.A. Società Benefit
Штаб-квартира: ул. Понте Нуово, 11, Роденго-Саяно (Брешиа), Италия
Место производственной деятельности: ул. Броньоло, 12, Пассирано (Брешиа), Италия
тел.: +39 0308900145 факс: +39 0308900423

МАТЕРИАЛЫ		
ПОЗ. N°	**НАИМЕНОВАНИЕ**	**МАТЕРИАЛ**
1	Удлинитель	ASTM A351 CF8M
2	Ось	AISI 430 F
3	Втулка	DELRIN
4	Кольцо уплотнительное	NBR

ПРИМЕЧАНИЕ: Код удлинителя зависит от типа привода и присоединения арматуры; запрашивать при заказе.

УДЛИНИТЕЛЬ ПРИВАРНОЙ С РУКОЯТКОЙ И ОГРАНИЧЕНИЕМ ХОДА

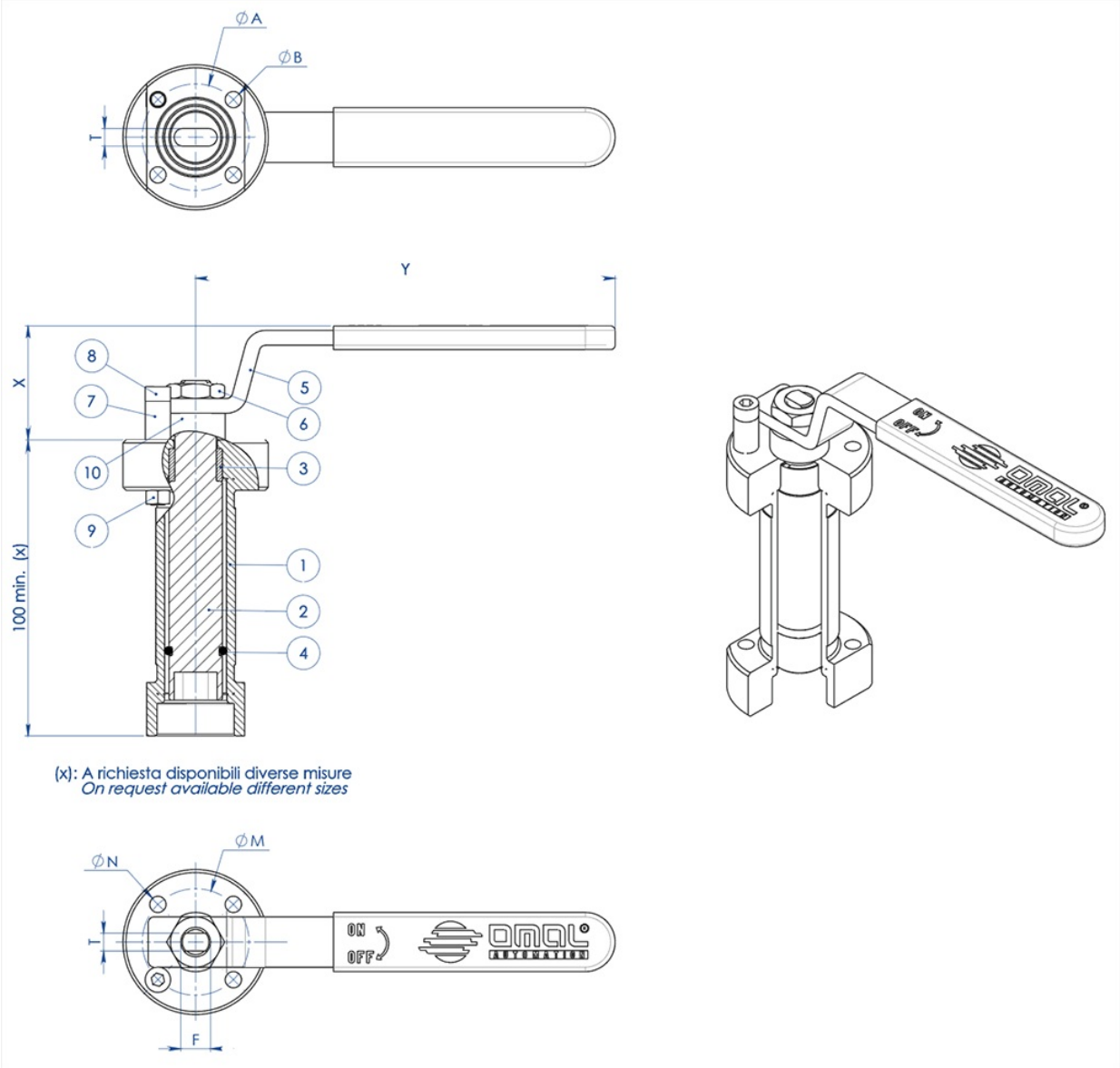

МАТЕРИАЛЫ		
ПОЗ. №	НАИМЕНОВАНИЕ	МАТЕРИАЛ
1	Удлинитель	304 s.s.
2	Ось	AISI 430 F
3	Втулка	DELRIN
4	Кольцо уплотнительное	NBR
5	Рукоятка	Fe 37 оцинков (*)
6	Гайка	сталь углеродистая, оцинков (*)
7	Упор-ограничитель рукоятки	сталь углеродистая, оцинков (*)
8	Винт крепления упора-ограничителя рукоятки	A2-70
9	Гайка крепления упора-ограничителя рукоятки	A2-70 (**)
10	Шайба прокладочная	PTFE угленаполн

(*): по запросу возможно из нерж. стали 304 SS
(**): отсутствует на кранах с присоединением ISO F04

РАЗМЕРЫ							
АРМАТУРА ПО ISO	ØA	ØB	ØM	ØN	F/T	X	Y
F03	36	5,5	36	5,5	10/6	38,5	141,5
F04	42	5,5	42	M5	12/8	45,5	151,5
F05	50	6,5	50	6,5	16/10	48,5	276,5
F07	70	9	70	9	22/14	57,5	351,5
F10	102	11	102	11	30/18	79,5	451,5

ПРИМЕЧАНИЕ: Код удлинителя зависит от типа привода и присоединения арматуры; запрашивать при заказе.

УДЛИНИТЕЛЬ ПРИВАРНОЙ С ОГРАНИЧЕНИЕМ ХОДА ДЛЯ ПРИВОДА

OMAL S.p.A. Società Benefit
Штаб-квартира: ул. Понте Нуово, 11, Роденго-Саяно (Брешиа), Италия
Место производственной деятельности: ул. Броньоло, 12, Пассирано (Брешиа), Италия
тел.: +39 0308900145 факс: +39 0308900423

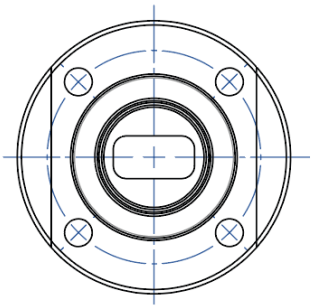

NOTA: Le dimensioni dipendono dalle dimensioni dell'attacco valvola
NOTE: Dimensions depending from valve's connection

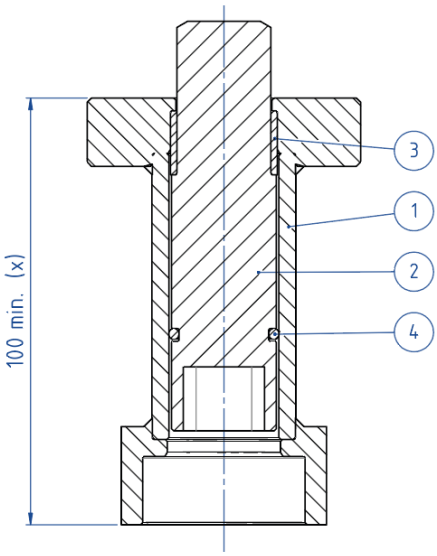

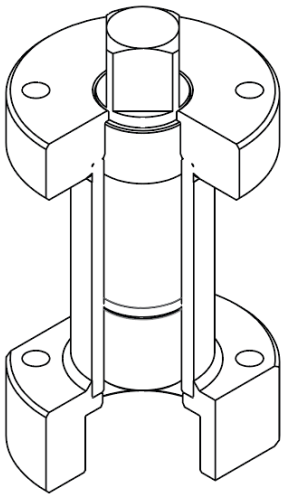

(x): A richiesta disponibili diverse misure
On request available different sizes

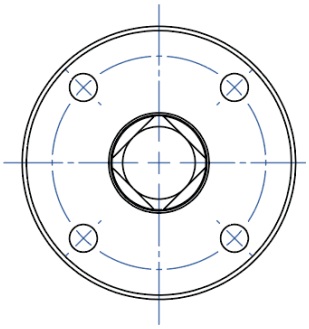

NOTA: Le dimensioni dipendono dalla taglia dell'attuatore
NOTE: Dimensions depending from actuator's size

МАТЕРИАЛЫ		
ПОЗ. N°	**НАИМЕНОВАНИЕ**	**МАТЕРИАЛ**
1	Удлинитель	304 S.S.
2	Ось	AISI 430 F
3	Втулка	DELRIN
4	Кольцо уплотнительное	NBR

ПРИМЕЧАНИЕ: Код удлинителя зависит от типа привода и присоединения арматуры; запрашивать при заказе.

OMAL S.p.A. Società Benefit
Штаб-квартира: ул. Понте Нуово, 11, Роденго-Саяно (Брешиа), Италия
Место производственной деятельности: ул. Броньоло, 12, Пассирано (Брешиа), Италия
тел.: +39 0308900145 факс: +39 0308900423

УДЛИНИТЕЛЬ С ДОПОЛНИТЕЛЬНЫМ УПЛОТНЕНИЕМ

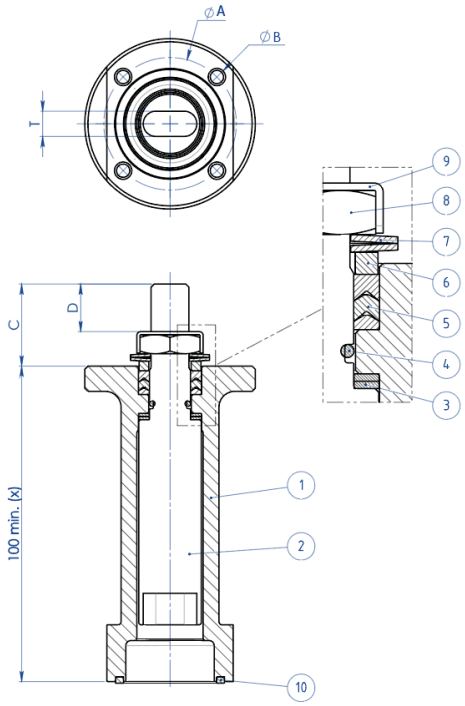

(x): A richiesta disponibili diverse misure
On request available different sizes

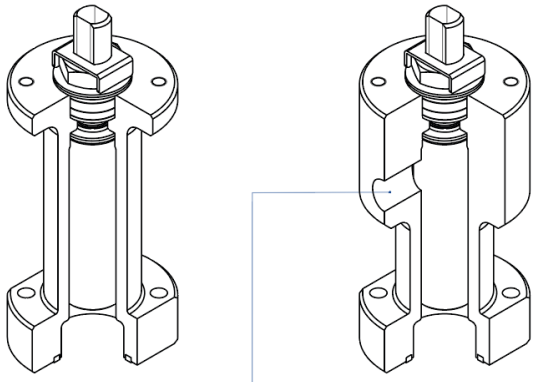

A richiesta disponibile anche la versione con presa per Sniffer
Stem extension with sniffer also available on request

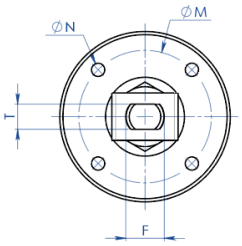

МАТЕРИАЛЫ		
ПОЗ. N°	**НАИМЕНОВАНИЕ**	**МАТЕРИАЛ**
1	Удлинитель	304 S.S.
2	Ось	AA564 TP.630 (17-4ph)
3	Кольцо антифрикционное	TFM 1600
4	Кольцо уплотнительное	FKM
5	Пакет шевронный	TFM 1600
6	Кольцо сальника	304 S.S.
7	Пружина тарельчатая	50 CrV4, оцинков
8	Гайка шпинделя	UNI 3740-1 6S, оцинков
9	Пластина стопорная гайки	304 S.S.
10	Прокладка уплотнительная	GRAFOIL

OMAL S.p.A. Società Benefit
Штаб-квартира: ул. Понте Нуово, 11, Роденго-Саяно (Брешиа), Италия
Место производственной деятельности: ул. Броньоло, 12, Пассирано (Брешиа), Италия
тел.: +39 0308900145 факс: +39 0308900423

РАЗМЕРЫ							
АРМАТУРА ПО ISO	ØA	ØB	ØM	ØN	F/T	C	D
F03	36	5,5	36	M5	10/6	20	10,2
F04	42	5,5	42	M5	12/8	26	15,1
F05	50	6,5	50	M6	16/10	35	21,2
F07	70	8,5	70	M8	22/14	47,5	28,4
F10	102	10,5	102	M10	30/18	61	35,2

ПРИМЕЧАНИЕ: Код удлинителя зависит от типа привода и присоединения арматуры; запрашивать при заказе.

документы

Certificati

TA LUFT - MAGNUM & THOR
ATEX - Ball Valves
SIL IEC 61508 - MAGNUM & THOR
FUGITIVE EMISSION DN25 CL.300 T1-T2-T3-M1-M4-M5-M6
FUGITIVE EMISSION DN100 CL.300 T1-T2-T3-M1-M4-M5-M6
PED

Istruzioni

ISTRUZIONI ATEX 8_0486
ISTRUZIONI USO 8_0844-35

Manuali

MANUALE UMAH1000