OMAL S.p.A. Società Benefit
总部地址：意大利共和国布雷西亚省（BS）罗登戈.萨伊亚诺（Rodengo Saiano），Via Ponte Nuovo大街11号
制造厂地址：意大利共和国布雷西亚省（BS）帕西拉诺（Passirano），Via Brognolo大街12号

电话.+39 0308900145 传真.+39 0308900423

Warning: filectime(): stat failed for /var/www/vhost/www.omal.it/htdocs/https://www.omal.it/./PdfProdotti/086/Certificati/TA LUFT/TA LUFT.pdf in **/var/www/vhost/www.omal.it/htdocs/prodotto-printable.php** on line **65**

Warning: filectime(): stat failed for /var/www/vhost/www.omal.it/htdocs/https://www.omal.it/./FilesProdotti/RICEVUTADEPOSITOF.T.ATEXN.VS-19.pdf in **/var/www/vhost/www.omal.it/htdocs/prodotto-printable.php** on line **65**

Warning: filectime(): stat failed for /var/www/vhost/www.omal.it/htdocs/https://www.omal.it/./FilesProdotti/FG-063579-653FUGITIVEEMISSIONDN50PROCHEMIE-P6.pdf in **/var/www/vhost/www.omal.it/htdocs/prodotto-printable.php** on line **65**

Warning: filectime(): stat failed for /var/www/vhost/www.omal.it/htdocs/https://www.omal.it/./FilesProdotti/Certificato-PED-DNV.pdf in **/var/www/vhost/www.omal.it/htdocs/prodotto-printable.php** on line **65**

Warning: filectime(): stat failed for /var/www/vhost/www.omal.it/htdocs/https://www.omal.it/./FilesProdotti/80486-ValvoleasferaATEX-IT-EN.pdf in **/var/www/vhost/www.omal.it/htdocs/prodotto-printable.php** on line **65**

Warning: filectime(): stat failed for /var/www/vhost/www.omal.it/htdocs/https://www.omal.it/./FilesProdotti/CertHP0dtOmalFinal.pdf in **/var/www/vhost/www.omal.it/htdocs/prodotto-printable.php** on line **65**

Warning: filectime(): stat failed for /var/www/vhost/www.omal.it/htdocs/https://www.omal.it/./PdfProdotti/086/Certificati/FIRE SAFE n° FS-063579-557/Pro-Chemie 60 - Split Body PRO-CHEMIE 60 PN16-40 in acciaio inox - FIRE SAFE n° FS-063579-557.pdf in **/var/www/vhost/www.omal.it/htdocs/prodotto-printable.php** on line **65**

Warning: filectime(): stat failed for /var/www/vhost/www.omal.it/htdocs/https://www.omal.it/./PdfProdotti/086/Certificati/FIRE SAFE n°FS-063579-556/Pro-Chemie 60 - Split Body PRO-CHEMIE 60 PN16-40 in acciaio inox - FIRE SAFE n° FS-063579-556.pdf in **/var/www/vhost/www.omal.it/htdocs/prodotto-printable.php** on line **65**

Warning: filectime(): stat failed for /var/www/vhost/www.omal.it/htdocs/https://www.omal.it/./PdfProdotti/086/Certificati/IGR N°120042-1/IGR N°120042-1.pdf in **/var/www/vhost/www.omal.it/htdocs/prodotto-printable.php** on line **65**

Warning: filectime(): stat failed for /var/www/vhost/www.omal.it/htdocs/https://www.omal.it/./FilesProdotti/Certificate-212213501-OMAL-ValvoleProchemie.pdf in **/var/www/vhost/www.omal.it/htdocs/prodotto-printable.php** on line **65**

Warning: filectime(): stat failed for /var/www/vhost/www.omal.it/htdocs/https://www.omal.it/./PdfProdotti/086/Istruzioni/ISTRUZIONI USO 8_0844 40/8_0844_40-PROCHEMIE60_IGR-06-18-IT-EN-DE-ES.pdf in **/var/www/vhost/www.omal.it/htdocs/prodotto-printable.php** on line **65**

Warning: filectime(): stat failed for /var/www/vhost/www.omal.it/htdocs/https://www.omal.it/./PdfProdotti/086/Istruzioni/ISTRUZIONI USO 8_0844 41/8_0844_41-PROCHEMIE60-06-18-IT-EN-DE-ES.pdf in **/var/www/vhost/www.omal.it/htdocs/prodotto-printable.php** on line **65**

PROCHEMIE 60分体式不锈钢球阀 PN 16-40

宏 球阀

小类 PROCHEMIE 60

优点

OMAL S.p.A. Società Benefit
总部地址：意大利共和国布雷西亚省（BS）罗登戈.萨伊亚诺（Rodengo Saiano），Via Ponte Nuovo大街11号
制造厂地址：意大利共和国布雷西亚省（BS）帕西拉诺（Passirano），Via Brognolo大街12号

电话.+39 0308900145 传真.+39 0308900423

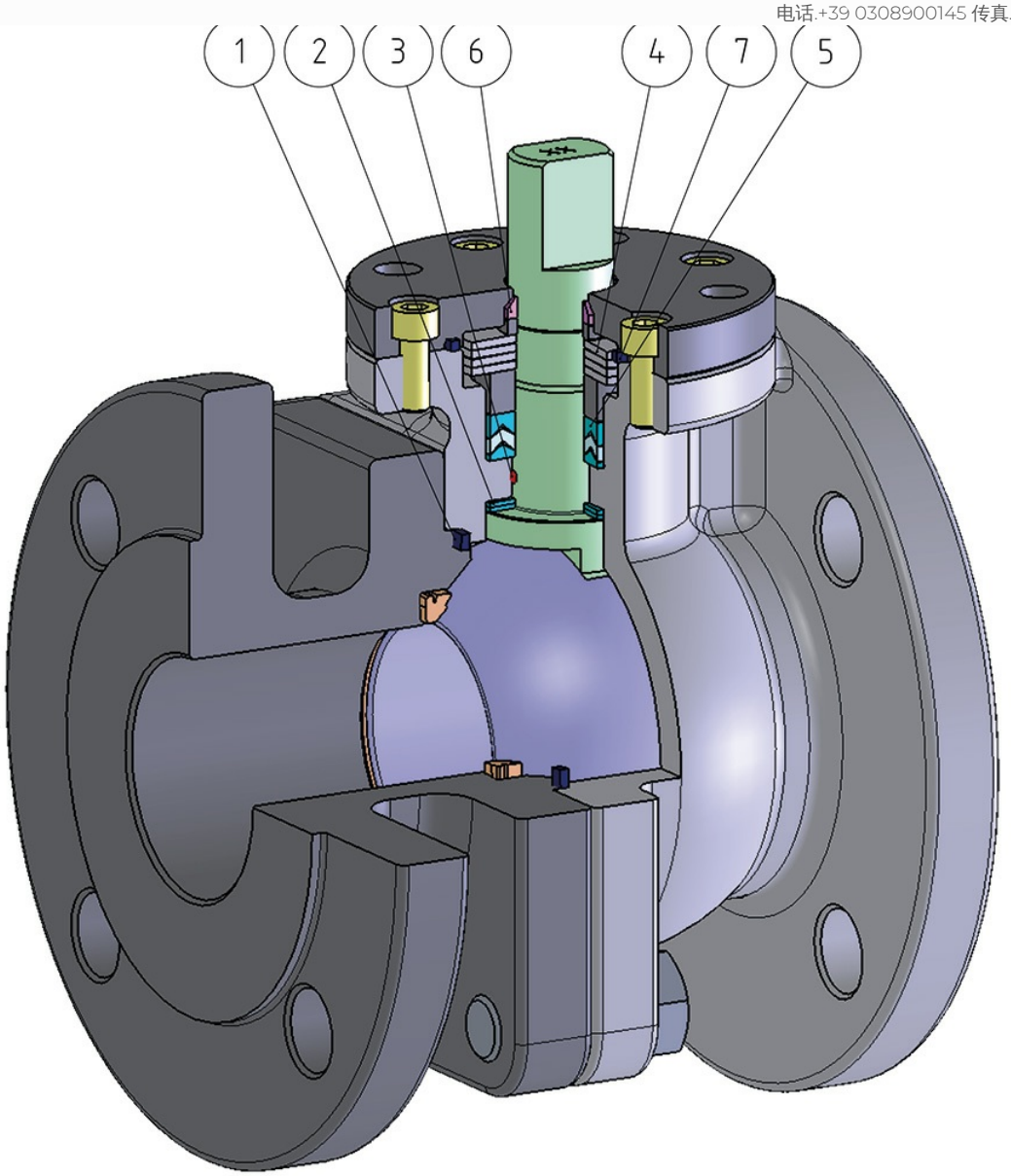

确保密封性不受阀门所在环境的温差影响

2 双抗磨环
借助更低的扭矩即可操纵阀门；
相较于单环装置，双环的磨损在运行中更低

3 防静电装置(球体、阀杆和阀体间存在常电)
此装置可以避免在易燃或易爆环境中静电荷的聚集。
阀门在整个寿命周期中的接触安全均具有保障

4 阀杆密封件上的预张力碟型弹簧

碟型弹簧的预张力与阀轴的旋转不相关，可以显著降低"V"形密封套件的磨损，赋予阀门更长的运行寿命。
确保雪佛龙密封套件(V形)保持紧致，避免在温差显著的环境中出现内容物外泄。

5 三组密封件组成的"V"形密封套件和+O形圈
达到较高的循环次数后，仍能保持完美的密闭性

6 阀杆套
阀杆的附加引导件

6~7个顶盖密封件+阀杆套
构成独立于雪佛龙"V"形密封套件的二级密封室

得益于粗加工至细加工的单一定位，实现更高的轴向对齐精度。
更佳的阀门寿命。更小的操纵扭矩

更便捷的设备直接维护性
降低维护期间产生的成本

"Fire Safe"认证
阀门在火灾环境下的密封性保障

ATEX认证
可安装于潜在易爆的环境内

"TA LUFT排放泄漏"认证
更高的阀杆外端密封性保障

PED认证
完全符合欧盟有关加压装置的安全条例

AD2000认证
符合德国标准

最高达SIL3等级的认证
更高的运行安全等级

常规参数
- 专门为化学工业设计的阀门
- 浮动球体，全通径。
- RPTFE材质密封软座
- 法兰接口标准：EN 1092-1
- 压力等级：PN16-40
- 阀轴：长模式和短模式
- EN12662-2 防静电装置
- 阀杆密封件：V形密封套件
- 防喷溅阀杆
- 适用于ISO5211执行器的孔位设计
- 封闭角度>7°
- Operating temperature：-40℃~+150℃

选装配置
- PTFE+25%玻璃填料材质阀座的PROCHEMIE（Operating temperature：-40℃~+200℃）
- Modified PTFE材质阀座的PROCHEMIE（Operating temperature：-40℃~+150℃）
- 手柄配备挂锁，阀杆延长套
- 有关其他应用领域，请联络我司的销售部门

认证
- 符合欧盟《2014/68/UE》加压装置条例；符合AD2000 HP0/A4条例；
- 挥发性排放标准 UNI EN ISO 15848，(ISO-FE-AH-C03-SSA)；TA-LUFT (60000次循环) VDI 2440;
- 防火安全：ISO 10497 Third ed. 2010 / API 607 Sixth ed. 2010 (DN150 ONLY FIRE SAFE DESIGN)
- 安全等级最高可达SIL 3，符合IEC 61508的规定。
- 符合欧盟《2014/34/UE》ATEX防爆条例，可选装ATEX认证型号
- EAC

设计准则
- 阀体厚度满足：ASME B16.34, ASME VIII div.1, EN 12516; PAS 1085

OMAL S.p.A. Società Benefit
总部地址：意大利共和国布雷西亚省（BS）罗登戈.萨伊亚诺（Rodengo Saiano），Via Ponte Nuovo大街11号
制造厂地址：意大利共和国布雷西亚省（BS）帕西拉诺（Passirano），Via Brognolo大街12号

电话.+39 0308900145 传真.+39 0308900423

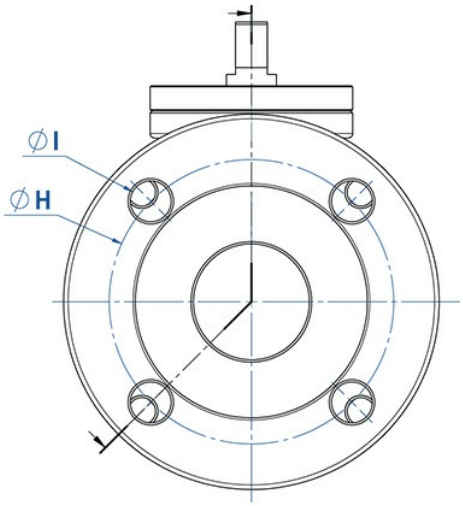

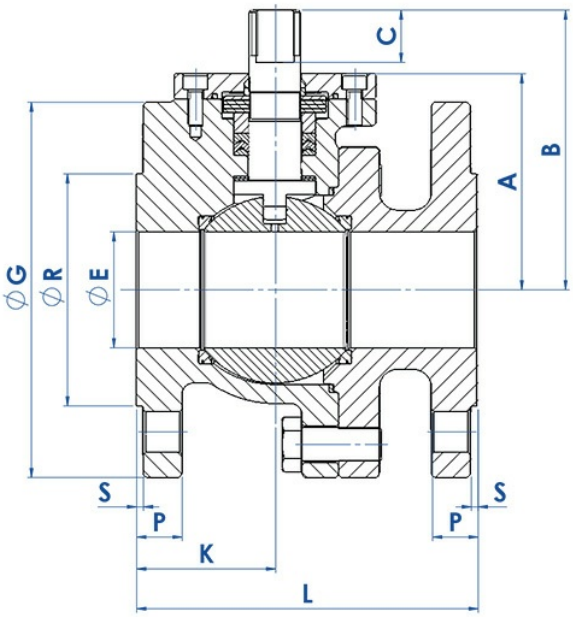

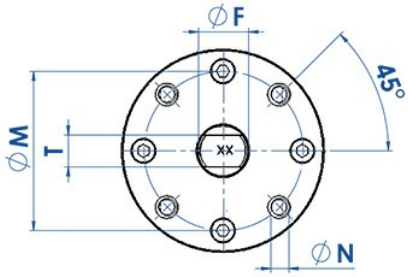

OMAL S.p.A. Società Benefit
总部地址：意大利共和国布雷西亚省（BS）罗登戈.萨伊亚诺（Rodengo Saiano），Via Ponte Nuovo大街11号
制造厂地址：意大利共和国布雷西亚省（BS）帕西拉诺（Passirano），Via Brognolo大街12号
电话.+39 0308900145 传真.+39 0308900423

尺寸规格

尺寸																					
DN [mm]	[inch]	PN	ØE	A	B	C	ØG	ØR	S	P	ØH	FORI	ØI	孔 5211	ØM	ØN	ØF/T	K	L (F1)	L (F4)	重量 Kg (F1)	重量 Kg (F4)
DN 15	1/2"	16-40	13	47	61	12	95	45	2	16	65	4	14	F04	42	M5	12/8	48	130	115	2,93	2,86
DN 20	3/4"	16-40	19	50	64	12	105	58	2	18	75	4	14	F04	42	M5	12/8	51	150	120	3,62	3,56
DN 25	1"	16-40	25	62	79	15	115	68	2	18	85	4	14	F05	50	M6	16/10	49	160	125	4,73	4,63
DN 32	1" 1/4	16-40	32	67	84	15	140	78	2	18	100	4	18	F05	50	M6	16/10	52	180	130	7,13	6,55
DN 40	1" 1/2	16-40	38	85,5	113,5	23	150	88	3	18	110	4	18	F07	70	M8	22/14	55	200	140	11,5	10,9
DN 50	2"	16-40	51	95	123	23	165	102	3	20	125	4	18	F07	70	M8	22/14	61	230	150	13,6	12,6
DN 65	2" 1/2	16	64	131	164	30	185	122	3	18	145	4	18	F10	102	M10	30/18	71	290	170	22,2	18,7
		25-40								22		8	18								24,3	20,5
DN 80	3"	16-40	76	138	171	30	200	138	3	24	160	8	18	F10	102	M10	30/18	78	310	180	29	26
DN 100	4"	16	102	168	201	30	220	158	3	20	180	8	18	F10	102	M10	30/18	96	350	190	38,1	32,6
		25-40					235	162		24	190	8	22					94			43,8	37,8
DN 150	6"	16	152	220	262,5	35	285	212	3	22	240	8	22	F14	140	M16	45/30	168	480	350 (F5)	98,5	91 (F5)

OMAL S.p.A. Società Benefit
总部地址：意大利共和国布雷西亚省（BS）罗登戈.萨伊亚诺（Rodengo Saiano），Via Ponte Nuovo大街11号
制造厂地址：意大利共和国布雷西亚省（BS）帕西拉诺（Passirano），Via Brognolo大街12号

电话.+39 0308900145 传真.+39 0308900423

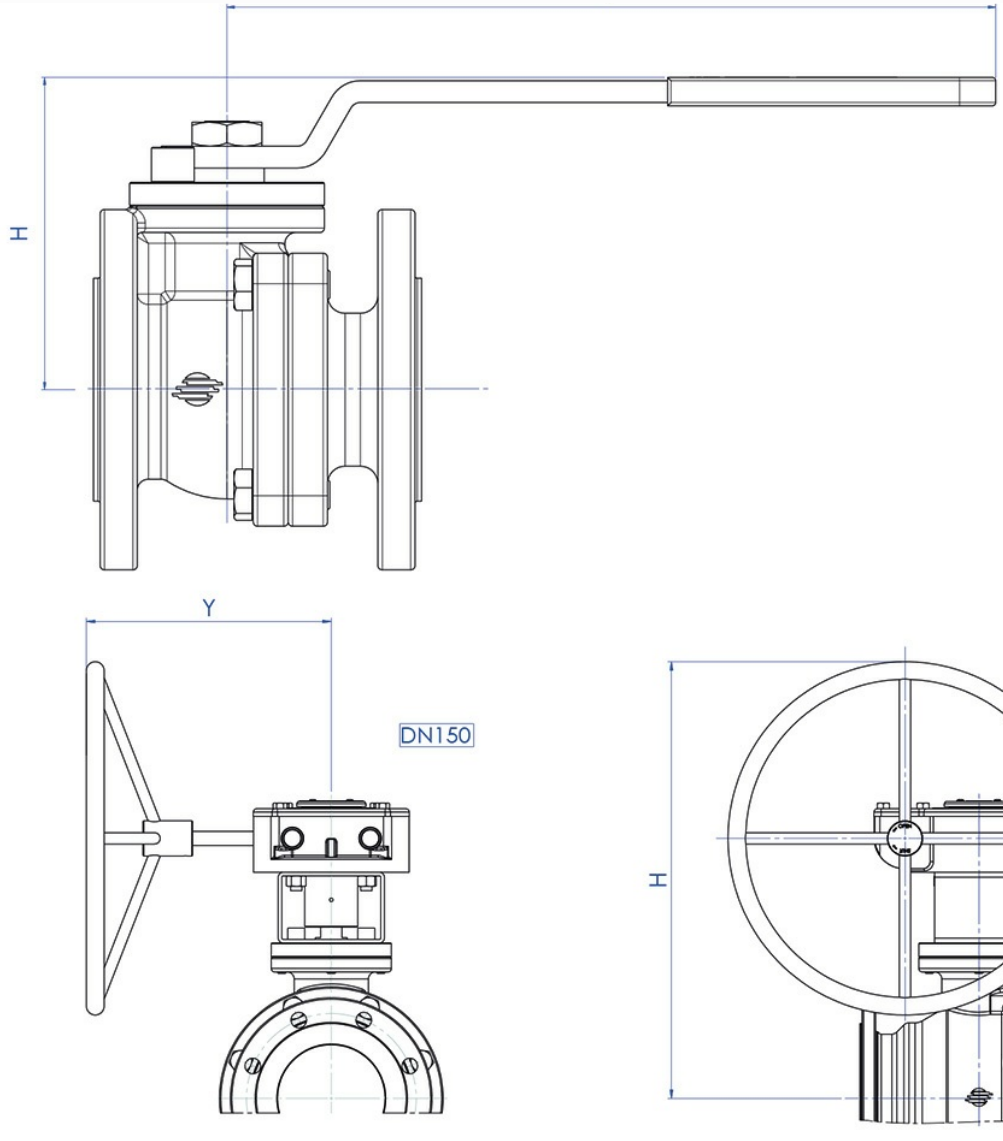

OMAL S.p.A. Società Benefit
总部地址：意大利共和国布雷西亚省（BS）罗登戈.萨伊亚诺（Rodengo Saiano），Via Ponte Nuovo大街11号
制造厂地址：意大利共和国布雷西亚省（BS）帕西拉诺（Passirano），Via Brognolo大街12号
电话.+39 0308900145 传真.+39 0308900423

尺寸		PN	阀轴	产品代码	H	Y	ØV	手柄套件
DN [mm]	[inch]							
DN 15	1/2"	16/40	F4	LP004F000A0000N000	82	152	---	KLVVP004
			F1	LP004F100A0000N000				
DN 20	3/4"	16/40	F4	LP005F000A0000N000	85	152	---	KLVVP004
			F1	LP005F100A0000N000				
DN 25	1"	16/40	F4	LP006F000A0000N000	102	277	---	KLVVP006
			F1	LP006F100A0000N000				
DN 32	1" 1/4	16/40	F4	LP007F000A0000N000	107	277	---	KLVVP006
			F1	LP007F100A0000N000				
DN 40	1" 1/2	16/40	F4	LP008F000A0000N000	132	352	---	KLVVP008
			F1	LP008F100A0000N000				
DN 50	2"	16/40	F4	LP009F000A0000N000	142	352	---	KLVVP008
			F1	LP009F100A0000N000				
DN 65	2" 1/2	16	F4	LP010E000A0000N000	195	452	---	KLVVP010
			F1	LP010E100A0000N000				
		25/40	F4	LP010I000A0000N000	195	452	---	KLVVP010
			F1	LP010I100A0000N000				
DN 80	3"	16/40	F4	LP011F000A0000N000	203	452	---	KLVVP010
			F1	LP011F100A0000N000				
DN 100	4"	16	F4	LP012E000A0000N000	233	452	---	KLVVP010
			F1	LP012E100A0000N000				
		25/40	F4	LP012I000A0000N000	233	452	---	KLVVP010
			F1	LP012I100A0000N000				
DN 150	6"	16	F5	RP014E000A0000N000	618	346	500	*RRM011G00Q36001004 + SG500 Kit: KCF145596
			F1	RP014E100A0000N000				
* 变速器								

OMAL S.p.A. Società Benefit
总部地址：意大利共和国布雷西亚省（BS）罗登戈.萨伊亚诺（Rodengo Saiano），Via Ponte Nuovo大街11号
制造厂地址：意大利共和国布雷西亚省（BS）帕西拉诺（Passirano），Via Brognolo大街12号

电话.+39 0308900145 传真.+39 0308900423

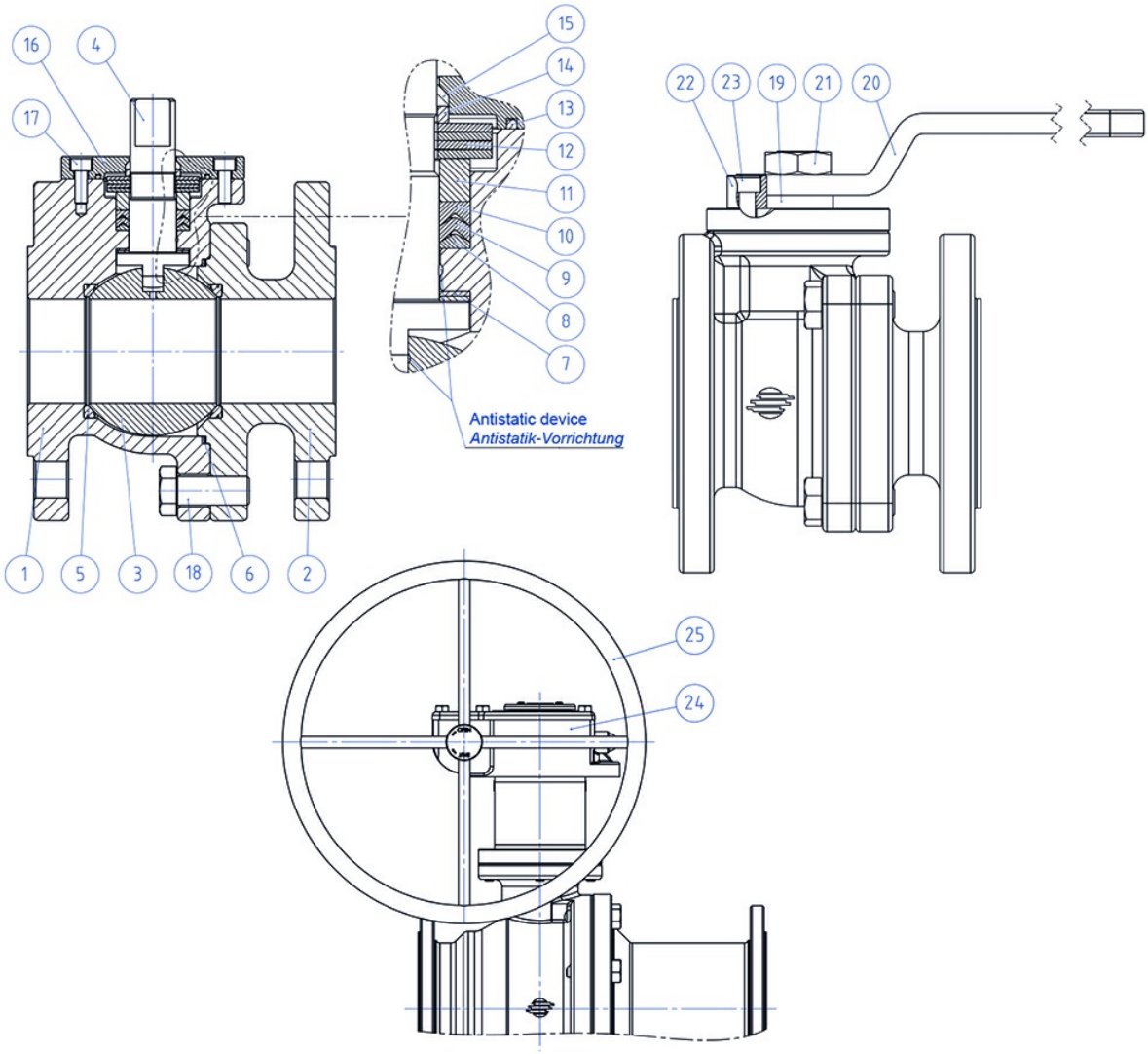

编号	介绍	材质
1	阀体	1.4408
2	法兰接口	1.4408
3	球体	1.4408/CF8M
4	阀杆	1.4404/316 不锈钢
5	阀座	PTFE+15% 玻璃填料
6	阀体-法兰接口密封垫	石墨
7	抗磨环	Modified PTFE
8	V形密封套件	Modified PTFE
9	V形密封套件	Modified PTFE
10	V形密封套件	Modified PTFE
11	密封顶环	1.4404/316
12	碟型弹簧	1.4310/301 不锈钢
13	阀体-上封盖密封垫	石墨
14	碟型弹簧顶环	1.4404/316 不锈钢
15	阀杆衬套	戴维龙
16	上封盖	1.4404/316 不锈钢
17	上封盖螺栓	A4-70
18	阀体-法兰接口螺栓	A4-70
19	定距环	PTFE+25% 碳石墨填料
20	手柄	1.4301/304 不锈钢
21	内杆螺母	A4-70
22	手柄止动杆	1.4404/316 不锈钢
23	止动杆螺栓	A4-70
24	变速器	铸铁（涂漆）
25	手轮	碳钢（涂漆）

OMAL S.p.A. Società Benefit
总部地址：意大利共和国布雷西亚省（BS）罗登戈.萨伊亚诺（Rodengo Saiano），Via Ponte Nuovo大街11号
制造厂地址：意大利共和国布雷西亚省（BS）帕西拉诺（Passirano），Via Brognolo大街12号

电话.+39 0308900145 传真.+39 0308900423

手柄专用外杆延长套

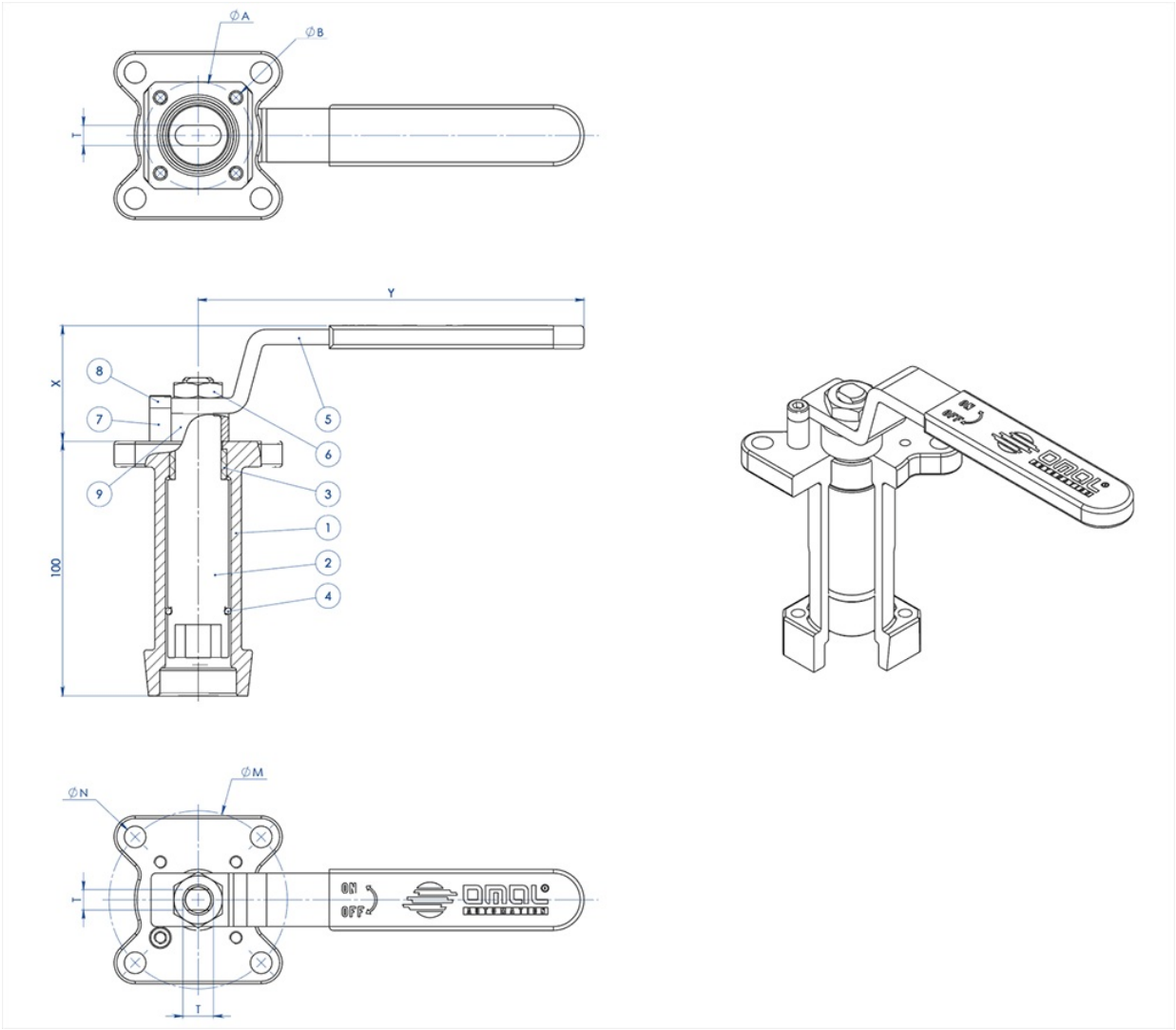

材质		
组件编号.	介绍	材质
1	延长套	AISI304不锈钢
2	传动轴	AISI 430 F
3	衬套	DELRIN
4	O形圈	NBR
5	手柄	Fe37 镀锌(*)
6	螺母	镀锌碳钢(*)
7	手柄止动杆	镀锌碳钢(*)
8	止动杆螺栓	A2-70
9	定距片	PTFE 碳填充

(*): 可选配304不锈钢

OMAL S.p.A. Società Benefit
总部地址：意大利共和国布雷西亚省（BS）罗登戈.萨伊亚诺（Rodengo Saiano），Via Ponte Nuovo大街11号
制造厂地址：意大利共和国布雷西亚省（BS）帕西拉诺（Passirano），Via Brognolo大街12号
电话.+39 0308900145 传真.+39 0308900423

尺寸规格							
ISO标准阀门	ØA	ØB	ØM	ØN	F/T	X	Y
F03	36	5,5	36	5,5	10/6	38,5	141,5
F04	42	5,5	42	M5	12/8	45,5	151,5
F05	50	6,5	50	6,5	16/10	48,5	276,5
F07	70	8,5	70	8,5	22/14	57,5	351,5
F10	102	11	102	11	30/18	79,5	451,5

注意：延长套的代码取决于驱动类型和阀门接头；请在下订单时询问细节。

执行器专用外杆延长套

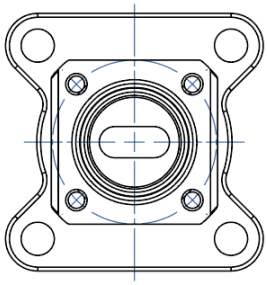

NOTA: Le dimensioni dipendono dalle dimensioni dell'attacco valvola
NOTE: Dimensions depending from valve's connection

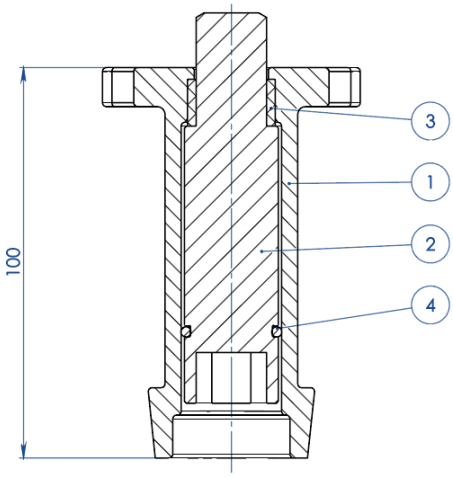

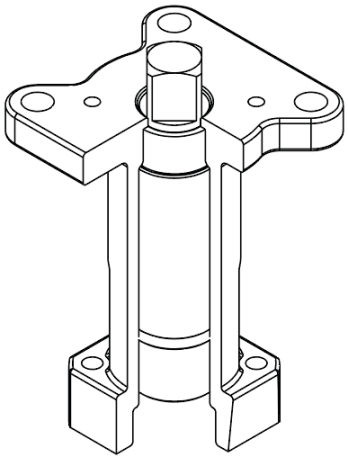

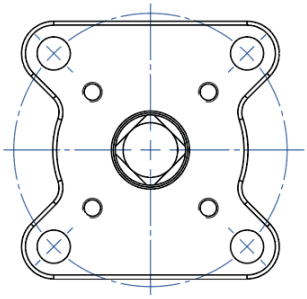

NOTA: Le dimensioni dipendono dalla taglia dell'attuatore
NOTE: Dimensions depending from actuator's size

组件编号.	介绍	材质
1	延长套	ASTM A351 CF8M
2	传动轴	AISI 430 F
3	衬套	DELRIN
4	O形圈	丁腈橡胶

注意：延长套的代码取决于驱动类型和阀门接头；请在下订单时询问细节

手柄专用焊接外杆延长套

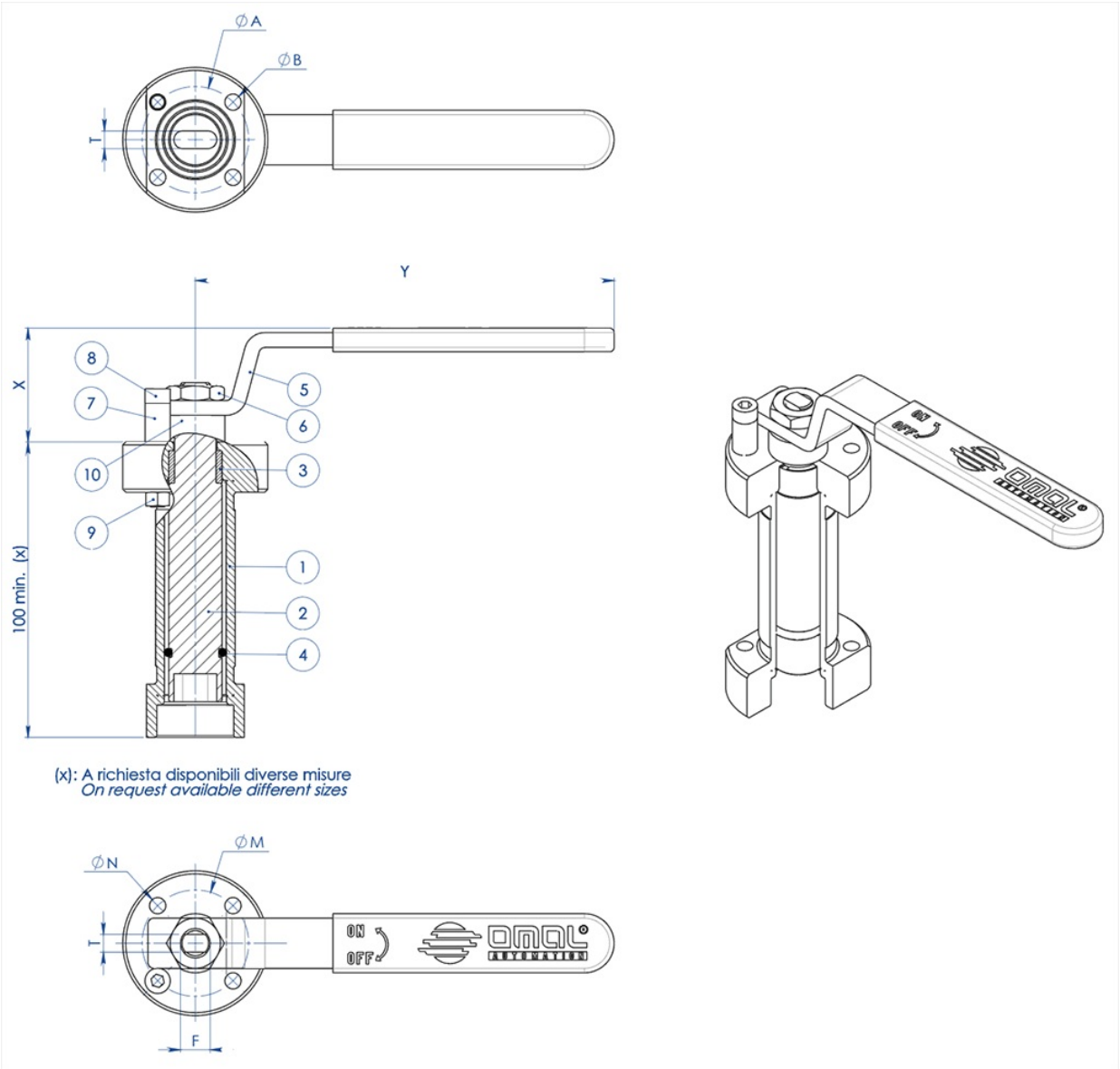

组件编号.	介绍	材质
1	延长套	304 s.s.
2	传动轴	AISI 430 F
3	衬套	DELRIN
4	O形圈	NBR
5	手柄	Fe 37 镀锌碳钢 (*)
6	螺母	镀锌碳钢(*)
7	手柄止动杆	镀锌碳钢(*)
8	止动杆螺栓	A2-70
9	止动杆螺母	A2-70 (**)
10	定距片	PTFE 碳填充

(*)：可选配304不锈钢
(**): 未存在于ISO F04接头的阀门

尺寸规格							
ISO标准阀门	ØA	ØB	ØM	ØN	F/T	X	Y
F03	36	5,5	36	5,5	10/6	38,5	141,5
F04	42	5,5	42	M5	12/8	45,5	151,5
F05	50	6,5	50	6,5	16/10	48,5	276,5
F07	70	9	70	9	22/14	57,5	351,5
F10	102	11	102	11	30/18	79,5	451,5

注意：延长套的代码取决于驱动类型和阀门接头；请在下订单时询问细节。

执行器专用外杆延长套

OMAL S.p.A. Società Benefit
总部地址：意大利共和国布雷西亚省（BS）罗登戈.萨伊亚诺（Rodengo Saiano），Via Ponte Nuovo大街11号
制造厂地址：意大利共和国布雷西亚省（BS）帕西拉诺（Passirano），Via Brognolo大街12号

电话.+39 0308900145 传真.+39 0308900423

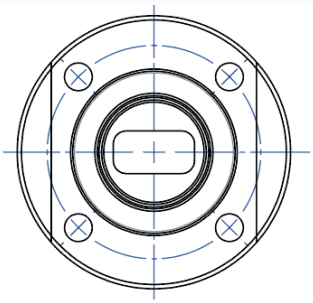

NOTA: Le dimensioni dipendono dalle dimensioni dell'attacco valvola
NOTE: Dimensions depending from valve's connection

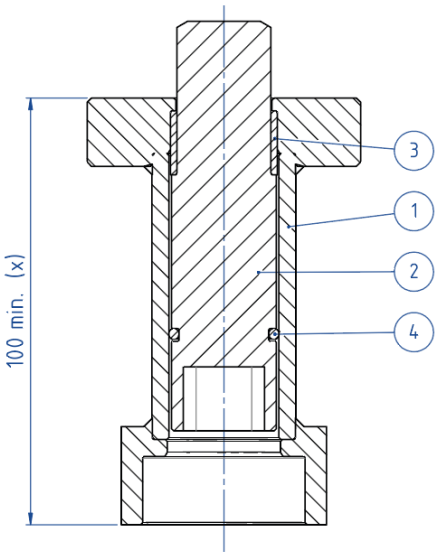

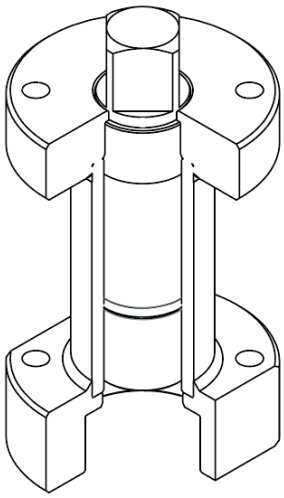

(x): A richiesta disponibili diverse misure
On request available different sizes

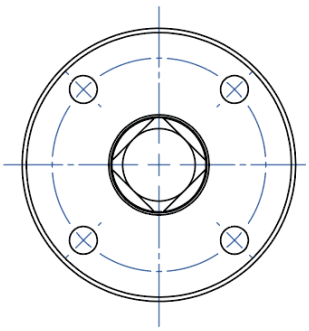

NOTA: Le dimensioni dipendono dalla taglia dell'attuatore
NOTE: Dimensions depending from actuator's size

材质		
组件编号.	介绍	材质
1	延长套	304 S.S.
2	传动轴	AISI 430 F
3	衬套	DELRIN
4	O形圈	NBR

注：延长套的代码取决于驱动类型和阀门接头；请在下订单时询问细节

OMAL S.p.A. Società Benefit
总部地址：意大利共和国布雷西亚省（BS）罗登戈.萨伊亚诺（Rodengo Saiano），Via Ponte Nuovo大街11号
制造厂地址：意大利共和国布雷西亚省（BS）帕西拉诺（Passirano），Via Brognolo大街12号

电话.+39 0308900145 传真.+39 0308900423

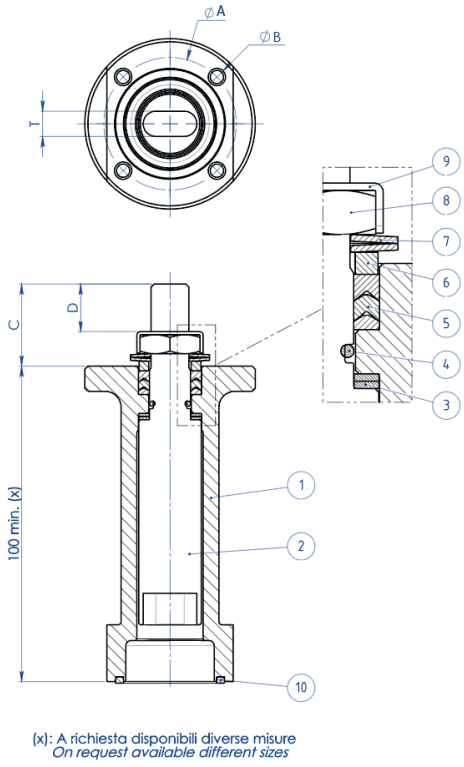

(x): A richiesta disponibili diverse misure
On request available different sizes

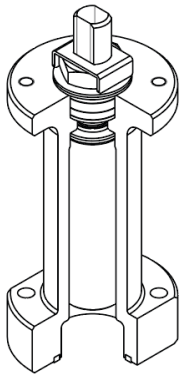

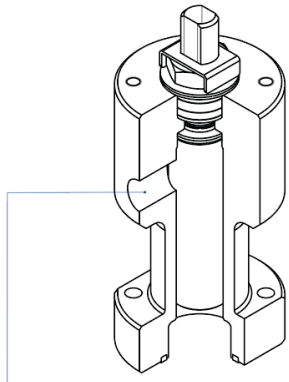

A richiesta disponibile anche la versione con presa per Sniffer
Stem extension with sniffer also available on request

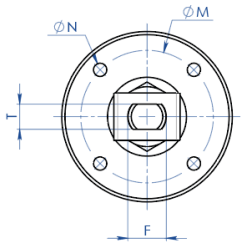

材质		
组件编号	介绍	材质
1	延长套	304 s.s
2	传动轴	AA564 TP.630 (17-4ph)
3	抗磨环	TFM1600
4	O形圈	FKM
5	V形密封套件	TFM1600
6	密封顶环	304 s.s
7	碟型弹簧	50CrV4 镀锌
8	内杆螺母	UNI 3740-1 6S 镀锌
9	螺母锁片	304 s.s
10	密封件	天然石墨

OMAL S.p.A. Società Benefit
总部地址：意大利共和国布雷西亚省（BS）罗登戈.萨伊亚诺（Rodengo Saiano），Via Ponte Nuovo大街11号
制造厂地址：意大利共和国布雷西亚省（BS）帕西拉诺（Passirano），Via Brognolo大街12号
电话.+39 0308900145 传真.+39 0308900423

尺寸规格							
ISO标准阀门	ØA	ØB	ØM	ØN	F/T	C	D
F03	36	5,5	36	M5	10/6	20	10,2
F04	42	5,5	42	M5	12/8	26	15,1
F05	50	6,5	50	M6	16/10	35	21,2
F07	70	8,5	70	M8	22/14	47,5	28,4
F10	102	10,5	102	M10	30/18	61	35,2

注意：延长套的代码取决于驱动类型和阀门接头；请在下订单时询问细节。

OMAL S.p.A. Società Benefit
总部地址：意大利共和国布雷西亚省（BS）罗登戈.萨伊亚诺（Rodengo Saiano），Via Ponte Nuovo大街11号
制造厂地址：意大利共和国布雷西亚省（BS）帕西拉诺（Passirano），Via Brognolo大街12号

电话.+39 0308900145 传真.+39 0308900423

不锈钢材质双效或单效执行器

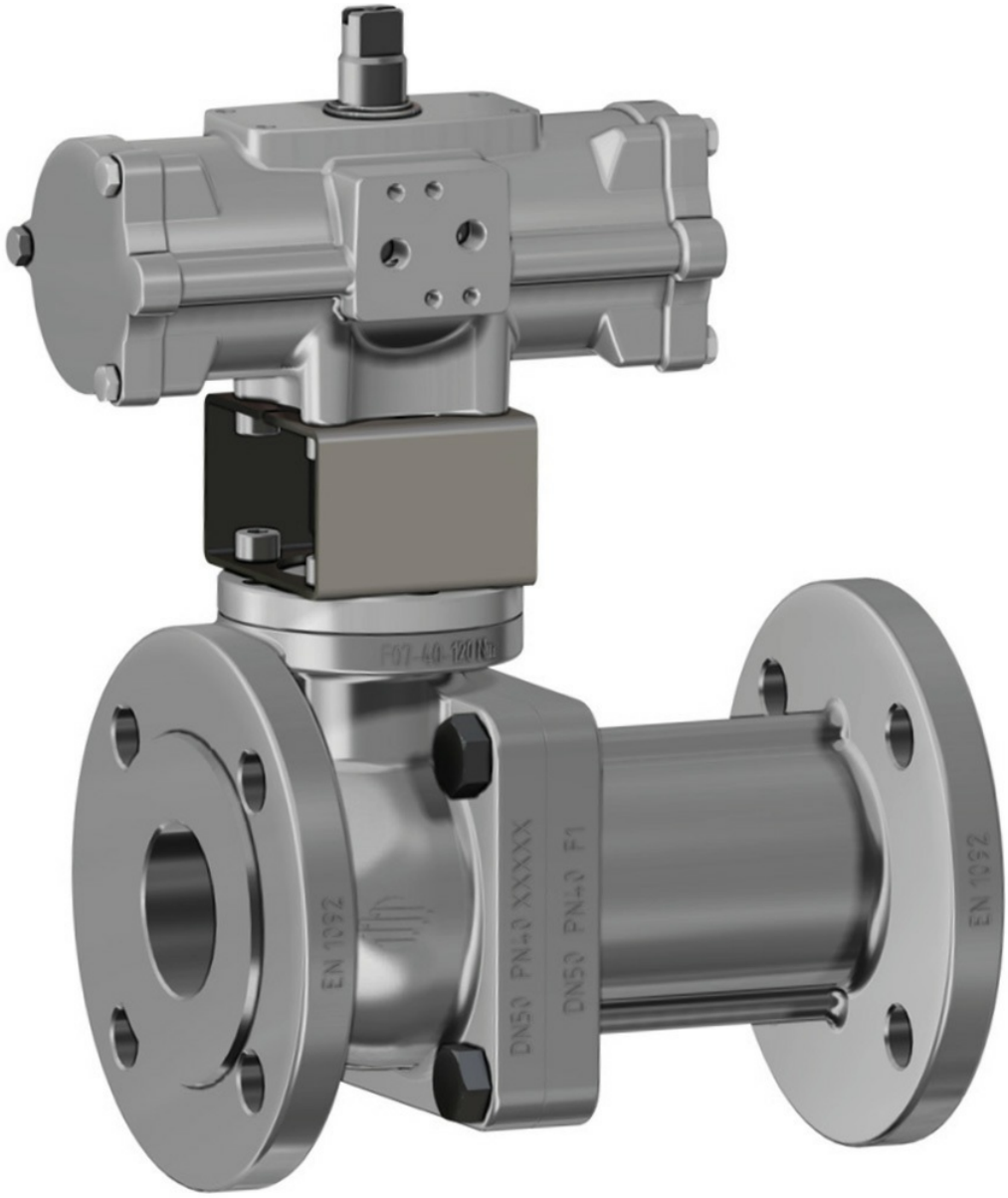

OMAL S.p.A. Società Benefit
总部地址：意大利共和国布雷西亚省（BS）罗登戈.萨伊亚诺（Rodengo Saiano），Via Ponte Nuovo大街11号
制造厂地址：意大利共和国布雷西亚省（BS）帕西拉诺（Passirano），Via Brognolo大街12号

电话.+39 0308900145 传真.+39 0308900423

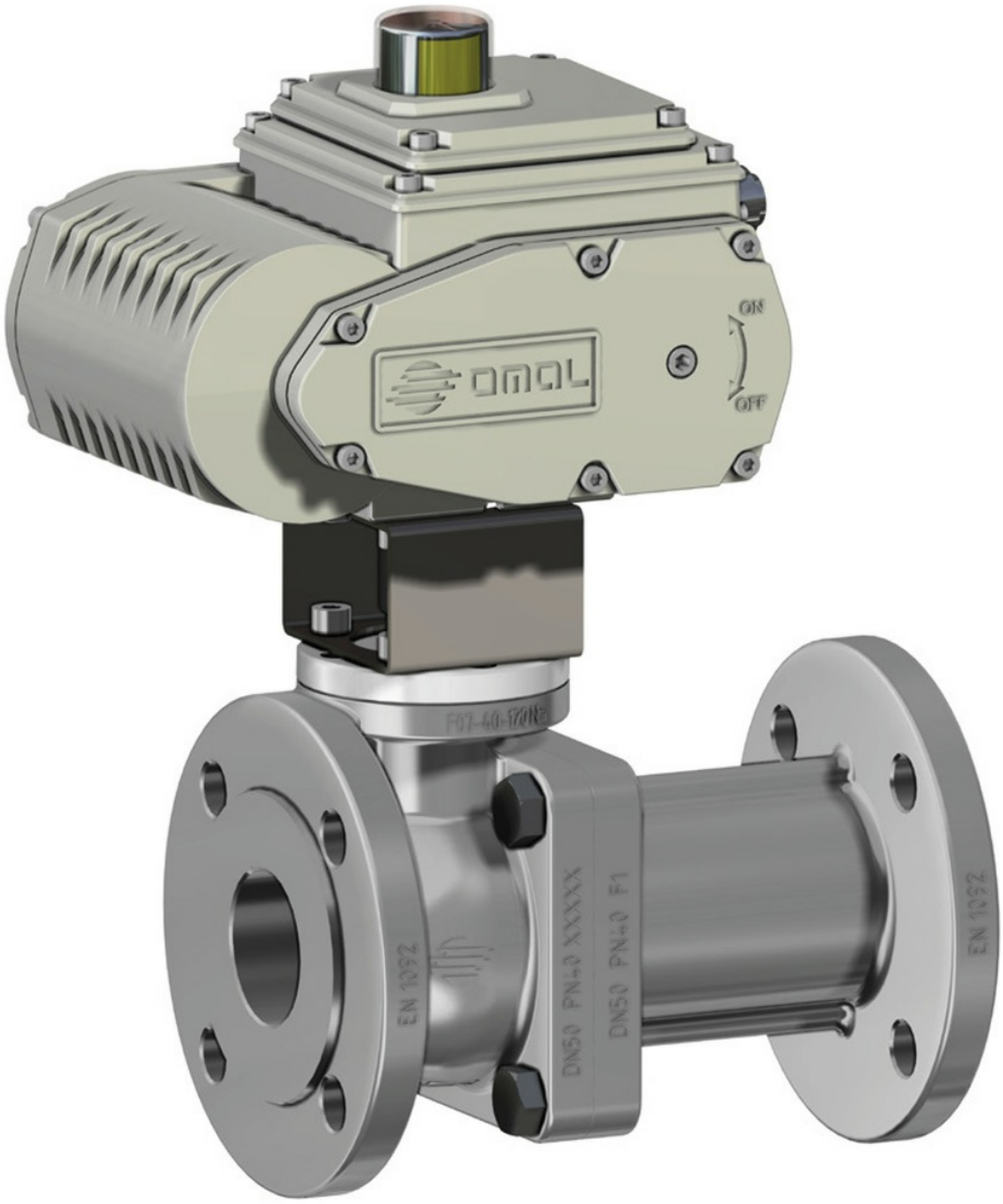

OMAL S.p.A. Società Benefit
总部地址：意大利共和国布雷西亚省（BS）罗登戈.萨伊亚诺（Rodengo Saiano），Via Ponte Nuovo大街11号
制造厂地址：意大利共和国布雷西亚省（BS）帕西拉诺（Passirano），Via Brognolo大街12号

电话.+39 0308900145 传真.+39 0308900423

锁具装置

可选择涂漆的锁具装置。

OMAL S.p.A. Società Benefit
总部地址：意大利共和国布雷西亚省（BS）罗登戈.萨伊亚诺（Rodengo Saiano），Via Ponte Nuovo大街11号
制造厂地址：意大利共和国布雷西亚省（BS）帕西拉诺（Passirano），Via Brognolo大街12号

电话.+39 0308900145 传真.+39 0308900423

OMAL S.p.A. Società Benefit
总部地址：意大利共和国布雷西亚省（BS）罗登戈.萨伊亚诺（Rodengo Saiano），Via Ponte Nuovo大街11号
制造厂地址：意大利共和国布雷西亚省（BS）帕西拉诺（Passirano），Via Brognolo大街12号

电话.+39 0308900145 传真.+39 0308900423

OMAL S.p.A. Società Benefit
总部地址：意大利共和国布雷西亚省（BS）罗登戈.萨伊亚诺（Rodengo Saiano），Via Ponte Nuovo大街11号
制造厂地址：意大利共和国布雷西亚省（BS）帕西拉诺（Passirano），Via Brognolo大街12号

电话.+39 0308900145 传真.+39 0308900423

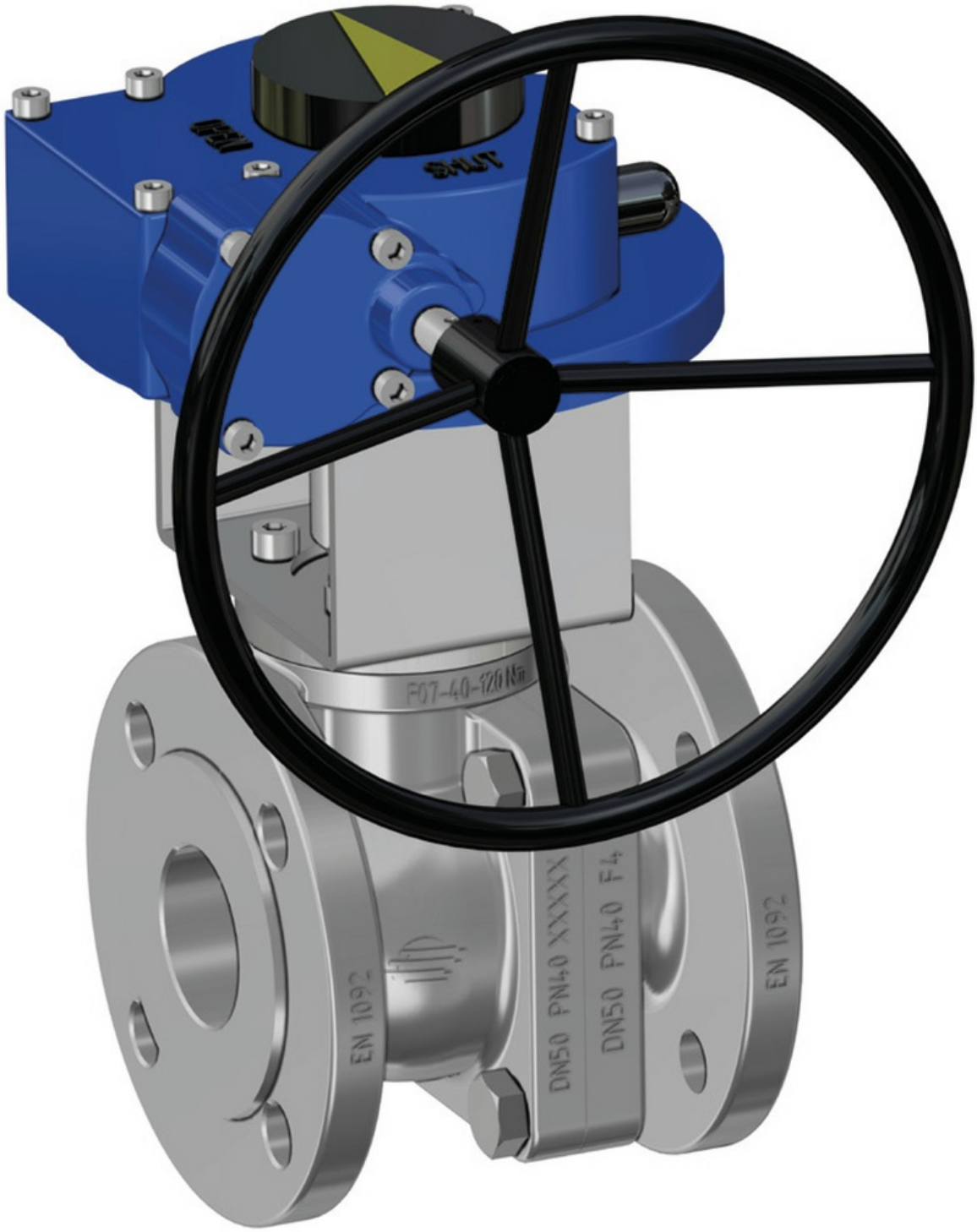

OMAL S.p.A. Società Benefit
总部地址：意大利共和国布雷西亚省（BS）罗登戈.萨伊亚诺（Rodengo Saiano），Via Ponte Nuovo大街11号
制造厂地址：意大利共和国布雷西亚省（BS）帕西拉诺（Passirano），Via Brognolo大街12号

电话.+39 0308900145 传真.+39 0308900423

阀座预装O形圈的型号

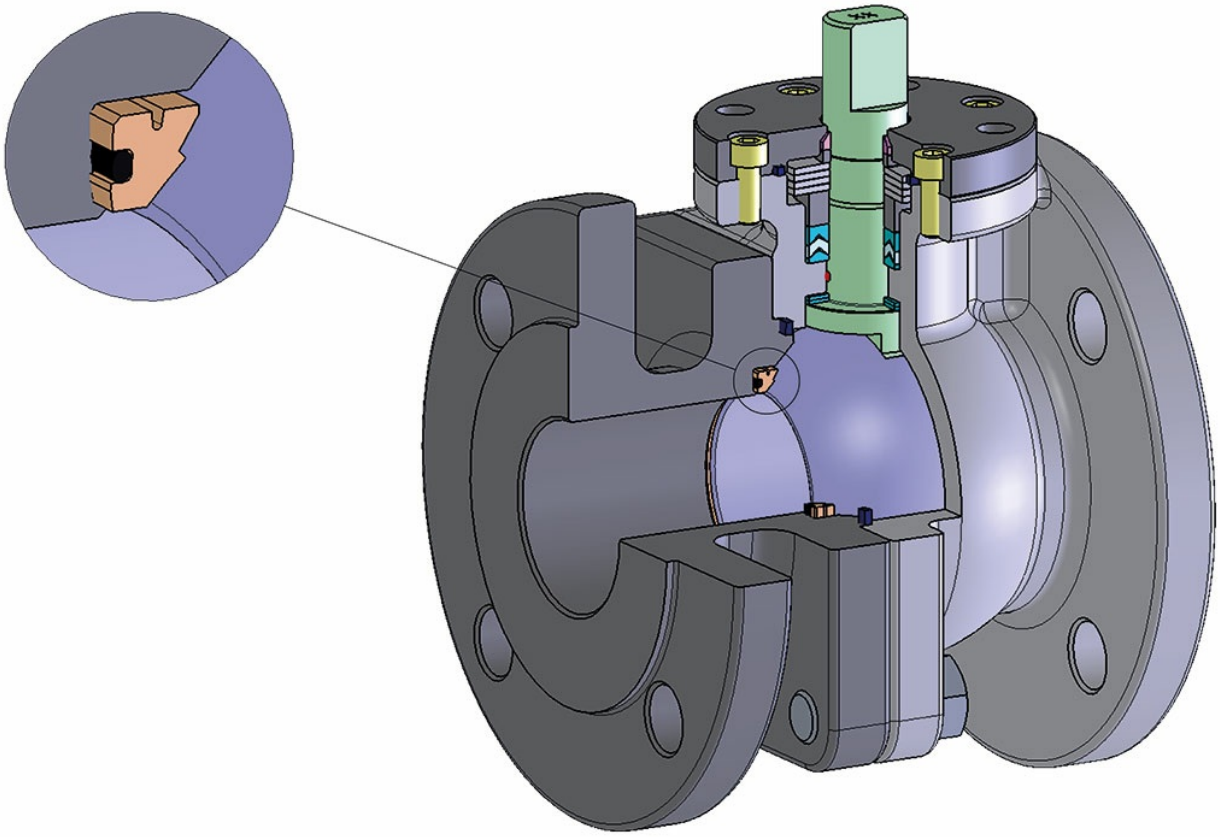

Certificati

TA LUFT - PROCHEMIE
ATEX - Ball Valves
FUGITIVE EMISSION DN50 PROCHEMIE -P6
PED
AD2000
FIRE SAFE - PROCHEMIE DN 65-125 PN16 CL150-300 1.4408
FIRE SAFE - PROCHEMIE DN15-100 PN40 CL300-600 1.4408
IGR N°120042-1
SIL IEC 61508 - PROCHEMIE

Istruzioni

ISTRUZIONI ATEX 8_0486
ISTRUZIONI USO 8_0844 40
ISTRUZIONI USO 8_0844 41