OMAL S.p.A. Società Benefit
Штаб-квартира: ул. Понте Нуово, 11, Роденго-Саяно (Брешиа), Италия
Место производственной деятельности: ул. Броньоло, 12, Пассирано (Брешиа), Италия
тел.: +39 0308900145 факс: +39 0308900423

Warning: filectime(): stat failed for /var/www/vhost/www.omal.it/htdocs/https://www.omal.it/./FilesProdotti/Certificate-212198201-OMAL-ValvoleHercules.pdf in **/var/www/vhost/www.omal.it/htdocs/prodotto-printable.php** on line **65**

Warning: filectime(): stat failed for /var/www/vhost/www.omal.it/htdocs/https://www.omal.it/./FilesProdotti/RICEVUTADEPOSITOF.T.ATEXN.VS-19.pdf in **/var/www/vhost/www.omal.it/htdocs/prodotto-printable.php** on line **65**

Warning: filectime(): stat failed for /var/www/vhost/www.omal.it/htdocs/https://www.omal.it/./FilesProdotti/Certificato-PED-DNV.pdf in **/var/www/vhost/www.omal.it/htdocs/prodotto-printable.php** on line **65**

Warning: filectime(): stat failed for /var/www/vhost/www.omal.it/htdocs/https://www.omal.it/./FilesProdotti/UMAH1000-IT-01-21.pdf in **/var/www/vhost/www.omal.it/htdocs/prodotto-printable.php** on line **65**

Warning: filectime(): stat failed for /var/www/vhost/www.omal.it/htdocs/https://www.omal.it/./FilesProdotti/81095-Hercules-IT-EN-0522.pdf in **/var/www/vhost/www.omal.it/htdocs/prodotto-printable.php** on line **65**

HERCULES с ручным управлением, из углеродистой стали

Макро Шаровые клапаны

Категория HERCULES

Подкатегория HERCULES с ручным управлением

преимущества

OMAL S.p.A. Società Benefit
Штаб-квартира: ул. Понте Нуово, 11, Роденго-Саяно (Брешиа), Италия
Место производственной деятельности: ул. Броньоло, 12, Пассирано (Брешиа), Италия
тел.: +39 0308900145 факс: +39 0308900423

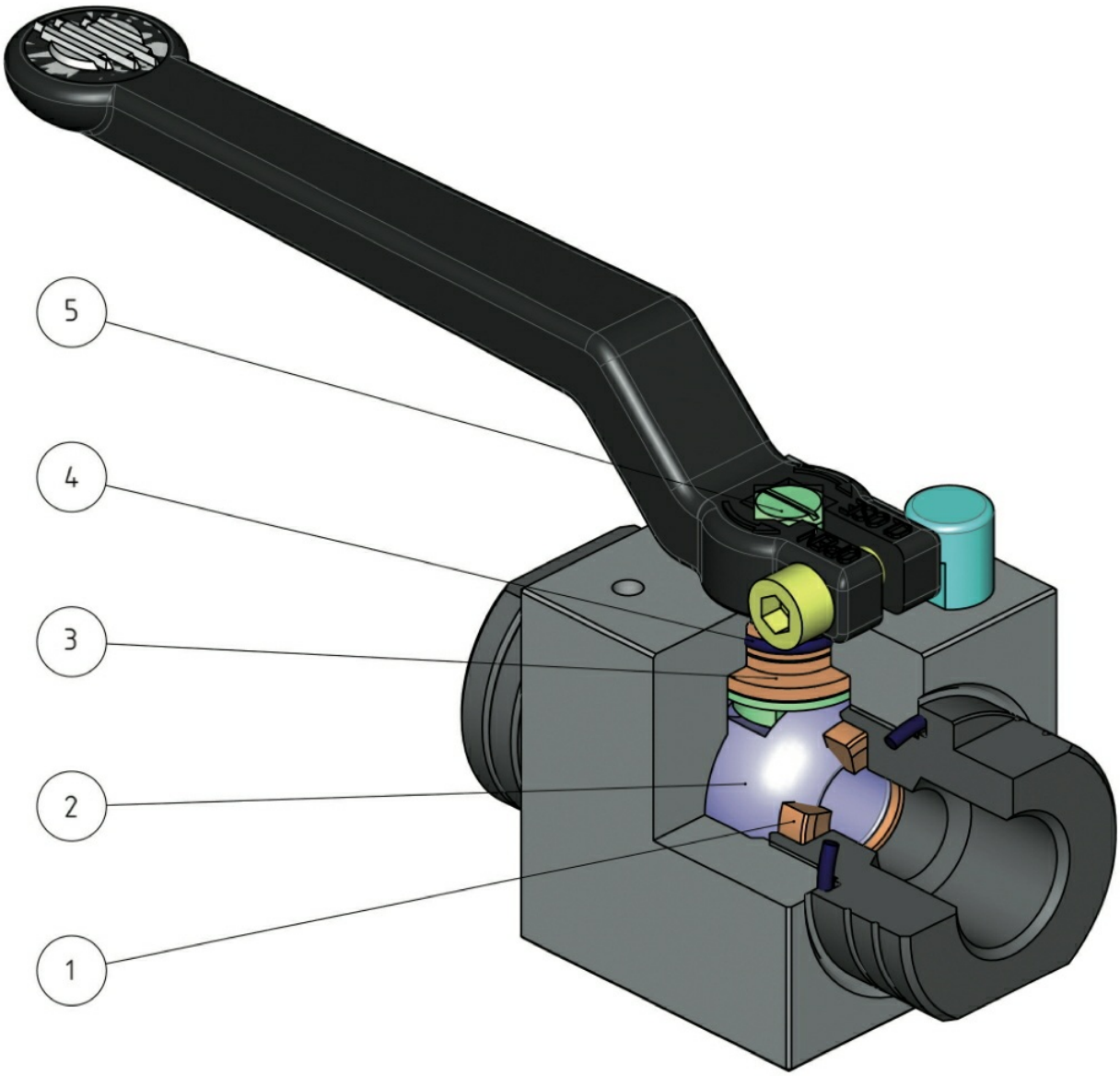

1 Уплотнение из MASTERAMMIDE*
Меньше износ, чем у немодифицированных уплотнений
Повышенная длительная прочность при изгибе

2. Шаровая пробка из нержавеющей стали с твердохромированным покрытием от 40 мкм
Больше ресурс по уплотнению благодаря низкому износу шаровой пробки

3. Опора шпинделя из MASTERAMMIDE*
Шпиндель идеально центрируется в корпусе, предотвращаются колебания при высоких давлениях
Становится невозможным заклинивание

4. Уплотнительное кольцо из эластомера с твёрдостью по Шору 90 по шкале A
Предотвращается износ, обусловленный чрезвычайно быстрыми циклами закрытия-открытия

4 .Малопроницаемое уплотнительное кольцо типа RGD (для условий быстрой декомпрессии газа)
Хорошая устойчивость к взрывной декомпрессии

5. Шпиндель из стали марки 17-4 PH H900
Приблизительно в 5 раз большая по сравнению с классической нержавеющей сталью 316 SS механическая прочность

5. Вальцованный шпиндель
Меньший износ прокладок благодаря низкой шероховатости (0,4 мкм Ra) шпинделя, что облегчает скольжение

Сертификат соответствия Директиве 97/23/EC (PED)
Полное соответствие европейским стандартам безопасности оборудования, работающего под давлением

*Смесь технополимеров и арамидного наполнителя

характеристики

ОБЩИЕ ХАРАКТЕРИСТИКИ:

• Резьбовые концы по EN ISO 228 или HTP (NPT).
• Рабочая температура: от -20°C до +100°C в случае уплотнительного кольца из NBR, от, от -20°C до +130°C случае уплотнительного кольца из FKM (по запросу)
• Рабочее давление: PN 500/7000 фунтов на кв. дюйм DN 6, DN 8, DN 10, DN 15 - PN 400/6000 фунтов на кв. дюйм DN 20 и DN 25 - PN 320/4500 фунтов на кв. дюйм DN 32, DN 40, DN 50
• Рабочая среда: жидкие и газообразные среды любого рода, если совместимы с конструкционными материалами.

СПЕЦИАЛЬНЫЕ ИСПОЛНЕНИЯ ПОД ЗАКАЗ

По другим применениям проконсультироваться в нашем коммерческом отделе

СЕРТИФИКАЦИИ:

Соответствует европейской Директиве 2014/68/EC по оборудованию, работающего под давлением (PED).

OMAL S.p.A. Società Benefit
Штаб-квартира: ул. Понте Нуово, 11, Роденго-Саяно (Брешиа), Италия
Место производственной деятельности: ул. Броньоло, 12, Пассирано (Брешиа), Италия
тел.: +39 0308900145 факс: +39 0308900423

размеры

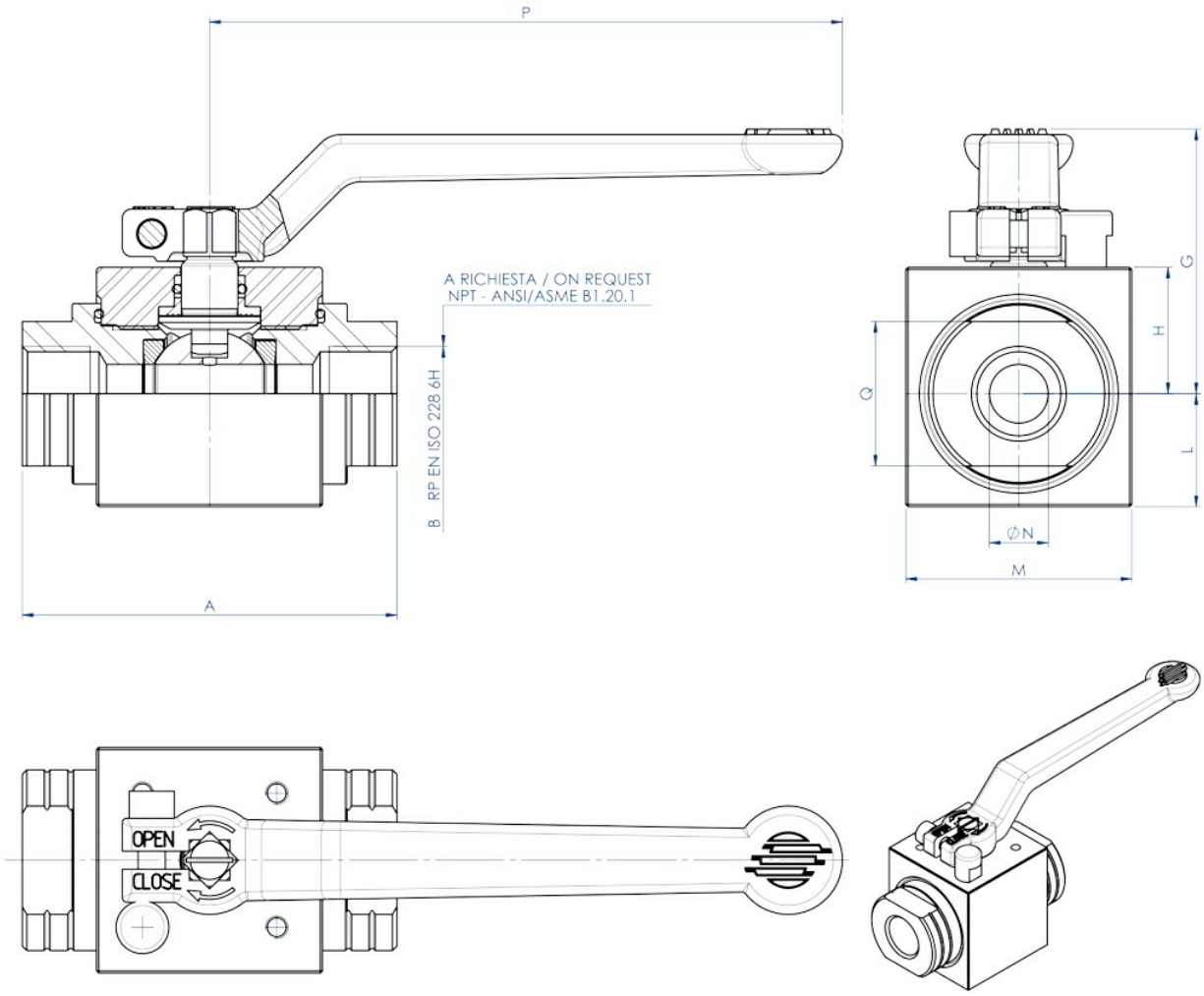

РАЗМЕРЫ										
УСЛОВНЫЙ ПРОХОД		A	B	G	H	L	M	Ø N	P	Ch.Q
DN [mm]	[дюймы]									
DN 6	1/8"	69	1/8"	43,1	17	13	30	6	103,5	19
DN 8	1/4"	69	1/4"	43,1	17	13	30	6	103,5	19
DN 10	3/8"	72	3/8"	55,8	25,3	19,7	45	9	140	24
DN 15	1/2"	83	1/2"	58,6	28	25	50	13	140	32
DN 20	3/4"	95	3/4"	67,3	31	27,5	55	19	212	37
DN 25	1"	113	1"	71,3	35	32,5	65	25	212	45
DN 32	1"1/4	111	1"1/4	83,6	42	38	80	32	315	55
DN 40	1"1/2	130	1"1/2	87,6	46	44	90	38	315	65
DN 50	2"	140	2"	102,7	61	59	120	51	315	80

OMAL S.p.A. Società Benefit
Штаб-квартира: ул. Понте Нуово, 11, Роденго-Саяно (Брешиа), Италия
Место производственной деятельности: ул. Броньоло, 12, Пассирано (Брешиа), Италия
тел.: +39 0308900145 факс: +39 0308900423

материалы

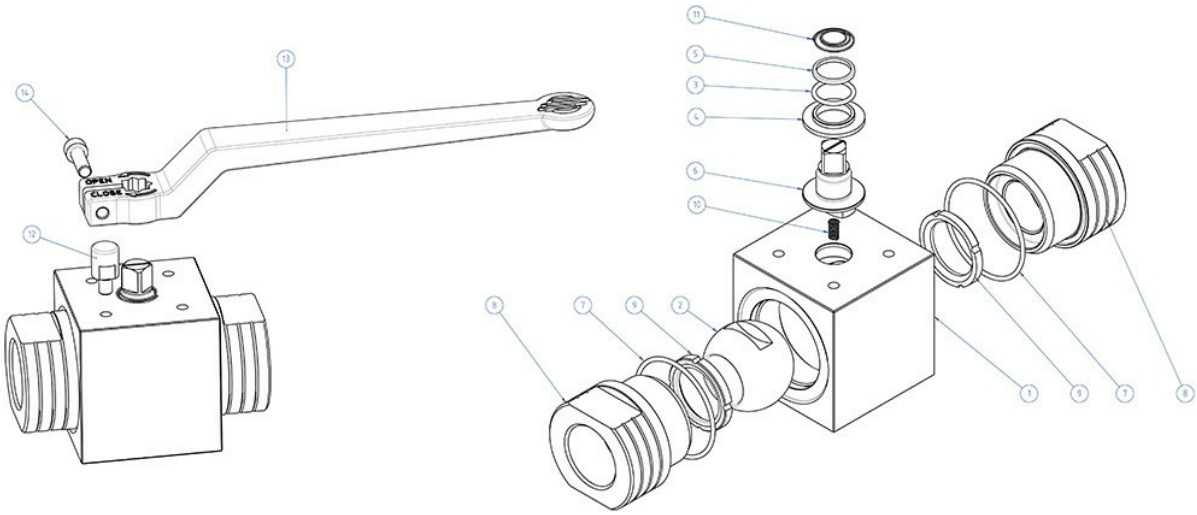

МАТЕРИАЛЫ		
1	Корпус	≤DN25: 1.0737 (11SMnPb37); ≥DN32: 1.0577 (S355J2) Оцинкованная
2	Пробка шаровая	A217 CA15 / A479 tp. 410 / A182 F6A + Твёрдое хромирование
3	Кольцо уплотнительное	NBR (FKM под заказ)
4	Втулка нижняя	Смесь технополимеров и арамидного наполнителя MASTERAMMIDE
5	Втулка верхняя	Смесь технополимеров и арамидного наполнителя MASTERAMMIDE
6	Шпиндель	A564 Tp 630 (17-4 PH)
7	Кольцо уплотнительное	NBR (FKM под заказ)
8	Муфта	≤DN25: 1.0737 (11SMnPb37) / ASTM A350 LF2; ≥DN32: 1.0577 (S355J2) / ASTM A350 LF2 Оцинкованная
9	Седло	Смесь технополимеров и арамидного наполнителя MASTERAMMIDE
10*	Упор-ограничитель	X5CrNiMo1713 - 316 S.S.
11*	Рукоятка	EN AB 46100 - AL SI 11 CU (FE) Окрашенная
12*	Винт	A2 - 70
* Входит в комплект рукоятки		

OMAL S.p.A. Società Benefit
Штаб-квартира: ул. Понте Нуово, 11, Роденго-Саяно (Брешиа), Италия
Место производственной деятельности: ул. Броньоло, 12, Пассирано (Брешиа), Италия
тел.: +39 0308900145 факс: +39 0308900423

диаграммы и пусковые моменты

ГРАФИК ДАВЛЕНИЕ/ТЕМПЕРАТУРА

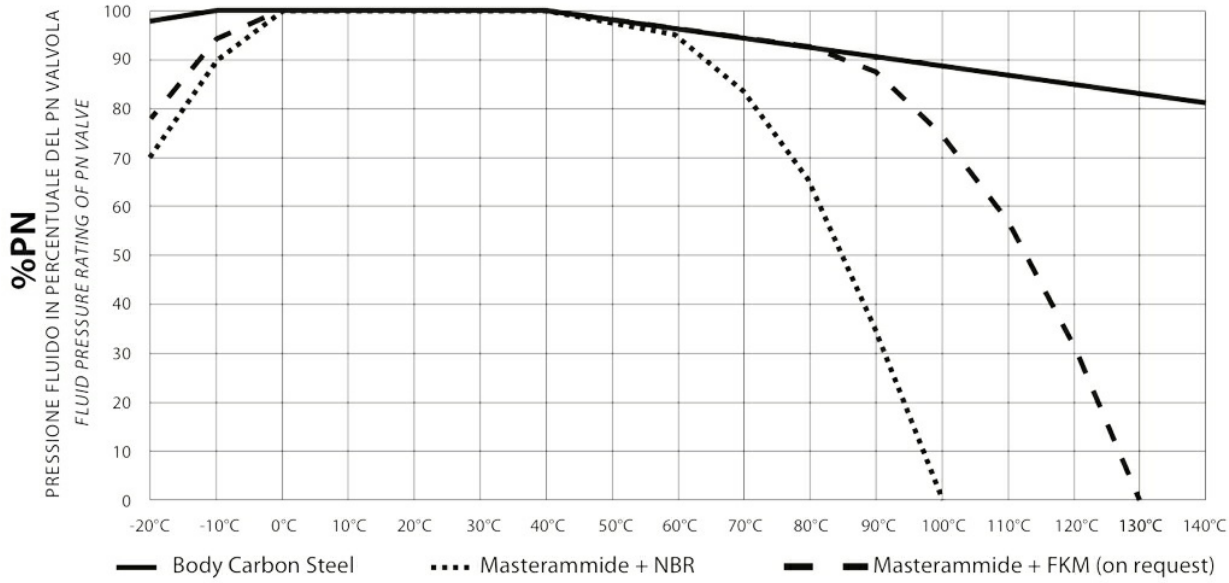

DN6, DN8, DN10, DN15	PN500/7000 фунтов на кв. дюйм
DN20 e DN25	PN400/6000 фунтов на кв. дюйм
DN32, DN40, DN50	PN320/4500 фунтов на кв. дюйм

ПРОПУСКНАЯ СПОСОБНОСТЬ, м3/ч									
PN	DN 6 1/8"	DN8 1/4"	DN 10 3/8"	DN 15 1/2"	DN 20 3/4"	DN 25 1"	DN 32 1"1/4	DN 40 1"1/2	DN 50 2"
KV m^3/h	5,2		11	20	60	100	130	170	280
Значение Kv численно равно расходу в м3/ч (воды при температуре 15°C), при котором потери напора (на арматуре) составят 1 бар									

OMAL S.p.A. Società Benefit
Штаб-квартира: ул. Понте Нуово, 11, Роденго-Саяно (Брешиа), Италия
Место производственной деятельности: ул. Броньоло, 12, Пассирано (Брешиа), Италия
тел.: +39 0308900145 факс: +39 0308900423

документы

Certificati

SIL IEC 61508 - HERCULES
ATEX - Ball Valves
PED

Manuali

MANUALE UMAH1000

Istruzioni

ISTRUZIONI USO 8_1095