OMAL S.p.A. Società Benefit
总部地址：意大利共和国布雷西亚省（BS）罗登戈,萨伊亚诺（Rodengo Saiano），Via Ponte Nuovo大街11号
制造厂地址：意大利共和国布雷西亚省（BS）帕西拉诺（Passirano），Via Brognolo大街12号

电话.+39 0308900145 传真.+39 0308900423

Warning: filectime(): stat failed for /var/www/vhost/www.omal.it/htdocs/https://www.omal.it/./FilesProdotti/UMA80565AttuatoreElettricoON-OFFEA-IT-EN.pdf in **/var/www/vhost/www.omal.it/htdocs/prodotto-printable.php** on line **65**

ON-OFF EA旋转式电动执行器

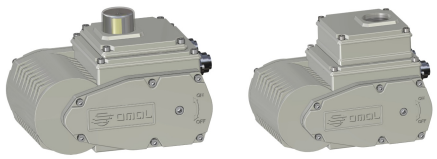

宏 电动执行器

特性

技术参数
额定作业角度：90°,可调范围介于20°至95°；
调整方式：通过自动制动凸轮和机电限位器持续操作。
额定作业扭矩：35至240Nm。
作业时间(0°- 90°)：参见图表。
暂载率：S3 ED 50%，依照CEI 60034。
标准执行：《2014/35/UE》低压条例；《2014/30/CE》电磁兼容性条例；
防护等级：IP67，符合EN60529；
作业环境温度：-25℃~+60℃。
储藏温度限制：-40℃~+90℃。
电机内自重启热保护装置。
电机线圈绝缘等级：F(155°C)。
转子由滚珠轴承支承。
手动急停装置接口（随产品配备六角钥匙）
带有刻度的外部半球式观察指示器
抗凝结加热器套装。
电气连接使用防护等级为IP67的连接器，可额外选购配套电缆。
2个SPDT机电限位器，在全部行程上作为可调节凸轮的辅助指示。
运行时的最大噪音水平<70 dB(A)。
供电电压：230 Vac ±10%, 50/60 Hz 单相; 115 Vac ±10%, 50/60 Hz 单相; 24 V ac/dc ±10%; 24 V dc ±5%.

扭矩					
型号		EA0035	EA0070	EA0130	EA0240
额定作业扭矩	Nm	35	70	130	240
迁移最大扭矩	Nm	45	85	160	280

执行器代码序列

EA - - - - - - - - 0

Coppia *Torque*	Alimentazione elettrica *Voltage*	Connettore *Connector*	
0035 = 35 Nm	**A4** = 115 Vac 50/60 Hz	**C0** = connettore diritto *straight connector*	**0** = STD (IP67)
0070 = 70 Nm	**A5** = 230 Vac 50/60 Hz	**P0** = connettore a pipa *L shape connector*	**B** = IP68
0130 = 130 Nm	**U2** = 24 V ac/dc	**V0** = 7 poli a vite *7 screw poles*	
0240 = 240 Nm	**C2** = 24 Vdc		

OMAL S.p.A. Società Benefit
总部地址：意大利共和国布雷西亚省（BS）罗登戈萨伊亚诺（Rodengo Saiano），Via Ponte Nuovo大街11号
制造厂地址：意大利共和国布雷西亚省（BS）帕西拉诺（Passirano），Via Brognolo大街12号

电话.+39 0308900145 传真.+39 0308900423

IP67 VERSION

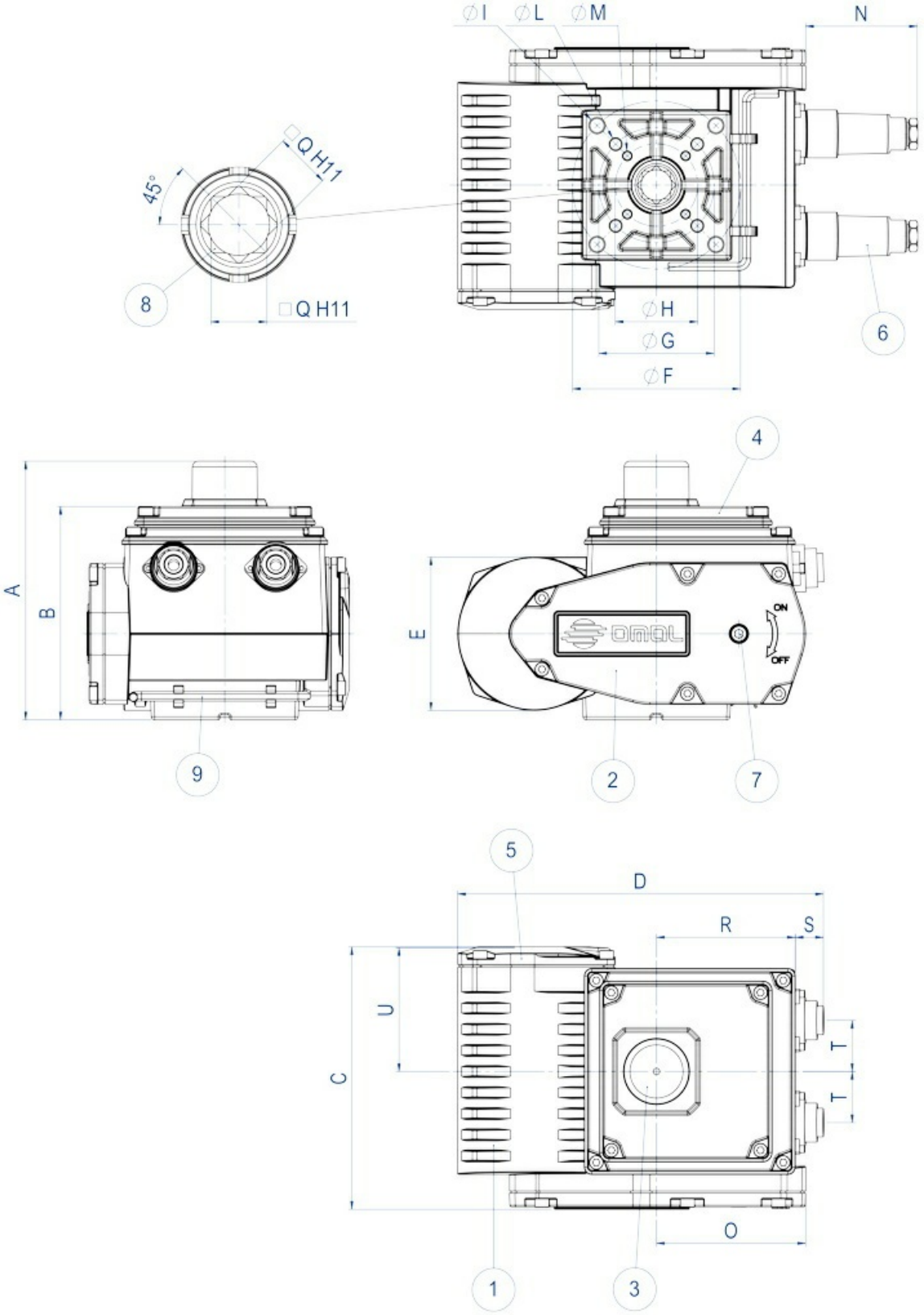

OMAL S.p.A. Società Benefit
总部地址：意大利共和国布雷西亚省（BS）罗登戈萨伊亚诺（Rodengo Saiano），Via Ponte Nuovo大街11号
制造厂地址：意大利共和国布雷西亚省（BS）帕西拉诺（Passirano），Via Brognolo大街12号
电话.+39 0308900145 传真.+39 0308900423

	A	B	C	D	E	øF	øG	øH	øI	øL	øM	N	O	P	□Q	R	S	T	U	Kg
EA0035	137	109	132	190	84	70	50	36	M8x14	M6x11	M5x9	70	74	59	14	69	18	26	67,5	3,6
EA0070	137	109	136	190	84	70	50	- -	M8x14	M6x11	- -	70	74	59	14	69	18	26	67,5	3,8
EA0130	157,5	129,5	160	221,5	93	102	70	50	M10x17	M8x15	M6x11	67,5	90,5	57	17	84	17	31	76	7,2
EA0240	157,5	129,5	163,5	221,5	93	102	70	- -	M10x17	M8x15	- -	67,5	90,5	57	22	84	17	31	76	7,5

IP68 VERSION

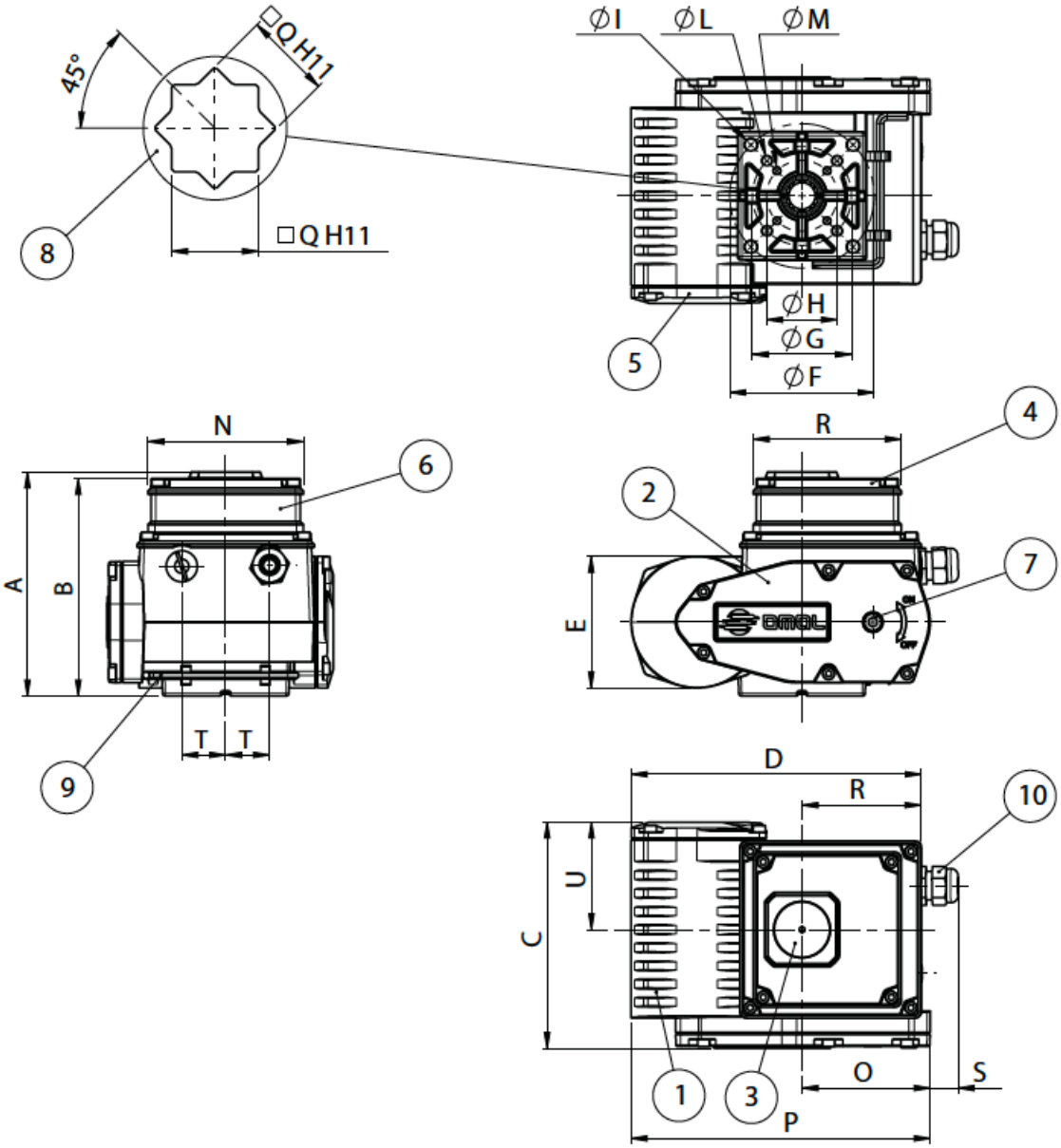

尺寸规格																				
	A	B	C	D	E	øF	øG	øH	øI	øL	øM	N	O	P	□Q	R	S	T	U	Kg
EA0035	142,1	137,5	132	172	84	70	50	36	M8x14	M6x11	M5x9	109,8	74	177,1	14	69	14	26	67,5	3,8
EA0070	142,1	137,5	136	172	84	70	50	- -	M8x14	M6x11	- -	109,8	74	177,1	14	69	14	26	67,5	4
EA0130	162,8	158,2	160	204,6	93	102	70	50	M10x17	M8x15	M6x11	109,8	90,5	211,1	17	84	12	31	76	7,4
EA0240	162,8	158,2	163,5	204,6	93	102	70	- -	M10x17	M8x15	- -	109,8	90,5	211,1	22	84	12	31	76	7,7

OMAL S.p.A. Società Benefit
总部地址：意大利共和国布雷西亚省（BS）罗登戈,萨伊亚诺（Rodengo Saiano），Via Ponte Nuovo大街11号
制造厂地址：意大利共和国布雷西亚省（BS）帕西拉诺（Passirano），Via Brognolo大街12号

电话.+39 0308900145 传真.+39 0308900423

IP67 VERSION

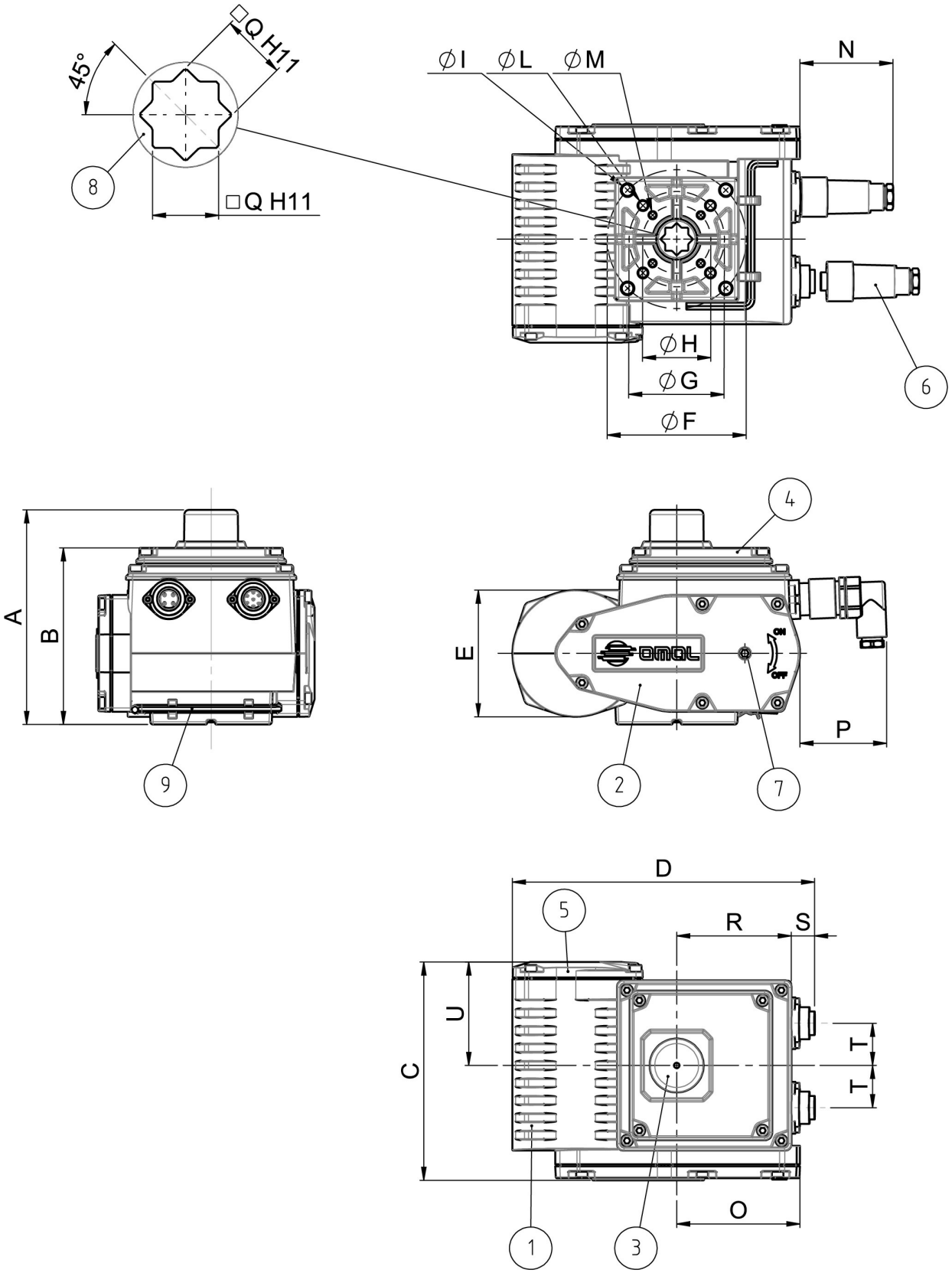

OMAL S.p.A. Società Benefit
总部地址：意大利共和国布雷西亚省（BS）罗登戈萨伊亚诺（Rodengo Saiano），Via Ponte Nuovo大街11号
制造厂地址：意大利共和国布雷西亚省（BS）帕西拉诺（Passirano），Via Brognolo大街12号
电话.+39 0308900145 传真.+39 0308900423

1	阀体	铝
2	变速器盖	铝
3	位置指示器	PMMA
4	电力总成盖	铝
5	接线端子盖	铝
6	Connector	PA6 / PBT
7	手柄接口	钢
8	母轴	不锈钢
9	手柄	不锈钢

IP68 VERSION

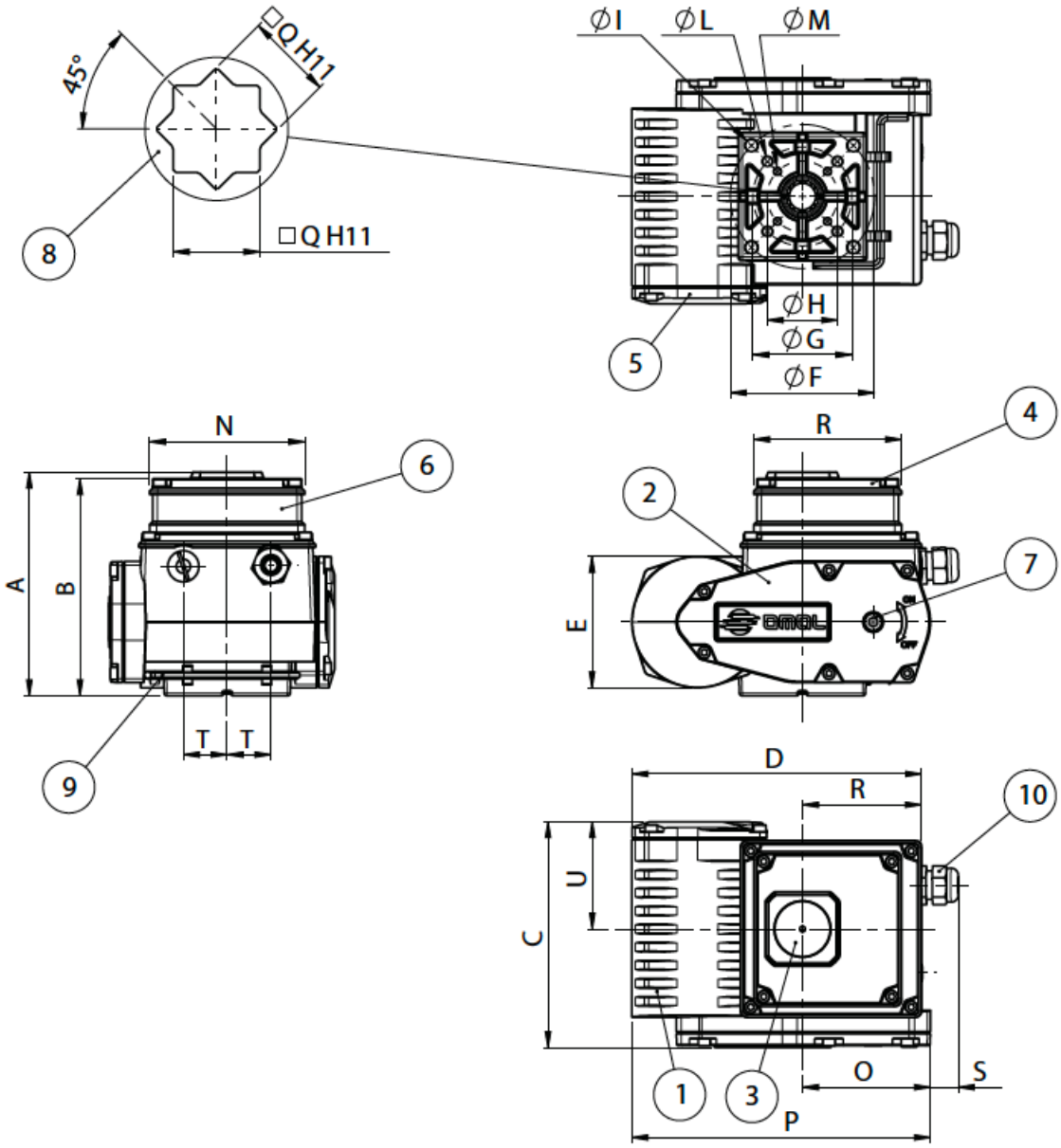

OMAL S.p.A. Società Benefit
总部地址：意大利共和国布雷西亚省（BS）罗登戈萨伊亚诺（Rodengo Saiano），Via Ponte Nuovo大街11号
制造厂地址：意大利共和国布雷西亚省（BS）帕西拉诺（Passirano），Via Brognolo大街12号
电话.+39 0308900145 传真.+39 0308900423

1	阀体	铝
2	变速器盖	铝
3	位置指示器	PMMA
4	电力总成盖	铝
5	接线端子盖	铝
6	Box H27	铝
7	手柄接口	钢
8	母轴	不锈钢
9	手柄	不锈钢
10	Cable gland	Brass

EA0035 运行图表

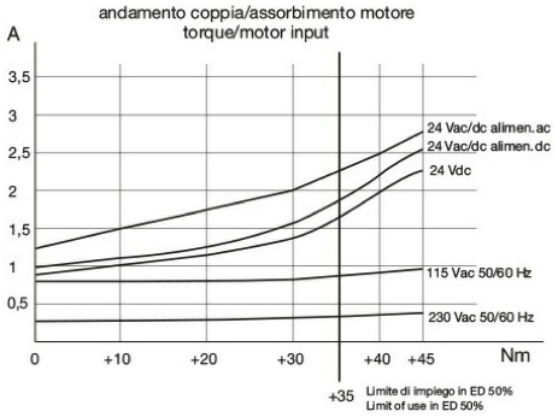

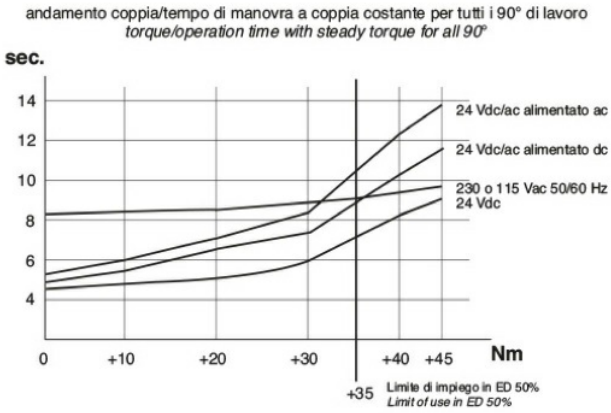

EA0070 运行图表

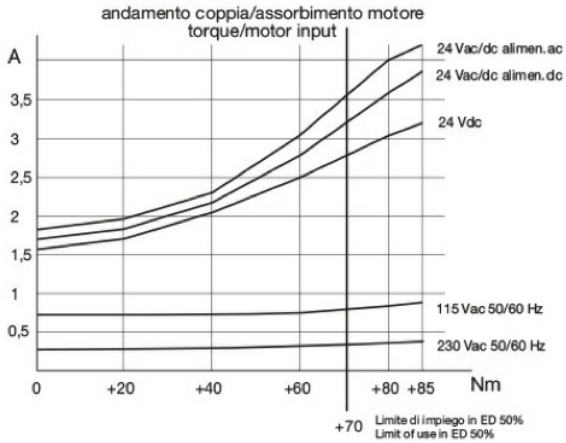

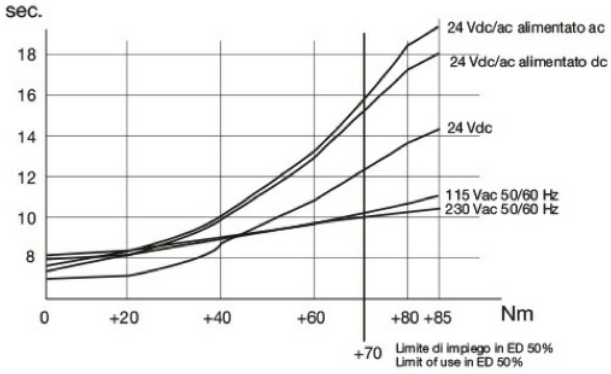

EA0130 运行图表

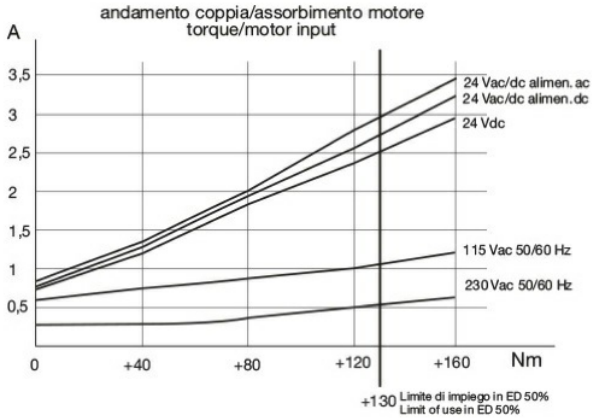

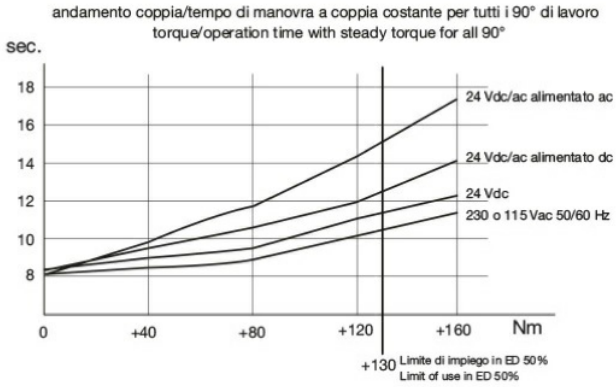

OMAL S.p.A. Società Benefit
总部地址：意大利共和国布雷西亚省（BS）罗登戈萨伊亚诺（Rodengo Saiano），Via Ponte Nuovo大街11号
制造厂地址：意大利共和国布雷西亚省（BS）帕西拉诺（Passirano），Via Brognolo大街12号

电话.+39 0308900145 传真.+39 0308900423

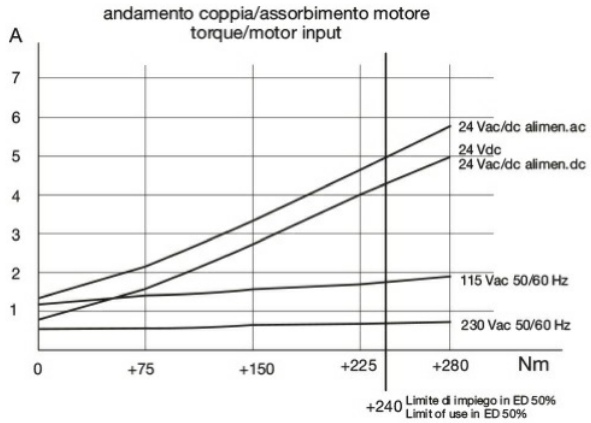

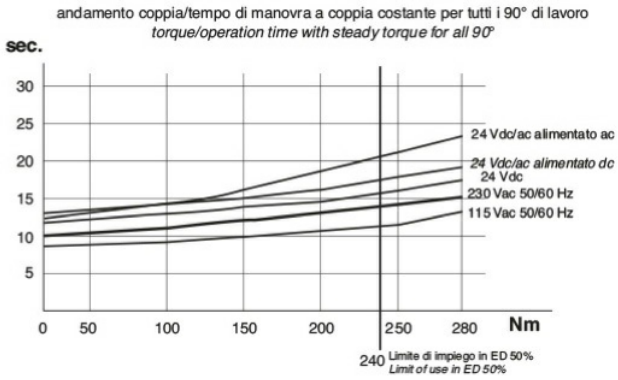

IP67 24 Vac/dc - 24 Vdc 电力连接示意图

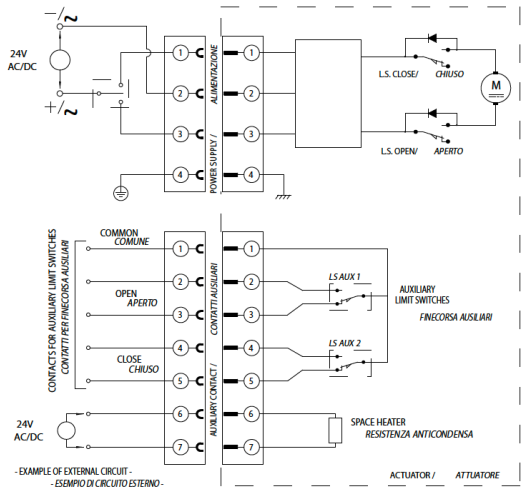

IP67 115 - 230 Vac 电力连接示意图

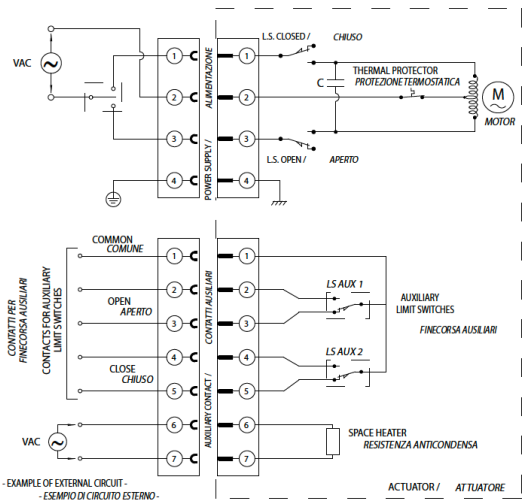

IP68 24 Vac/dc - 24 Vdc 电力连接示意图

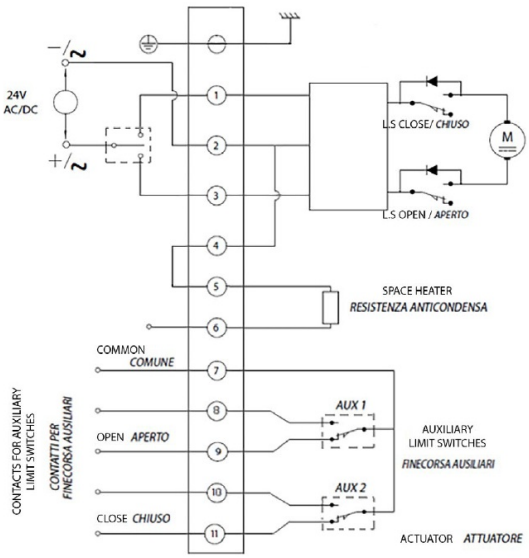

OMAL S.p.A. Società Benefit
总部地址：意大利共和国布雷西亚省（BS）罗登戈,萨伊亚诺（Rodengo Saiano），Via Ponte Nuovo大街11号
制造厂地址：意大利共和国布雷西亚省（BS）帕西拉诺（Passirano），Via Brognolo大街12号

电话.+39 0308900145 传真.+39 0308900423

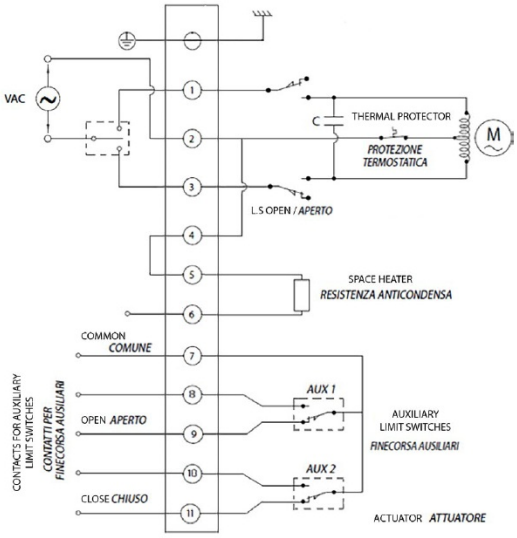

OMAL S.p.A. Società Benefit
总部地址：意大利共和国布雷西亚省（BS）罗登戈.萨伊亚诺（Rodengo Saiano），Via Ponte Nuovo大街11号
制造厂地址：意大利共和国布雷西亚省（BS）帕西拉诺（Passirano），Via Brognolo大街12号

电话.+39 0308900145 传真.+39 0308900423

Manuali

MANUALE UMA80565