OMAL S.p.A. Società Benefit
Merkez: Via Ponte Nuovo 11, Rodengo Saiano (Brescia) Italy
Sede produttiva: Via Brognolo 12, Passirano (Brescia) Italya
Tel +39 0308900145 Faks +39 0308900423

Warning: filectime(): stat failed for /var/www/vhost/www.omal.it/htdocs/https://www.omal.it/./FilesProdotti/RICEVUTADEPOSITOF.T.ATEXN.AP-18.pdf in **/var/www/vhost/www.omal.it/htdocs/prodotto-printable.php** on line **65**

Warning: filectime(): stat failed for /var/www/vhost/www.omal.it/htdocs/https://www.omal.it/./FilesProdotti/34-Certificate-202029301-OMAL-AttuatoriSRSRNDADAN.pdf in **/var/www/vhost/www.omal.it/htdocs/prodotto-printable.php** on line **65**

Warning: filectime(): stat failed for /var/www/vhost/www.omal.it/htdocs/https://www.omal.it/./FilesProdotti/TAP00001G5-revision1.pdf in **/var/www/vhost/www.omal.it/htdocs/prodotto-printable.php** on line **65**

Warning: filectime(): stat failed for /var/www/vhost/www.omal.it/htdocs/https://www.omal.it/./FilesProdotti/UITG0G01-UITG0G01ATX-FogliettoIstruzioniAttuatoriAGO.pdf in **/var/www/vhost/www.omal.it/htdocs/prodotto-printable.php** on line **65**

Warning: filectime(): stat failed for /var/www/vhost/www.omal.it/htdocs/https://www.omal.it/./FilesProdotti/UMAAPV00-AGOHANDWHEEL-attuatoriconvolantinointegrato-IT.pdf in **/var/www/vhost/www.omal.it/htdocs/prodotto-printable.php** on line **65**

AGO HANDWHEEL - DA
Volan entegreli

Makro Pnömatik aktüatörler

Kategori AGO HANDWHEEL - Volan entegreli aktüatörler

avantajları

OMAL S.p.A. Società Benefit
Merkez: Via Ponte Nuovo 11, Rodengo Saiano (Brescia) Italy
Sede produttiva: Via Brognolo 12, Passirano (Brescia) Italya
Tel +39 0308900145 Faks +39 0308900423

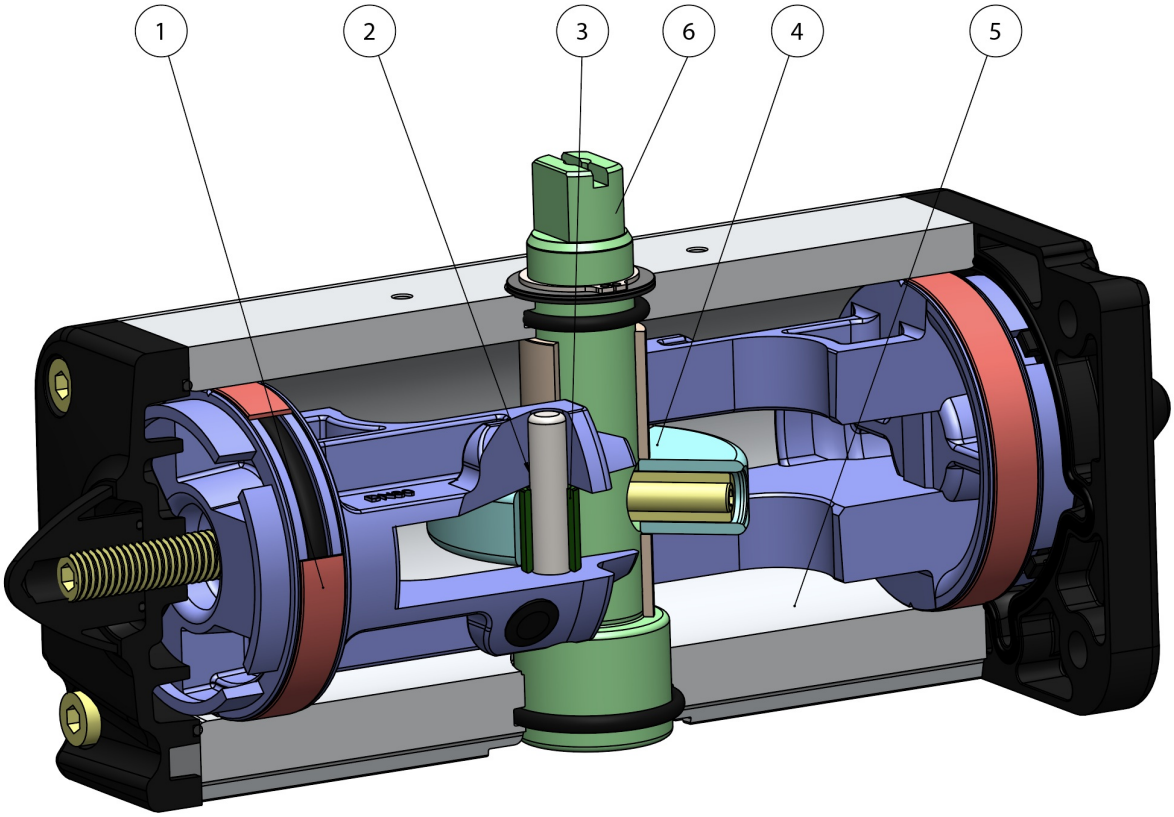

1.Kendinden yağlamalı, enerjili sızdırmaz ve kayan bantlar
Piston ve silindir arasında daha az sürtünme
Conta uzun süre durduktan sonra bile silindire yapışması önlenir.

2.50 HRC'den büyük çelik sertliği olan yuvalar, burçlar ve soketler

Aktüatör içindeki mevcut kuvvetlere daha fazla mukavemet

3.Yiv ve piston arasındaki yuvarlanma sürtünmesi
Daha az sürtünme

4.Yuvarlanma sürtünmeli iskoç boyunduruğu (doğrusal hareketin bir piston ve dişlisiz mil vasıtasıyla döner harekete dönüşümü).
Piston ile mil arasında daha az sürtünme, parçalarda daha az aşınma
Açma ve kapama sırasında artan dönme momenti
Pinyon ve kremayer aktüatörlere nazaran daha küçük boyutlarda, dolayısıyla daha az alan gerektirir
Pinyon ve kremayer aktüatörlere nazaran daha az ağırlıkta (-30% Kg/Nm) ve bunun sonucunda tesisat yapımında tasarruf
Kompresörde daha düşük çalışma yükü veya kompresörün küçültülen boyutlarda kullanılması olasılığıyla pinyon ve kremayer aktüatörlere nazaran daha az hava tüketimi (% -40 hava cm3/Nm çift etkili ve %-20 hava cm3/Nm tek etkili)

5.Haddelenmiş silindir
Düşük yüzey pürüzlülüğü sayesinde enerjili bantlarda daha az aşınma

6. Stainless Steel shaft
Higher corrosion resistance

DAN15 ile entegre NAMUR solenoit vana arayüzü
İlave taban plakası gerektirmez

Üretim süreci tümüyle OMAL'de gerçekleşmektedir
Tüm işlem aşamalarında maksimum kontrol

ATEX Sertifikası
Potansiyel olarak patlayıcı ortamlarda montaja olanak sağlar

SIL 3'e kadar sertifikalı
Yüksek düzeyde işlevsel güvenlik garantisi

özellikleri

TEKNİK BİLGİLER

60 Nm ile 3840 Nm arasında moment
Bağlantı flanşı: EN ISO 5211
F05 - F07 - F10 - F12 - F14 - F16
EN 15714-3 standardına uygun
Dönme açısı: 92° (-1°, +91°)
Dönme momenti: Besleme basıncı ile doğrudan orantılı; tabloya bakınız
Her aktüatörde DANV kısaltmasını takip eden simge 5.6 bar basınçta Nm cinsinden başlangıç torkunun değerine karşılık gelir
2014/34 / EU direktifine uygun ATEX versiyonu. ATEX versiyonu için kodun sonuna YX ekleyin

ÇALIŞMA KOŞULLARI

Sıcaklık: -20°C ile +80°C arası (Özel versiyonlar: Yüksek sıcaklık: -20 ° C ila +150 ° C; düşük sıcaklık: -50°C +60°C)
Nominal basınç: 5,6 bar; Maksimum çalışma 8.4 bar
Besleme sıvısı: kuru olarak filtrelenmiş basınçlı yağlı ya da yağlı olmayan hava
Yağlama durumunda, deterjan içermeyen veya NBR uyumlu yağ kullanınız

Gerekirse, çeyrek tur yapabilen pnömatik aktüatörümüz manuel işlemle donatılabilir.
Cihaz, hem Çift etkili versiyona hem de Tek Etkili versiyona entegre edilebilir.
Sistemin düzgün çalışması ve cihazın mekanik sağlamlığı için, manüel çalıştırma düzeneğini kullanma yoluyla herhangi bir işlem yapmadan önce, pnömatik aktüatörün basınçlı hava besleme hatlarından çıkarılmasının sağlanması önem arz etmektedir.
Manüel işlem cihazı, pnömatik aktüatörün birincil mekanik şanzımanı üzerinde ekilidir ve EN 12570 standardına uygun el çarkına uygulanan dönme momentleri varken, aktüatörün kendisinin nominal dönme momenti ile aynı değerde çıkış momentleri üretir.

OMAL S.p.A. Società Benefit
Merkez: Via Ponte Nuovo 11, Rodengo Saiano (Brescia) Italy
Sede produttiva: Via Brognolo 12, Passirano (Brescia) Italya
Tel +39 0308900145 Faks +39 0308900423

boyutlar

DANV 60 ÷ DANV 1920

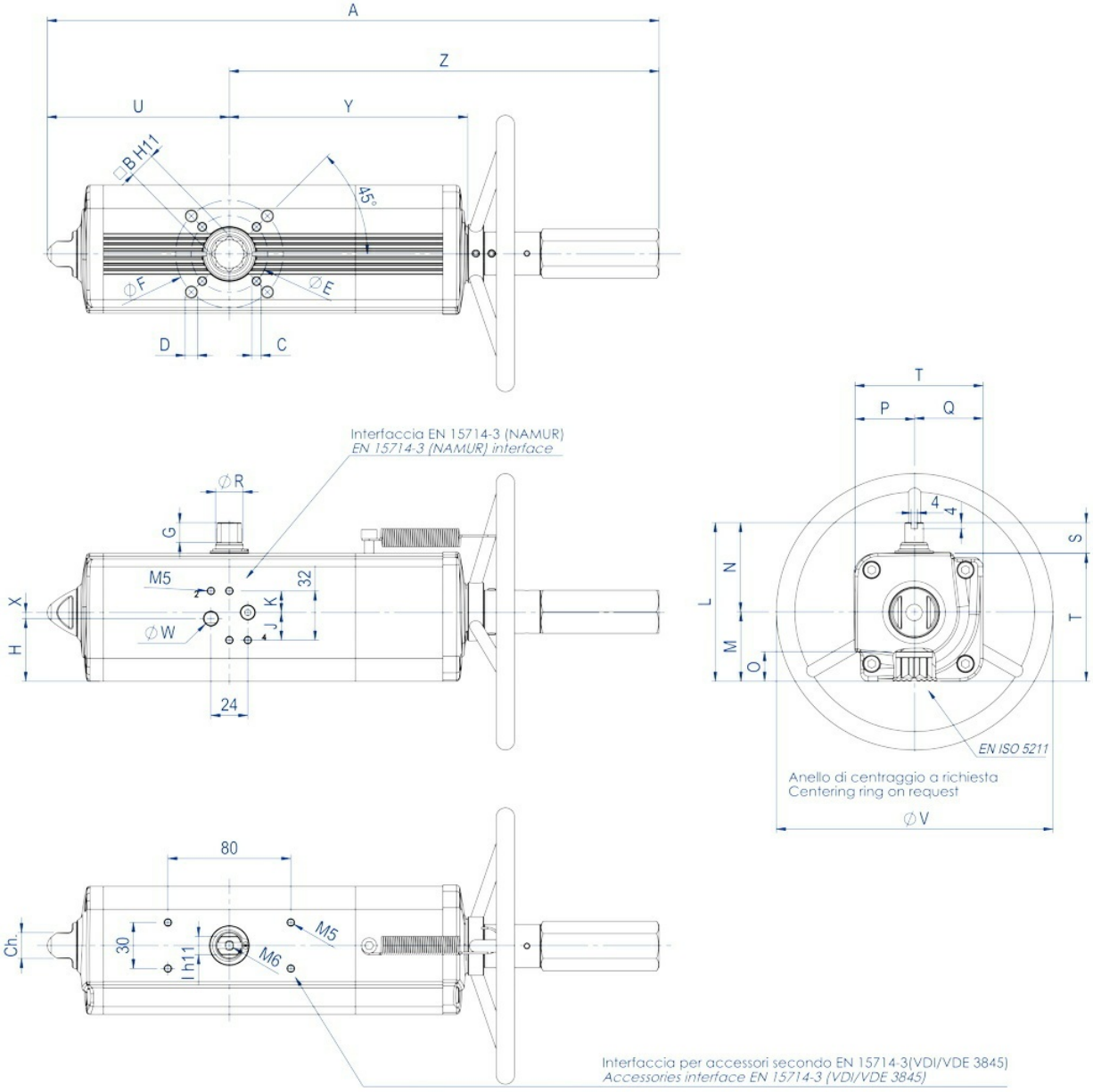

OMAL S.p.A. Società Benefit
Merkez: Via Ponte Nuovo 11, Rodengo Saiano (Brescia) Italy
Sede produttiva: Via Brognolo 12, Passirano (Brescia) Italya
Tel +39 0308900145 Faks +39 0308900423

TEKNİK BİLGİ FORMU DANV 60 ÷ DANV 480

Kod	**DANV0060411S**	**DANV0060412S**	**DANV0106411S**	**DANV0120411S**	**DANV0180411S**	**DANV0240**
Conta kiti	KGGI0016VX	KGGI0016VX	KGGI0060VX	KGGI0018VX	KGGI0019VX	KGGI0020
Ölçü	**DANV 60**	**DANV 60**	**DANV 106**	**DANV 120**	**DANV 180**	**DANV 24**
ISO	F04	F05/F07	F05/F07	F05/F07	F07/F10	F07/F10
A	362,3	362,3	397,8	410,5	483	510,5
B	14	14	17	17	22	22
C x derinlik	M5x8	M6x9	M6x9	M6x9	M8x12	M8x12
D x derinlik	-	M8x12	M8x12	M8x12	M10x15	M10x15
E	42	50	50	50	70	70
F	-	70	70	70	102	102
G	13	13	13	13	16	17
H	33,7	33,7	40,8	42,8	52,5	56,1
J	18	18	18	18	18	18
K	14	14	14	14	14	14
I	10	10	12	12	15	15
L	90,4	90,4	103,3	107	137,5	141,1
M	37,7	37,7	44,8	46,8	56,5	60,1
N	52,7	52,7	58,5	60,2	81	81
O	16,5	16,5	19,3	19,3	24,8	24,8
P	32,7	32,7	38,5	40,2	51	51
Q	37,7	37,7	44,8	46,8	56,5	60,1
R	14,5	14,5	16,2	18	20,2	22,5
S	20	20	20	20	30	30
T	70,4	70,4	83,3	87	107,5	111,1
U	99	99	118,5	122,1	144,9	156,8
V	180	180	180	180	220	220
W (Gaz)	1/8"	1/8"	1/8"	1/8"	1/8"	1/8"
X	4	4	4	4	4	4
Y	137,6	137,6	154,8	163,9	183,5	199,1
Z	263,3	263,3	279,3	288,4	338,1	353,7
Ch	13	13	17	17	22	22
Devir sayısı*	11	11	13	14	16	18
Ağırlık (Kg)	2,8	2,8	4	4,5	6	8
Hava (dm3/devir)	0,3	0,3	0,7	0,59	1,2	1,65

* Doğal pozisyondan başlayarak kapa./açma. Amaçlı teorik devir sayısı

OMAL S.p.A. Società Benefit
Merkez: Via Ponte Nuovo 11, Rodengo Saiano (Brescia) Italy
Sede produttiva: Via Brognolo 12, Passirano (Brescia) Italya
Tel +39 0308900145 Faks +39 0308900423

TEKNİK BİLGİ FORMU DANV 720 ÷ DANV 1920

Kod	**DANV0720411S**	**DANV0960411S**	**DANV0960412S**	**DANV1440411S**	**DANV1440412S**	**DANV1920**
Conta kiti	KGGI0023VX	KGGI0024VX		KGGI0025VX		KG
Ölçü	**DANV 720**	**DANV 960**		**DANV 1440**		**D**
ISO	F10/F12	F10/F12	F14	F14	F12	F14
A	720,1	758	758	919,9	919,9	954,1
B	27	36	36	36	36	46
C x derinlik	M10x15	M10x15	M16x24	M16x24	M12x18	M16x24
D x derinlik	M12x18	M12x18	-	-	-	-
E	102	102	140	140	125	140
F	125	125	-	-	-	-
G	19,5	19,5	19,5	19,5	19,5	18,5
H	61,5	78	78	86,5	86,5	99,2
J	16	16	16	16	16	16
K	16	16	16	16	16	16
I	22	24	24	27	27	32
L	178	198	198	216	216	237,7
M	78,5	93,5	93,5	101,5	101,5	114,7
N	99,5	104,5	104,5	114,5	114,5	123
O	29,5	38,5	38,5	38,5	38,5	48,5
P	69,5	74,5	74,5	84,5	84,5	93
Q	78,5	93,5	93,5	101,5	101,5	114,7
R	31,8	36,5	36,5	41	41	46
S	30	30	30	30	30	30
T	148	168	168	186	186	207,7
U	216,6	239,7	239,7	283,5	283,5	300,4
V	350	350	350	400	400	400
W (Gaz)	1/4"	1/4"	1/4"	1/4"	1/4"	1/4"
X	-	-	-	-	-	-
Y	282,3	297,1	297,1	365,6	365,6	382,9
Z	503,5	518,3	518,3	636,4	636,4	653,7
Ch	27	27	27	36	36	36
Devir sayısı*	19	20		25		
Ağırlık (Kg)	17,8	23,8		33,6		
Hava (dm3/devir)	4,6	6,05		9,7		

* Doğal pozisyondan başlayarak kapa./açma. Amaçlı teorik devir sayısı

OMAL S.p.A. Società Benefit
Merkez: Via Ponte Nuovo 11, Rodengo Saiano (Brescia) Italy
Sede produttiva: Via Brognolo 12, Passirano (Brescia) Italya
Tel +39 0308900145 Faks +39 0308900423

DANV 3840

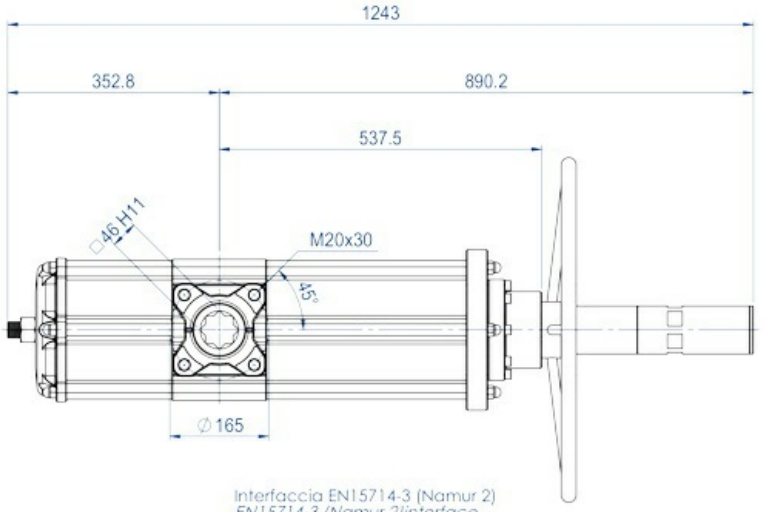

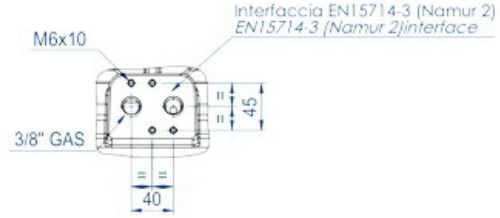

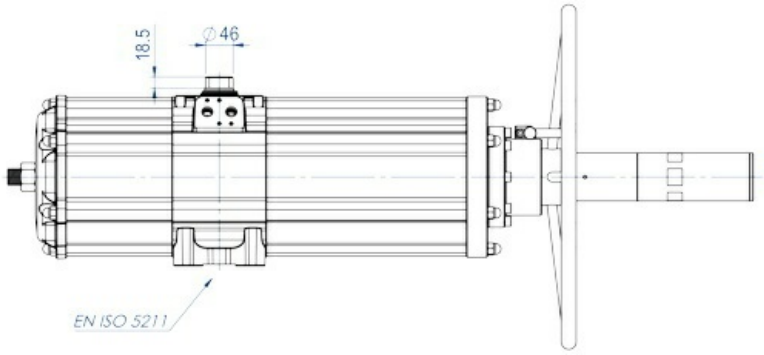

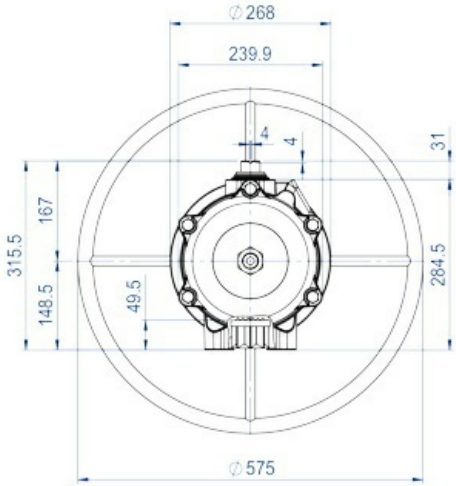

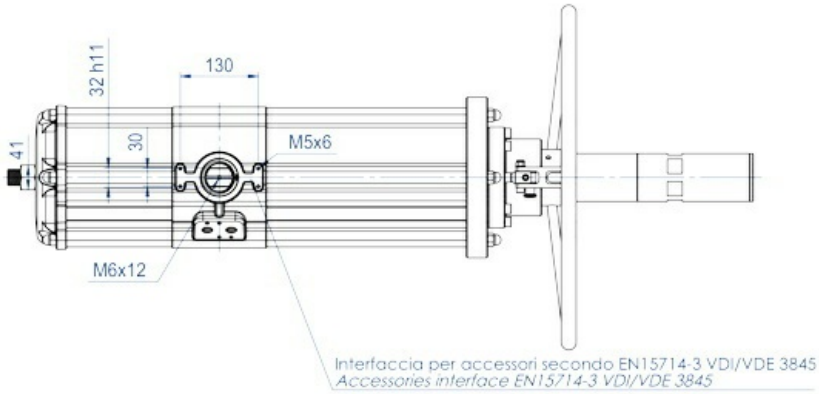

OMAL S.p.A. Società Benefit
Merkez: Via Ponte Nuovo 11, Rodengo Saiano (Brescia) Italy
Sede produttiva: Via Brognolo 12, Passirano (Brescia) Italya
Tel +39 0308900145 Faks +39 0308900423

TEKNİK BİLGİ FORMU DANV 3840	
Kod	**DANV3840E1600A**
Conta kiti	KGGI0130VX
Ölçü	DANV 3840
ISO	F16
Devir sayısı*	30
Ağırlık (Kg)	75
Hava (dm3/devir)	24,3

* Doğal pozisyondan başlayarak kapa./açma. Amaçlı teorik devir sayısı

OMAL S.p.A. Società Benefit
Merkez: Via Ponte Nuovo 11, Rodengo Saiano (Brescia) Italy
Sede produttiva: Via Brognolo 12, Passirano (Brescia) Italya
Tel +39 0308900145 Faks +39 0308900423

malzemeler

ENTEGRE MANÜEL KONTROLLÜ ÇİFT ETKİLİ PNÖMATİK AKTÜATÖR BİLEŞENLERİ - ÖLÇÜ DANV1920'YA KADAR

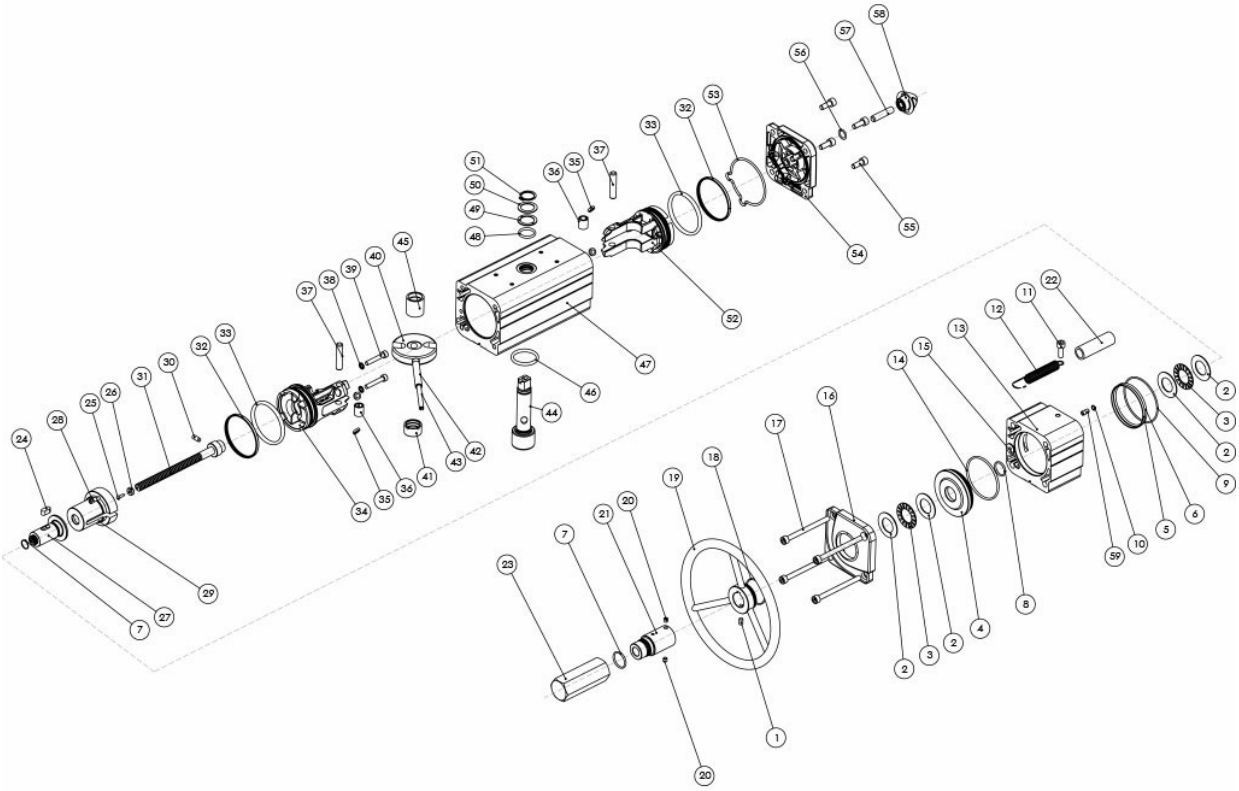

DANV1920' YA KADAR MALZEMELER			
Poz	**Adı:**	**Q.**	**Malzeme**
1	Vida	1	Paslanmaz çelik
2*	Makaralı rulman rondelaları	4	Çelik alaşımı
3*	Makaralı rulmanlar	2	Çelik alaşımı
4	Flanş	1	Alüminyum alaşımı
5	Merkezleme halkası (Sadece DANV720 için)	1	Alüminyum alaşımı Aluminium
6*	O'ring (Sadece DANV720 için)	1	Nitril kauçuk
7*	O'ring	2	Nitril kauçuk
8*	O'ring	1	Nitril kauçuk
9*	O'ring	1	Nitril kauçuk
10*	O'ring	1	Nitril kauçuk
11	Vida	1	Paslanmaz çelik
12	Yay	1	Paslanmaz çelik
13	Ara silindir parçası	1	Alüminyum alaşımı
14*	O'ring	1	Nitril kauçuk
15*	Sızdırmazlık tapası	1	Pirinç+Nitril kauçuk
16	Tapa (değiştirilmiş)	1	Alüminyum alaşımı
17	Vida	4	Paslanmaz çelik
18*	O'ring	1	Nitril kauçuk
19	Manevra el çarkı	1	Çelik alaşımı
20	Pim	2	Paslanmaz çelik
21	Koruyucu boru	1	Alüminyum alaşımı
22	Şeffaf boru	1	PVC
23	Koruyucu tapa	1	Alüminyum alaşımı

24	Anahtarlar	1	Çelik alaşımı
25*	Perçin	1	Çelik alaşımı
26*	Gösterge	1	Polipropilen
27	Manevra sonsuz vidası	1	Çelik alaşımı
28	Dişli burç (Sadece DANV480 için)	2	Paslanmaz çelik
29	Özel yay muhafazası	1	Alüminyum alaşımı
30	Soket	1	Çelik alaşımı
31	Manevra vidası	1	Çelik alaşımı
32*	sızdırmazlık halkası (piston)	2	Poliüretan
33*	Piston o'ringi	2	Nitril kauçuk
34	Piston (değiştirilmiş)	1	Alüminyum alaşımı
35*	Destek diski	4	P.T.F.E. carbo-graphite filled
36	Ara burcu	2	Çelik alaşımı
37	Pim	2	Çelik alaşımı
38*	Conta	2	Alaşım Çelik+Nitril kauçuk
39	Vida	2	Paslanmaz çelik
40	Çatal	1	Çelik alaşımı
41	Mil desteği	1	Asetalik reçine
42	Dış elastik soket	1	Çelik alaşımı
43	İç elastik soket	1	Çelik alaşımı
44	Mil	1	Paslanmaz çelik
45	Kaydırma burcu	1	Asetalik reçine
46	Alt mil o-ringi	1	FKM
47	Silindir	1	Alüminyum alaşımı
48	Üst mil o-ringi	1	FKM
49	Dış destek halkası	1	Asetalik reçine
50	Rondela	1	Paslanmaz çelik
51	Seeger	1	Paslanmaz çelik
52	Piston (Standart)	1	Alüminyum alaşımı
53*	Tapa o-ringi	1	Nitril kauçuk
54	Tapa (Standart)	1	Alüminyum alaşımı
55	Vi	4	Paslanmaz çelik
56*	O'ring	1	Nitril kauçuk
57	Pim	1	Paslanmaz çelik
58	Somun	1	Alüminyum alaşımı
59	O-ring ek parçası	1	Paslanmaz çelik
* Yedek parça kitinin detayları.			

ENTEGRE MANÜEL KONTROLLÜ ÇİFT ETKİLİ PNÖMATİK AKTÜATÖR BİLEŞENLERİ - ÖLÇÜ DANV3840

OMAL S.p.A. Società Benefit
Merkez: Via Ponte Nuovo 11, Rodengo Saiano (Brescia) Italy
Sede produttiva: Via Brognolo 12, Passirano (Brescia) Italya
Tel +39 0308900145 Faks +39 0308900423

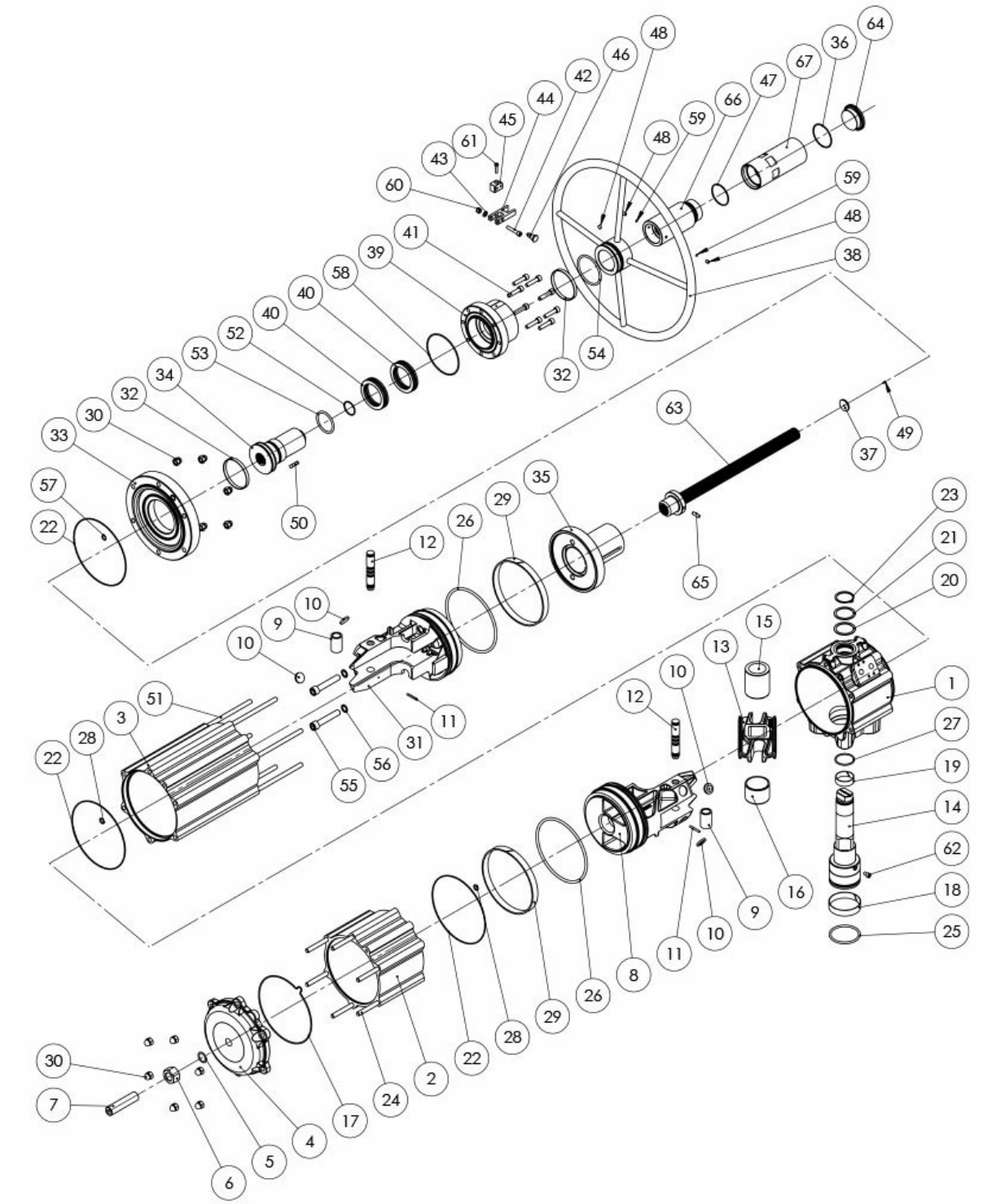

DANV3840 MALZEMELERİ			
Poz.	**Adı:**	**Q.ty**	**Malzeme**
1	Silindir	1	Alüminyum alaşımı
2	Yan silindir	1	Alüminyum alaşımı
3	Yan silindir	1	Alüminyum alaşımı
4	Tapa (Standart)	1	Alüminyum alaşımı
5*	O'ring	1	Nitril kauçuk
6	Somun	1	Paslanmaz çelik
7	Pim	1	Paslanmaz çelik
8	Piston (Standart)	1	Alüminyum alaşımı

9	Ara burcu	2	Çelik alaşımı
10*	Destek diski	4	Asetal reçine
11	Soket	2	Çelik alaşımı
12	Pim	2	Çelik alaşımı
13	Çatal	1	Çelik alaşımı
14	Mil	1	Paslanmaz çelik
15	Kaydırma burcu	1	Asetal reçine
16	Mil desteği	1	Asetal reçine
17*	Tapa o-ringi	1	Nitril kauçuk
18*	Burç (alt mil)	1	P.T.F.E. carbo-graphite filled
19*	Burç (üst mil)	1	P.T.F.E. carbo-graphite filled
20*	Dış destek halkası	1	Asetal reçine
21	Rondela	1	Paslanmaz çelik
22*	O'ring	3	Nitril kauçuk
23	Seeger	1	Paslanmaz çelik
24	Vida	6	Paslanmaz çelik
25*	Alt mil o-ringi	1	FKM
26*	Piston o-ringi	2	Nitril kauçuk
27*	Üst mil o-ringi	1	FKM
28*	O'ring	2	Nitril kauçuk
29*	Klavuz halka	2	P.T.F.E. Karbon grafit dolgulu
30	Somun	12	Paslanmaz çelik
31	Piston (değiştirilmiş)	1	Alüminyum alaşımı
32*	Rulman (El çarkı)	2	Poliüretan
33	Tapa (değiştirilmiş)	1	Alüminyum alaşımı
34	Manevra sonsuz vidası	1	Çelik alaşımı
35	Özel yay muhafazası	1	Çelik alaşımı
36*	O'ring	1	Nitril kauçuk
37*	Gösterge Indicator	1	Polipropilen
38	Manevra el çarkı	1	Çelik alaşımı
39	Flanş	1	Alüminyum alaşımı
40*	Rulman	2	Çelik alaşımı
41	Vida	8	Paslanmaz çelik
42	Vida	1	Paslanmaz çelik
43	Rondela	1	Paslanmaz çelik
44	Çatal kapatma	1	Alüminyum alaşımı
45	Çatal destek	1	Alüminyum alaşımı
46	Asma kilit	1	Paslanmaz çelik
47*	O'ring	1	Nitril kauçuk
48	Vida	3	Paslanmaz çelik
49*	Perçin Rivet	1	Paslanmaz çelik
50	Anahtarlar	1	Paslanmaz çelik
51	Vida	6	Çelik alaşımı
52*	O'ring	1	Nitril kauçuk
53*	O'ring	1	Nitril kauçuk
54*	O'ring	1	Nitril kauçuk
55	Vida	2	Paslanmaz çelik
56*	Conta	2	Alaşım Çelik+Nitril kauçuk
57*	O'ring	1	Nitril kauçuk
58*	O'ring	1	Nitril kauçuk
59*	Tapa	2	P.T.F.E
60	Somun	1	Paslanmaz çelik

61	Vida	1	Paslanmaz çelik
62	Emniyet vidası	1	Paslanmaz çelik
63	Manevra vidası	1	Paslanmaz çelik
64	Koruyucu tapa	1	Alüminyum alaşımı
65	Soket	1	Paslanmaz çelik
66	Koruyucu boru	1	Alüminyum alaşımı
67	Çıkarılabilir koruyucu boru	1	Alüminyum alaşımı
* Yedek parça kitinin detayları.			

OMAL S.p.A. Società Benefit
Merkez: Via Ponte Nuovo 11, Rodengo Saiano (Brescia) Italy
Sede produttiva: Via Brognolo 12, Passirano (Brescia) Italya
Tel +39 0308900145 Faks +39 0308900423

özellikler

Entegre manüel kontrole sahip aktüatör çalışma şeması

Prima di azionare manualmente, assicurarsi che l'attuatore sia privo d'aria in pressione.
Prior to operate manually, ensure that the actuator is free from pressure.

APRIRE LA VALVOLA
TO OPEN THE VALVE

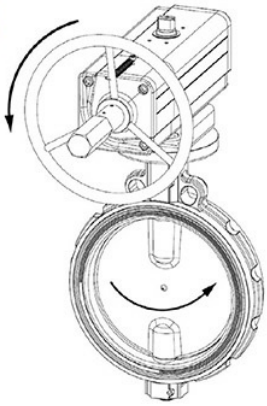

CHIUDERE LA VALVOLA
TO CLOSE THE VALVE

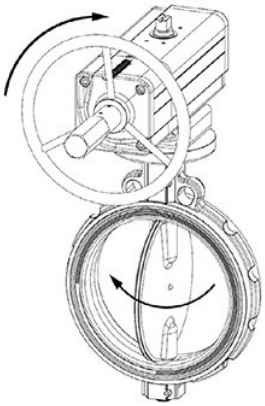

Dopo che l'attuatore è stato azionato manualmente, ritornare alla posizione neutrale prima di riprendere l'azionamento pneumatico.
When the actuator has been manually operated, return to the neutral position prior to start normal operation.

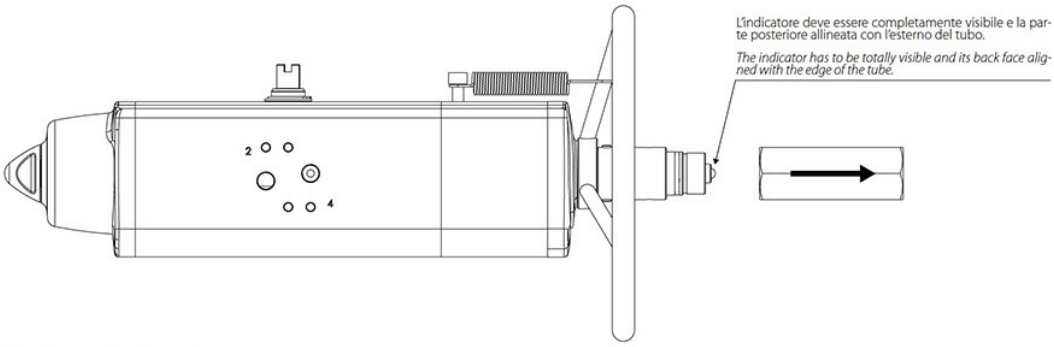

POSIZIONE NEUTRALE ***NEUTRAL POSITION***
Con la vite in posizione neutrale, il pistone può muoversi liberamente e l'attuaotre può essere comandato pneumaticamente.
Whit the screw in neutral position the piston can move freely and the actuator can be driven pnaumatically.

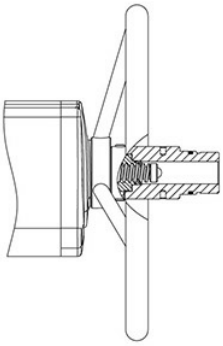

AZIONAMENTO MANUALE
DANV: Quando il volantino gira in senso antiorario, spinge la vite e i pistoni verso l'interno. La valvola si apre.
SRNV: Quando il volantino gira in senso orario, spinge la vite e i pistoni verso l'interno. La valvola si chiude.

MANUAL OPERATION
DANV: When the handwheel turned counter clockwise, pushes the screw and piston inwards. The valve opens.
SRNV: When the handwheel turned clockwise pushes the screw and piston inwards. The valve closes.

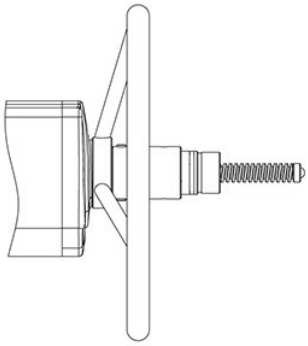

AZIONAMENTO MANUALE
DANV: Quando il volantino gira in senso orario, tira la vite e i pistoni verso l'esterno. La valvola si chiude.
SRNV: Quando il volantino gira in senso antiorario, tira la vite e i pistoni verso esterno. La valvola si apre.

MANUAL OPERATION
DANV: When the handwheel is turned clockwise, the screw and piston are drawn outwards. The valve closes.
SRNV: When the handwheel is turned counter clockwise, the screw and the piston are drawn outwards. The valve opens.

OMAL S.p.A. Società Benefit
Merkez: Via Ponte Nuovo 11, Rodengo Saiano (Brescia) Italy
Sede produttiva: Via Brognolo 12, Passirano (Brescia) Italya
Tel +39 0308900145 Faks +39 0308900423

"DA" PNÖMATİK AKTÜATÖR ÇALIŞMA ŞEMASI

SCHEMA FUNZIONAMENTO ATTUATORE PNEUMATICO AGO "DA"
WORKING PLANE PNEUMATIC ACTUATOR AGO "DA" TYPE

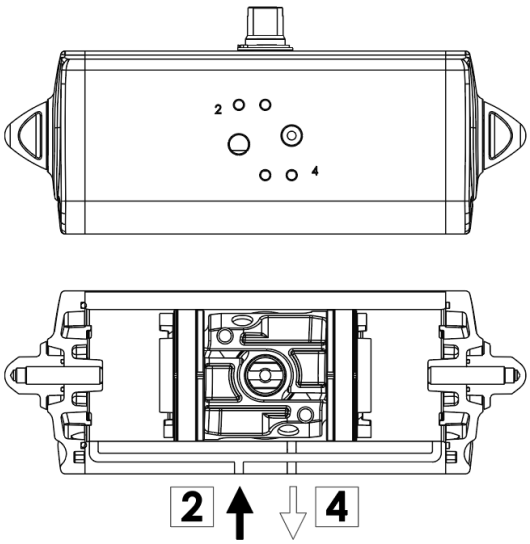

SCHEMA DI FUNZIONAMENTO
Immettendo aria nel foro 2 di alimentazione, i pistoni si muovono verso il centro e si ha una rotazione antioraria, la posizione finale è quella rappresentata nel disegno.

WORKING PLANE
Supplying air through the air connection 2, the pistons move towards the center in an anticlockwise direction. The above drawing shows the final position.

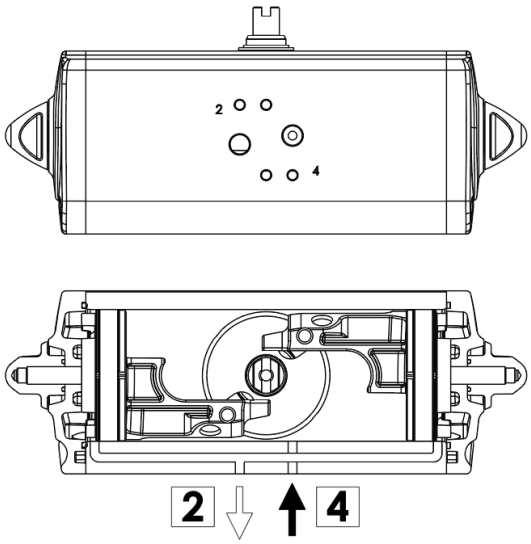

SCHEMA DI FUNZIONAMENTO
Immettendo aria nel foro 4 di alimentazione, i pistoni si muovono verso l'esterno e si ha una rotazione oraria, la posizione finale è quella rappresentata nel disegno.

WORKING PLANE
Supplying air through the air connection 4, the pistons move outwards in a clockwise direction. The above drawing shows the final position.

ATTUATORE REGOLABILE-ISTRUZIONI PER L' UTILIZZO *ACTUATOR WITH STROKE ADJUSTMENT-INSTRUCTIONS*

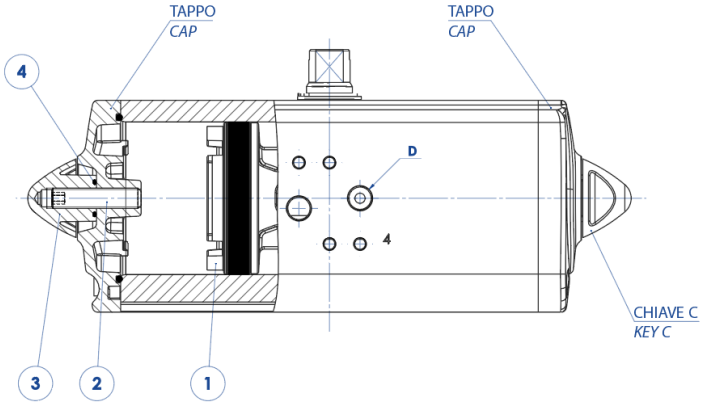

A) Immettere aria nel foro "D" in modo che i pistoni (part. n°1) si vengano a trovare in posizione di finecorsa verso i tappi.
B) Togliere il controdado (part. n°3) agendo sulla chiave C.
C) Togliere l'aria di alimentazione.
D) Con una chiave a brugola agire sulle viti (part. n°2) ed effettuare la limitazione di corsa desiderata.
N.B. La corsa può essere limitata per un massimo di 10° da 80° a 90°.
Altre regolazioni disponibili a richiesta.
E) Mettere aria nel foro "D", verificare che entrambe le viti (part. n°2) siano a battuta contro i pistoni.
F) Mettere il controdado (part. n°3) munito di O-ring (part. n°4) per la tenuta tra dado e tappo.

N.B. queste spiegazioni sono indicative, per le istruzioni operative, vedere il manuale.

A) *Supply air through the air connection D so that the pistons (Part. 1) move to the end-stroke position, towards the caps.*
B) *Remove the counter nut (part. 3) acting on the C key.*
C) *Shut off the air supply.*
D) *Adjust the end stroke as desired, acting on the screws (part 2) with an hexagonal key.*
Note: *maximum adjusting stroke 10°, ranging from 80° to 90°.*
Other regulations on request.
E) *Supply air through the air connection D and check that both screws stop the pistons.*
F) *Screw the counter-nut (part 3) and its o-ring (part 4) to keep nut and cap tight.*

N.B. these explanations are indicative, for operating instructions, see the manual.

belgeler

Certificati

ATEX - Pneumatic Actuators
SIL EN 61508 - Actuators: SR, SRN, DA, DAN
Type Approval Certificate for Marine and machinery systems and equipment

Istruzioni

ISTRUZIONI ATEX UITG0G01ATX

Manuali

MANUALE UMAAPV00