OMAL S.p.A. Società Benefit
Headquarters: Via Ponte Nuovo 11, Rodengo Saiano (Brescia) Italia
Sede produttiva: Via Brognolo 12, Passirano (Brescia) Italia
Tel +39 0308900145 Fax +39 0308900423

Valvola a sfera THOR Split Body ANSI 600 passaggio ridotto acciaio inox

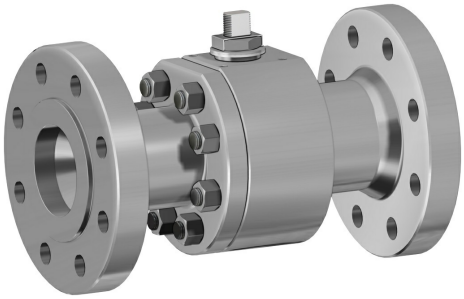

Macro Valvole a sfera

Categoria THOR

Sottocategoria THOR Split Body

Famiglia THOR Split Body ANSI 600 passaggio ridotto

benefits

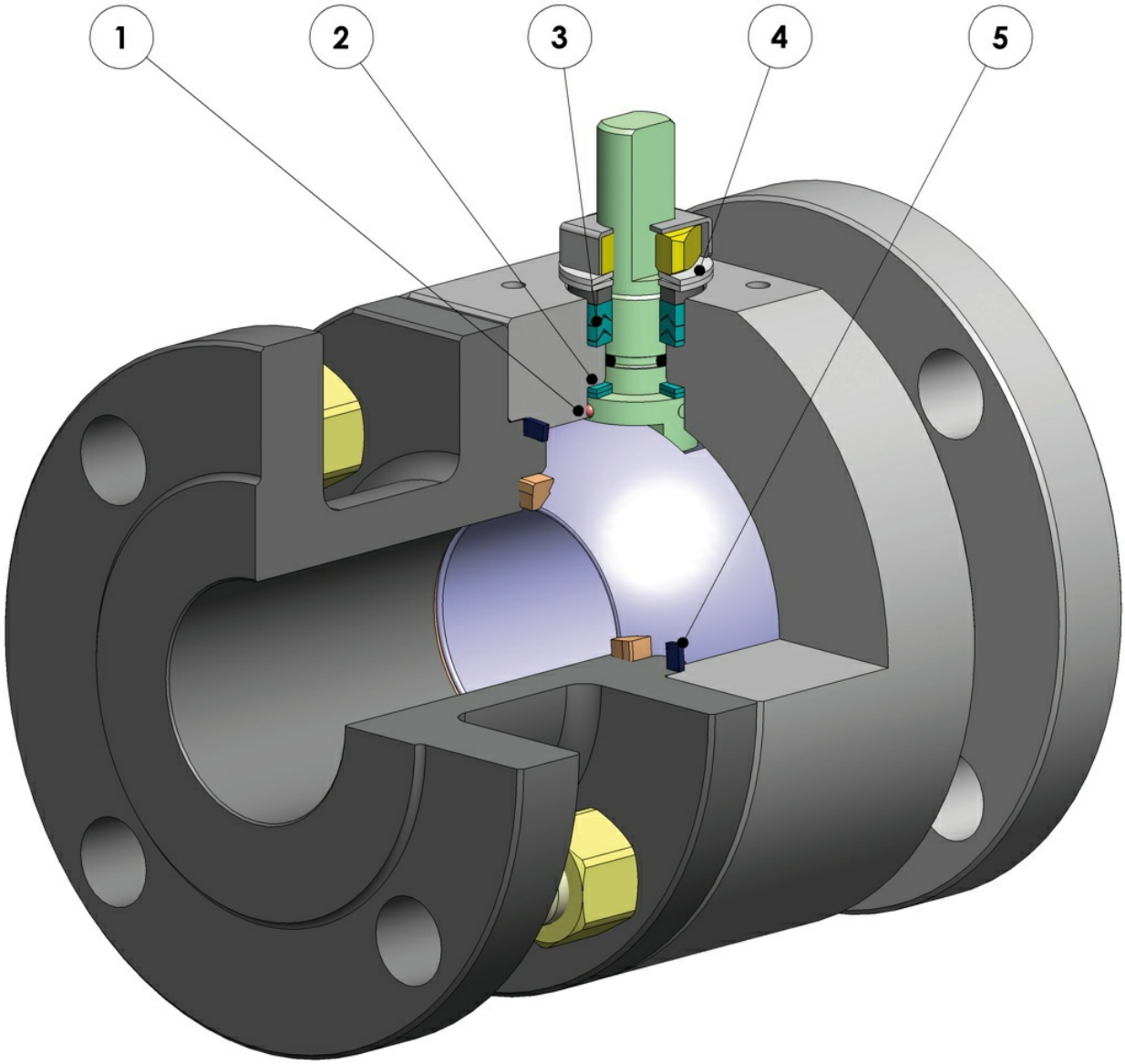

1. Antistatic device (continuità elettrica tra sfera, stelo e corpo)
Si evitano cariche elettrostatiche che potrebbero essere causa d'innesco in ambienti infiammabili e/o esplosivi
Sicurezza garantita del contatto durante tutta la vita della valvola

2. Doppio anello antifrizione
Garantisce una minor coppia di azionamento della valvola
Minor usura rispetto all'esecuzione con singolo anello

3. Pacco guarnizioni a "v" con 3 guarnizioni più o-ring
Si garantisce una perfetta tenuta anche dopo un numero elevato di cicli

4. Molle a tazza sulla tenuta dello stelo
Garantiscono il recupero dei giochi dovuti all'usura causata dal movimento semirotatorio dell'albero evitando perdite vero l'esterno
Consentono di mantenere energizzate le guarnizoini tipo "chevron" (a V), evitando perdite verso l'esterno, a fronte di notevoli escursioni termiche

5. Tenuta elasticizzata in grafite
Garantisce una tenuta verso l'esterno indipendentemente dalle escursioni termiche a cui è sottoposta la valvola

Maggiore precisione nell'allineamento degli assi grazie alla lavorazione dal grezzo al finito con un unico posizionamento
Maggior vita della valvola stessa
Minor coppia di azionamento

Facile manutenibilità direttamente sull'impianto
Contenimento dei costi durante la fase di manutenzione

Corpo valvola in acciaio al carbonio realizzato con materiale normalizzato certificato NACE in esecuzione standard
Garantisce una maggior resistenza alla corrosione
Maggior duttilità del materiale

Processo produttivo interamente eseguito in OMAL
Massimo controllo in tutte le fasi di lavorazione
Possibilità di fornire rapidamente esecuzioni speciali richieste dal cliente

Certificato "Fire Safe"
Garantisce la tenuta della valvola anche in caso di incendio

Certificato ATEX
Ne consente l'installazione in presenza di ambiente potenzialmente esplosivo

Certificazione "TA LUFT fugitive emission"
Garantisce un elevato grado di sicurezza della tenuta stelo verso l'esterno

Certificato PED
Piena conformità alle norme di sicurezza europee per i dispositivi in pressione

Certificato fino a SIL 3
Elevato livello di sicurezza funzionale

OMAL S.p.A. Società Benefit
Headquarters: Via Ponte Nuovo 11, Rodengo Saiano (Brescia) Italia
Sede produttiva: Via Brognolo 12, Passirano (Brescia) Italia
Tel +39 0308900145 Fax +39 0308900423

dimensioni

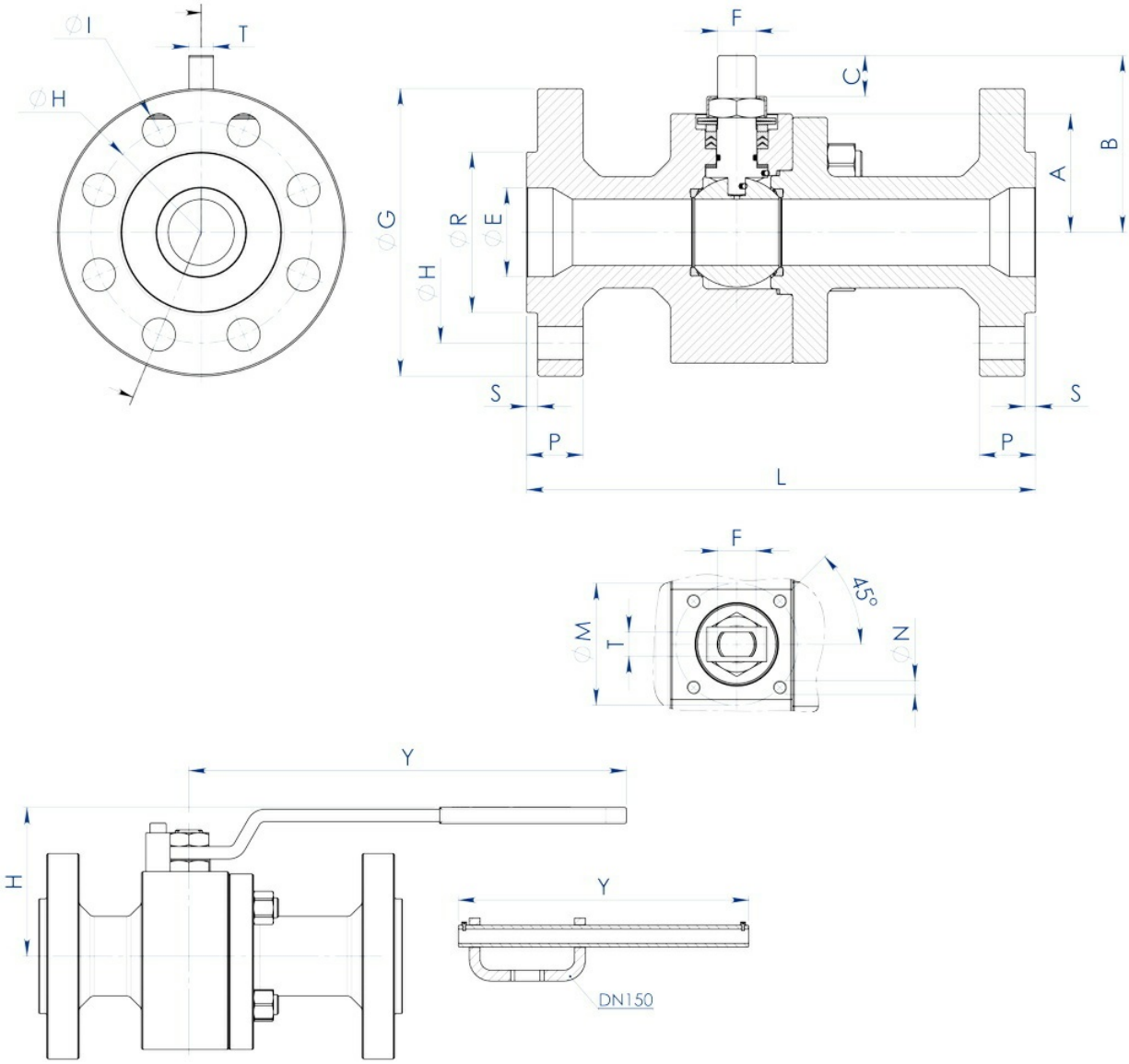

DIMENSIONI																						
MISURA		ANSI	A	B	C	øE	Att. ISO	øM	øN	F/T	øG	øR	S	øH	N° FORI	øI	P	Kg	L	H	Y	KIT LEVA	KIT GUARNIZIONI
DN [mm]	[inch]																						
20x15	3/4"x1/2"	600	40	54,5	9,6	19	F04	42	M5	12/8	118	42,9	6,4	82,6	4	19	22,6	6,8	190	80	150	KLV58006	KGBV472040
25x20	1"x3/4"	600	45	57,5	9,6	25	F04	42	M5	12/8	125	50,8	6,4	88,9	4	19	24,4	8	216	88	150	KLV58006	KGBV472050
32x25	1"1/4x1"	600	50	71,5	14,6	32	F05	50	M6	16/10	135	63,5	6,4	98,6	4	19	27,4	10,8	229	95	275	KLV58008	KGBV472060
40x32	1"1/2x1"1/4	600	55	76,5	14,6	38	F05	50	M6	16/10	155	73	6,4	114,3	4	22	29,1	14,1	241	100	275	KLV58008	KGBV472070
50x40	2"x1"1/2	600	68	98,5	20,4	51	F07	70	M8	22/14	165	91,9	6,4	127	8	19	32,1	21,5	292	120	350	KLV58010	KGBV472080
65x50	2"1/2x2"	600	74	107,5	20,4	64	F07	70	M8	22/14	190	104,6	6,4	149,4	8	22	36,1	28,8	330	129	350	KLV58010	KGBV472090
80x65	3"x2"1/2	600	94	144	25,1	76	F10	102	M10	30/18	210	127	6,4	168,1	8	22	39,1	49	356	180	450	KLV58012	KGBV472100
100x80	4"x3"	600	101,5	151,5	25,1	102	F10	102	M10	30/18	275	157,2	6,4	215,9	8	25,5	45,1	75,3	432	188	450	KLV58012	KGBV472110
150x100	6"x4"	600	126	196,5	40,5	152	F14	140	M16	45/30	357	215,9	6,4	292,1	12	28,6	54,4	160	559	243	800	KLV58014	KGBV472120

OMAL S.p.A. Società Benefit
Headquarters: Via Ponte Nuovo 11, Rodengo Saiano (Brescia) Italia
Sede produttiva: Via Brognolo 12, Passirano (Brescia) Italia
Tel +39 0308900145 Fax +39 0308900423

materiali

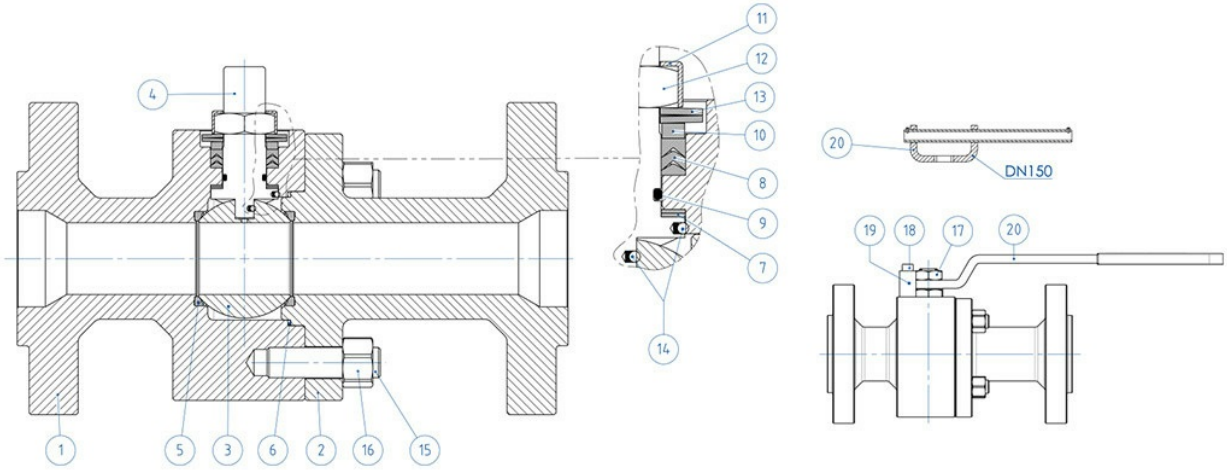

MATERIALI ANSI 600 DA BARRA		
N°	**Descrizione**	**316 Stainless steel**
1	Corpo	ASTM A 182 F316 / A479TP.316 (1.4401 / X5CrNiMo 17-12-2)
2	Terminale	
3	Sfera	ASTM A351 CF8M (1.4408/Gx5CrNiMo19-12-2)
4	Stelo	A564 TP.630 (17-4PH)
5*	Seggio	DEVLON (.)
6*	Guarnizione corpo terminale	GRAFOIL
7*	Tenuta inferiore stelo	PTFE Modificato (.) (1)
8*	Guarnizioni tipo Chevron	PTFE Modificato (.)
9*	O-ring stelo	FKM (.)
10	Anello premi guarnizione	304 S.S.
11	Piastra blocca dado	304 S.S.
12	Dado stelo	Acciaio al carbonio zincato (x)
13	Molle a tazza	Acciaio al carbonio zincato (xx)
14	Dispositivo antistatico	316 S.S.
15	Tiranti	ASTM A193-B8
16	Dadi	ASTM A194-Gr.8
17	Controdado	Acciaio al carbonio zincato
18	Vite di fermo	A2-70 (304 S.S.)
19	Fermo di posizione	Acciaio al carbonio zincato (x)
20	Leva	Fe37 zincato (x)
* Componenti del kit di guarnizioni		

A richiesta disponibile in:
(x): 304 s.s.
(xx): 301 s.s.
(1): per DN≤40x32 disponibile solo in DEVLON
(.): Altri materiali disponibili a richiesta

OMAL S.p.A. Società Benefit
Headquarters: Via Ponte Nuovo 11, Rodengo Saiano (Brescia) Italia
Sede produttiva: Via Brognolo 12, Passirano (Brescia) Italia
Tel +39 0308900145 Fax +39 0308900423

PROLUNGA GUIDATA DA FUSIONE A LEVA

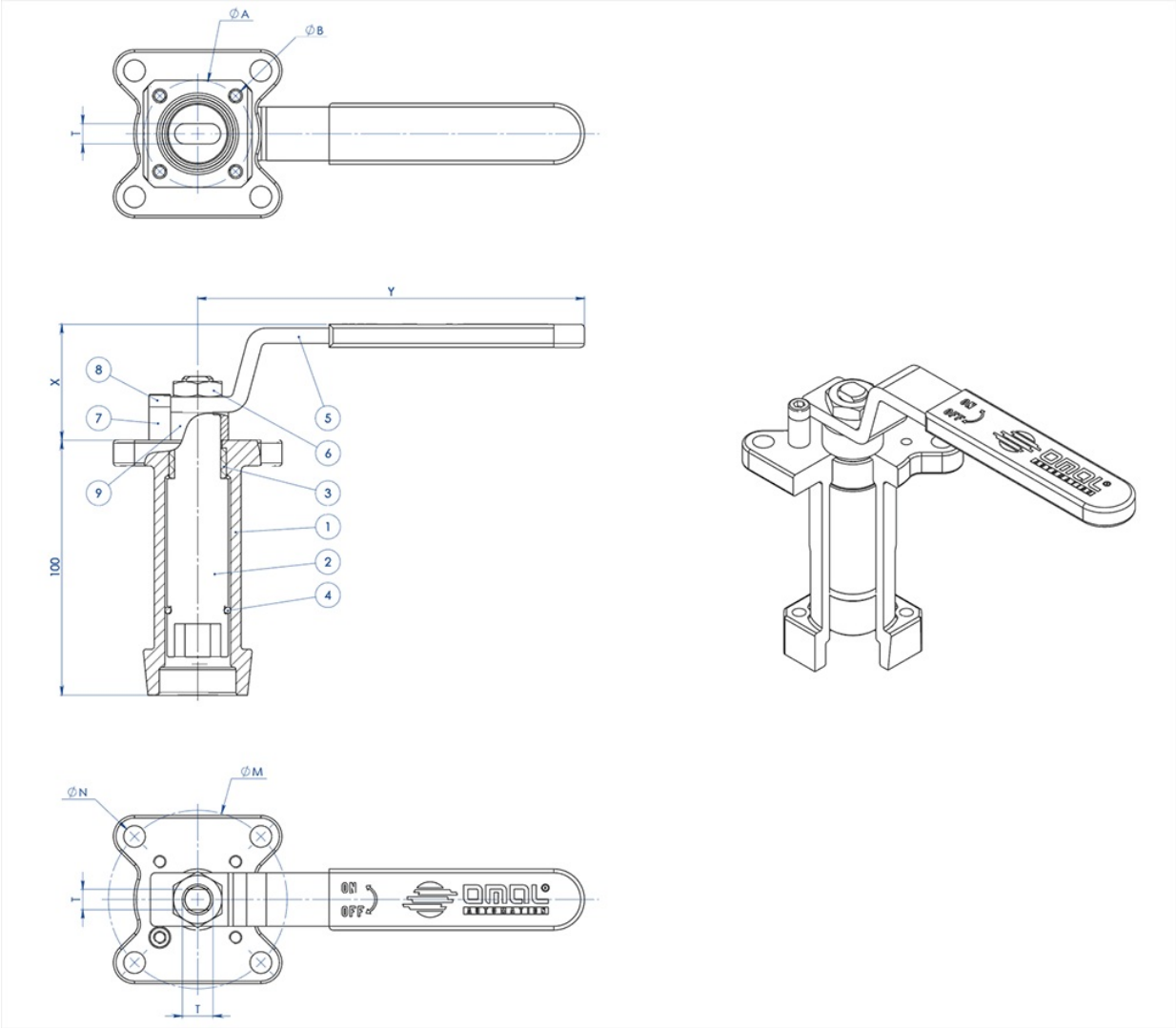

MATERIALI		
PART. N°	**DESCRIZIONE**	**MATERIALE**
1	Prolunga	AISI304 S.S.
2	Perno	AISI 430 F
3	Bussola	DELRIN
4	O-RING	NBR
5	Leva	Fe 37 galvanized (*)
6	Dado	galvanized carbon steel (*)
7	Fermo leva	galvanized carbon steel (*)
8	Vite fermo leva	A2-70
9	Distanziale	PTFE Carbon Filled

(*): A richiesta disponibili in 304 S.S.

OMAL S.p.A. Società Benefit
Headquarters: Via Ponte Nuovo 11, Rodengo Saiano (Brescia) Italia
Sede produttiva: Via Brognolo 12, Passirano (Brescia) Italia
Tel +39 0308900145 Fax +39 0308900423

DIMENSIONI							
ISO VALVOLA	ØA	ØB	ØM	ØN	F/T	X	Y
F03	36	5,5	36	5,5	10/6	38,5	141,5
F04	42	5,5	42	M5	12/8	45,5	151,5
F05	50	6,5	50	6,5	16/10	48,5	276,5
F07	70	8,5	70	8,5	22/14	57,5	351,5
F10	102	11	102	11	30/18	79,5	451,5

NOTA: Il codice della prolunga dipende dal tipo di azionamento e dall'attacco valvola; richiedere in fase d'ordine.

PROLUNGA GUIDATA DA FUSIONE PER ATTUATORE

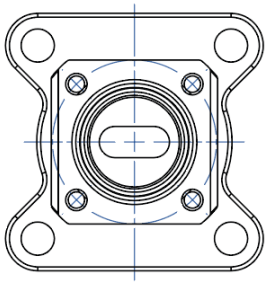

NOTA: Le dimensioni dipendono dalle dimensioni dell'attacco valvola
NOTE: Dimensions depending from valve's connection

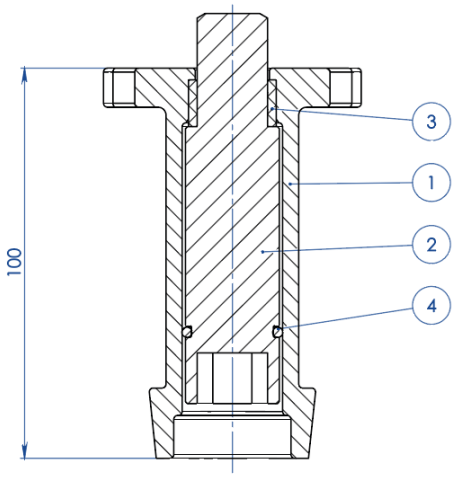

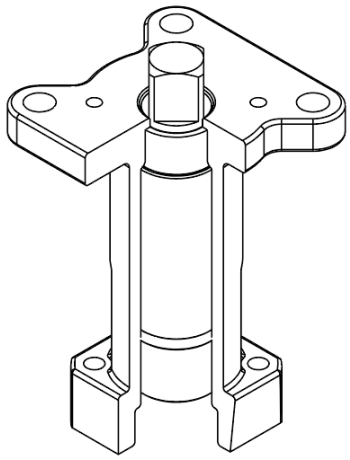

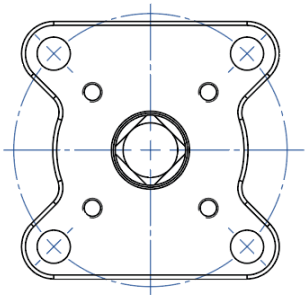

NOTA: Le dimensioni dipendono dalla taglia dell'attuatore
NOTE: Dimensions depending from actuator's size

OMAL S.p.A. Società Benefit
Headquarters: Via Ponte Nuovo 11, Rodengo Saiano (Brescia) Italia
Sede produttiva: Via Brognolo 12, Passirano (Brescia) Italia
Tel +39 0308900145 Fax +39 0308900423

MATERIALI		
PART. N°	**DESCRIZIONE**	**MATERIALE**
1	Prolunga	ASTM A351 CF8M
2	Perno	AISI 430 F
3	Bussola	DELRIN
4	O-RING	NBR

NOTA: Il codice della prolunga dipende dal tipo di azionamento e dall'attacco valvola; richiedere in fase d'ordine

PROLUNGA GUIDATA SALDATA A LEVA

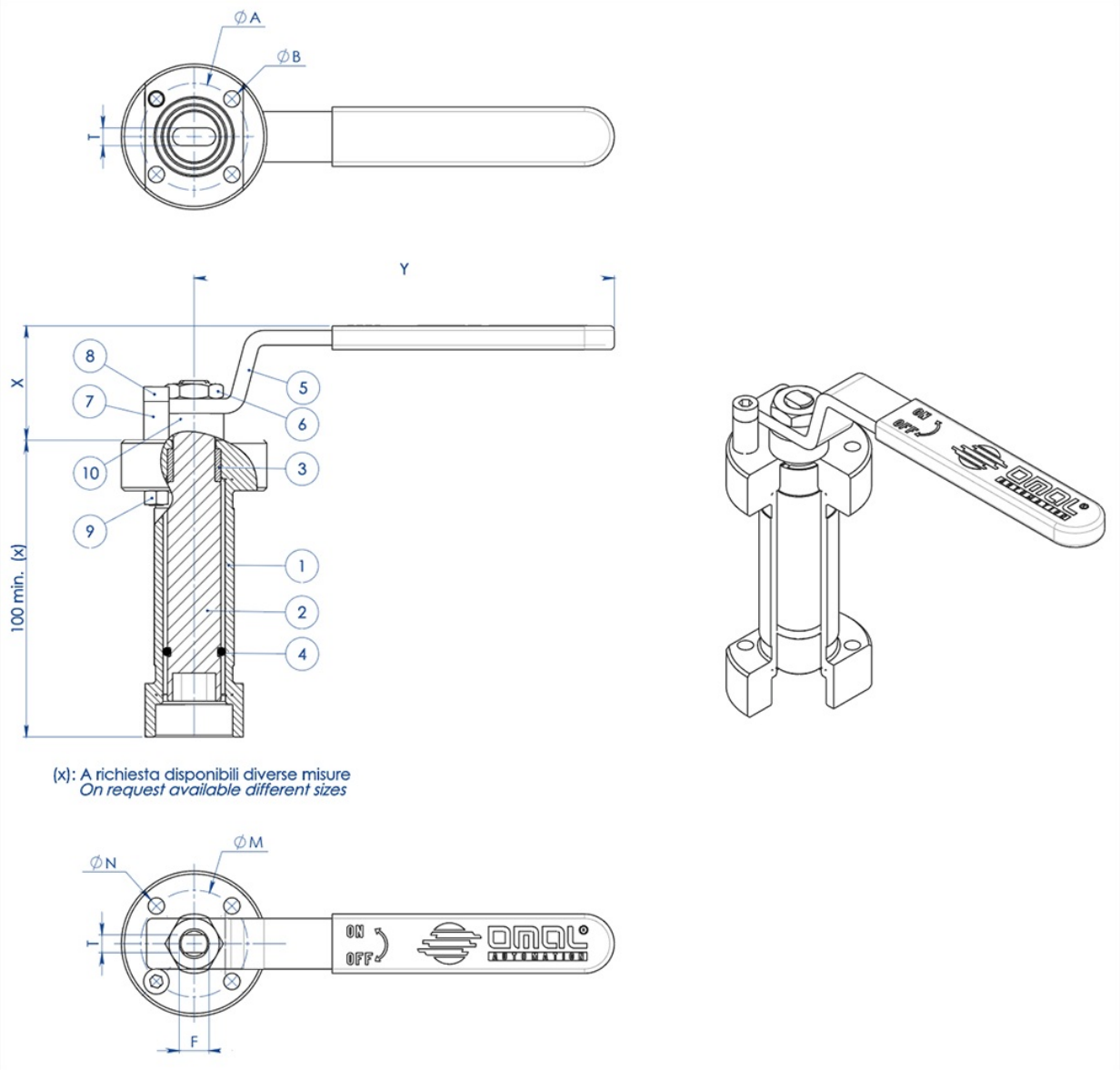

MATERIALI		
PART. N°	**DESCRIZIONE**	**MATERIALE**
1	Prolunga	304 s.s.
2	Perno	AISI 430 F
3	Bussola	DELRIN
4	O-Ring	NBR
5	Leva	Fe 37 galvanized (*)
6	Dado	galvanized carbon steel (*)
7	Fermo leva	galvanized carbon steel (*)
8	Vite fermo leva	A2-70
9	Dado fermo leva	A2-70 (**)
10	Distanziale	PTFE Carbon Filled

(*): a richiesta disponibili in 304 S.S.
(**): non presente su valvole con attacco iso F04.

DIMENSIONI							
ISO VALVOLA	**ØA**	**ØB**	**ØM**	**ØN**	**F/T**	**X**	**Y**
F03	36	5,5	36	5,5	10/6	38,5	141,5
F04	42	5,5	42	M5	12/8	45,5	151,5
F05	50	6,5	50	6,5	16/10	48,5	276,5
F07	70	9	70	9	22/14	57,5	351,5
F10	102	11	102	11	30/18	79,5	451,5

NOTA: Il codice della prolunga dipende dal tipo di azionamento e dall'attacco valvola; richiedere in fase d'ordine.

PROLUNGA GUIDATA SALDATA PER ATTUATORE

OMAL S.p.A. Società Benefit
Headquarters: Via Ponte Nuovo 11, Rodengo Saiano (Brescia) Italia
Sede produttiva: Via Brognolo 12, Passirano (Brescia) Italia
Tel +39 0308900145 Fax +39 0308900423

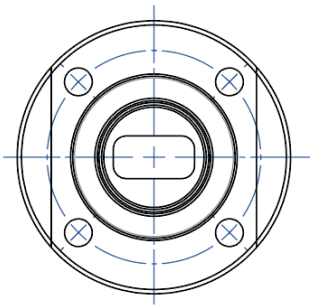

NOTA: Le dimensioni dipendono dalle dimensioni dell'attacco valvola
NOTE: Dimensions depending from valve's connection

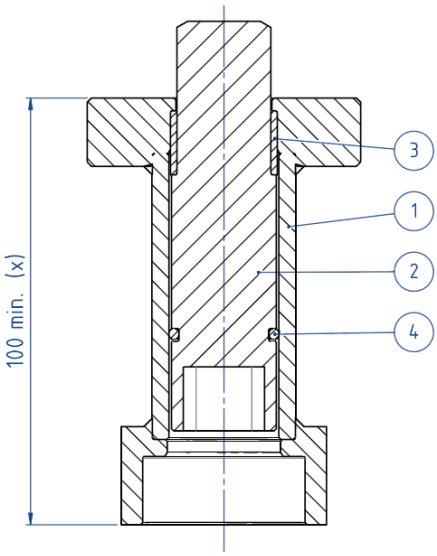

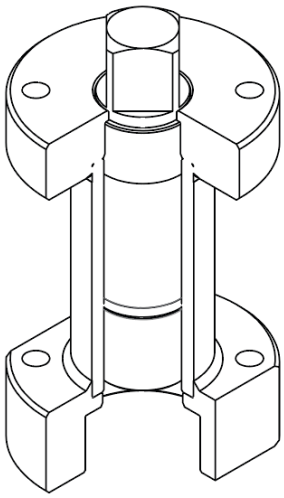

(x): A richiesta disponibili diverse misure
On request available different sizes

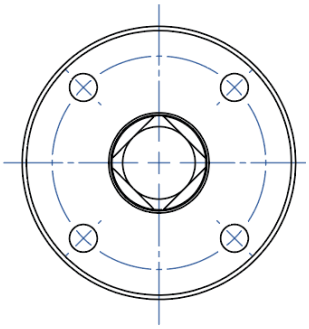

NOTA: Le dimensioni dipendono dalla taglia dell'attuatore
NOTE: Dimensions depending from actuator's size

MATERIALI		
PART. N°	DESCRIZIONE	MATERIALE
1	Prolunga	304 S.S.
2	Perno	AISI 430 F
3	Bussola	DELRIN
4	O-RING	NBR

NOTA: Il codice della prolunga dipende dal tipo di azionamento e dall'attacco valvola; richiedere in fase d'ordine

OMAL S.p.A. Società Benefit
Headquarters: Via Ponte Nuovo 11, Rodengo Saiano (Brescia) Italia
Sede produttiva: Via Brognolo 12, Passirano (Brescia) Italia
Tel +39 0308900145 Fax +39 0308900423

PROLUNGA CON TENUTA AGGIUNTIVA

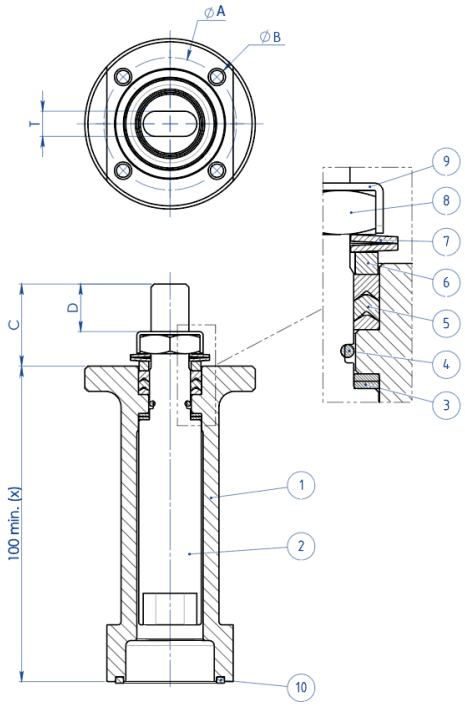

(x): A richiesta disponibili diverse misure
On request available different sizes

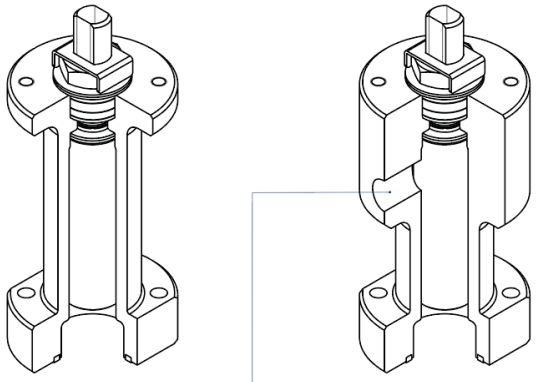

A richiesta disponibile anche la versione con presa per Sniffer
Stem extension with sniffer also available on request

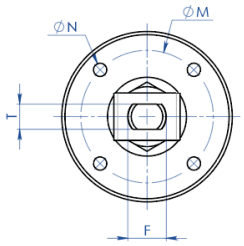

MATERIALI		
PART. N°	**DESCRIZIONE**	**MATERIALE**
1	Prolunga	304 s.s.
2	Perno	A564 TP.630 (17-4ph)
3	Anello Antifrizione	TFM1600
4	O-Ring	FKM
5	Pacco A V	TFM1600
6	Anello Premiguarnizione	304 s.s.
7	Molle A Tazza	50CrV4 Zincato
8	Dado Stelo	UNI 3740-1 6S Zincato
9	Piastra Blocca Dado	304 s.s.
10	Guarnizione di tenuta	GRAFOIL

DIMENSIONI							
ISO VALVOLA	**ØA**	**ØB**	**ØM**	**ØN**	**F/T**	**C**	**D**
F03	36	5,5	36	M5	10/6	20	10,2
F04	42	5,5	42	M5	12/8	26	15,1
F05	50	6,5	50	M6	16/10	35	21,2
F07	70	8,5	70	M8	22/14	47,5	28,4
F10	102	10,5	102	M10	30/18	61	35,2

NOTA: Il codice della prolunga dipende dal tipo di azionamento e dall'attacco valvola; richiedere in fase d'ordine.

documenti

Certificati

TA LUFT - MAGNUM & THOR
ATEX - Ball Valves
SIL IEC 61508 - MAGNUM & THOR
FUGITIVE EMISSION DN25 CL.600 T1-M4
PED
FIRE SAFE - SPLIT BODY PN63-100-CL 600 DN15-100 316
API Licence number 6D-1007
UKCA

Istruzioni

ISTRUZIONI ATEX 8_0486
ISTRUZIONI USO 8_0844-36

Manuali

MANUALE UMAH1000