ACTUATECH S.p.A.
Via San Lorenzo 70
Villa Carcina (BS) Italy
Tel +390308908142 - Fax +390308908143

Attuatore pneumatico semplice effetto GS alta temperatura (-20°C / +150°C)

Macro Attuatori pneumatici

Categoria Versioni speciali a richiesta

A richiesta

benefits

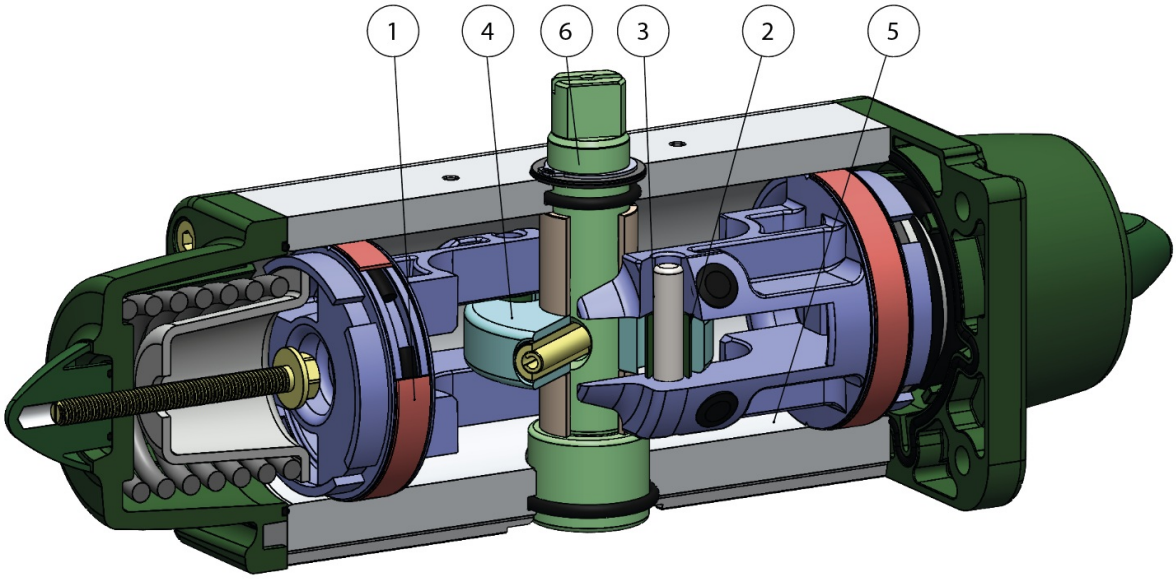

ACTUATECH S.p.A.
Via San Lorenzo 70
Villa Carcina (BS) Italy
Tel +390308908142 - Fax +390308908143

1.Fasce di tenuta e scorrimento energizzate autolubrificanti
Minor attrito tra pistone e cilindro
Si evita l'incollaggio della guarnizione al cilindro anche dopo lunghi periodi di fermo

2.Slot, bussole e spine con acciaio con durezza maggiore a 50 HRC
Maggior resistenza alle forze presenti all' interno dell'attuatore

3.Attrito volvente tra slot e pistone
Minor attrito

4.Scotch yoke con attrito volvente (trasformazione del movimento lineare in movimento rotatorio mediante pistone e albero privo di ingranaggi).
Minor attrito tra pistone e albero con conseguente minor usura dei pezzi
Momento torcente potenziato in fase di apertura e chiusura
Minor ingombro rispetto agli attuatori pignone e cremagliera con conseguente minor spazio necessario
Minor peso rispetto agli attuatori pignone e cremagliera (-30% Kg/Nm) con conseguenti risparmi sulla realizzazione della struttura dell'impianto
Minor consumo d'aria rispetto agli attuatori pignone e cremagliera (-40% aria cm^3/Nm doppio effetto e -20% aria cm^3/Nm semplice effetto) con conseguente minor carico di lavoro del compressore o possibilità di utilizzo di un compressore con dimensioni ridotte

5.Cilindro rullato
Minor usura delle fascette energizzate grazie alla bassa rugosità della superficie

6.Albero inox
Maggiore resistenza alla corrosione

Interfaccia per elettrovalvole NAMUR integrata dal GD15
Non richiede alcuna basetta supplementare

Processo produttivo interamente eseguito in ACTUATECH
Massimo controllo in tutte le fasi di lavorazione

Certificato ATEX
Ne consente l'installazione in presenza di ambiente potenzialmente esplosivo

Certificato fino a SIL 3
Elevato livello di sicurezza funzionale garantito

ACTUATECH S.p.A.
Via San Lorenzo 70
Villa Carcina (BS) Italy
Tel +390308908142 - Fax +390308908143

accessori

BOX DI SEGNALAZIONE CON FINECORSA

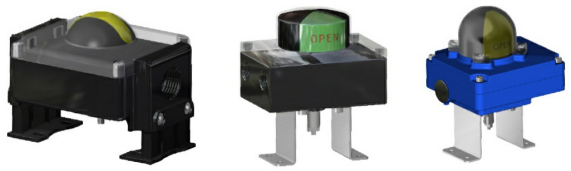

OPERATORE MANUALE DI SBLOCCO

ELETTROVALVOLE NAMUR

ACTUATECH S.p.A.
Via San Lorenzo 70
Villa Carcina (BS) Italy
Tel +390308908142 - Fax +390308908143

ELETTROVALVOLE

POSIZIONATORE ELETTROPNEUMATICO (SICUREZZA INTRINSECA)

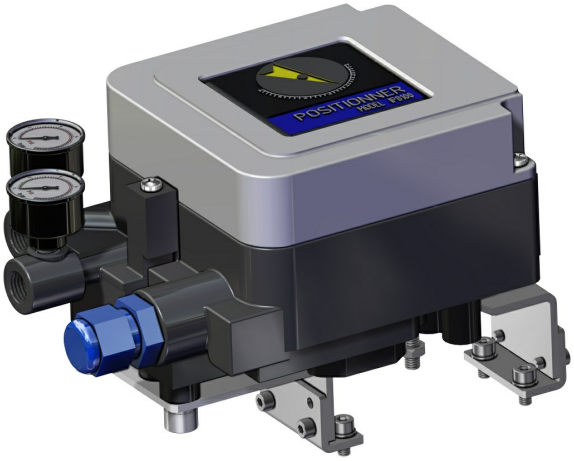

POSIZIONATORE PNEUMATICO

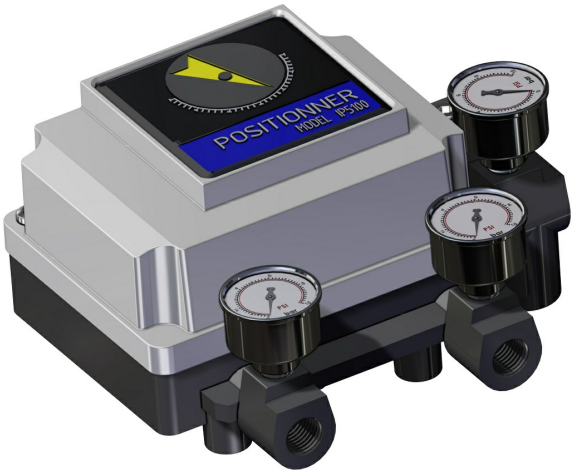

ACTUATECH S.p.A.
Via San Lorenzo 70
Villa Carcina (BS) Italy
Tel +390308908142 - Fax +390308908143

FINECORSA DI PROSSIMITA'

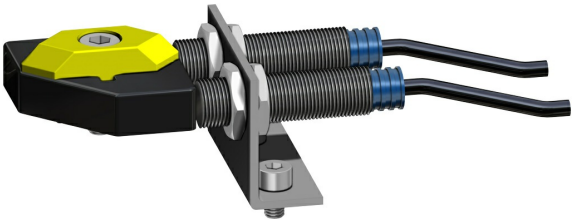

FINECORSA ELETTROMECCANICI

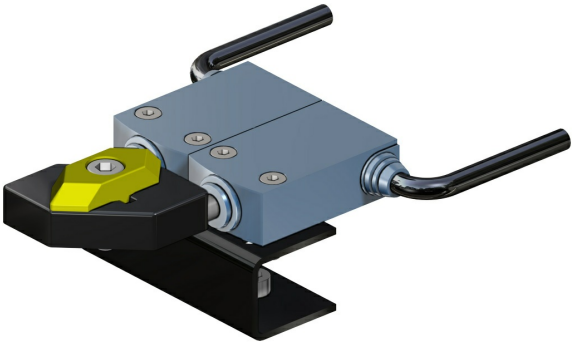

FINECORSA PNEUMATICI

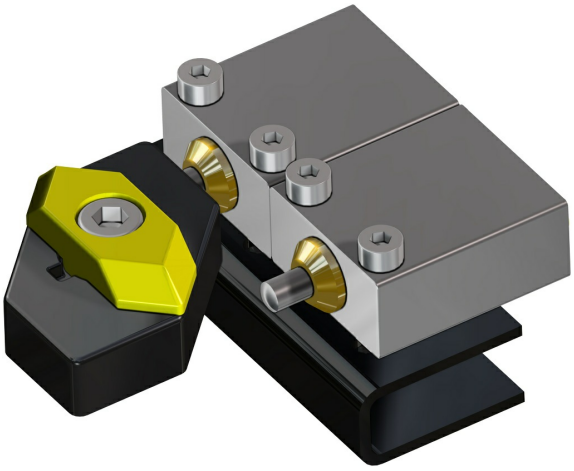

FINECORSA ANTIDEFLAGRANTI II2GD ExdIIC

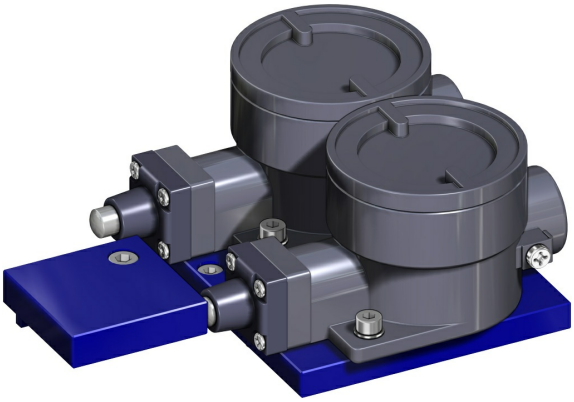

Per maggiori informazioni consultare Catalogo Accessori ACTUATECH.