ACTUATECH S.p.A.
Via San Lorenzo 70
Villa Carcina (BS) Itália
Tel +390308908142 - Fax +390308908143

Actuador pneumático de efeito duplo GD com pintura epóxi

Macro Atuadores pneumáticos

Categoria Versões especiais a pedido

Tratamento de superfície a pedido

benefícios

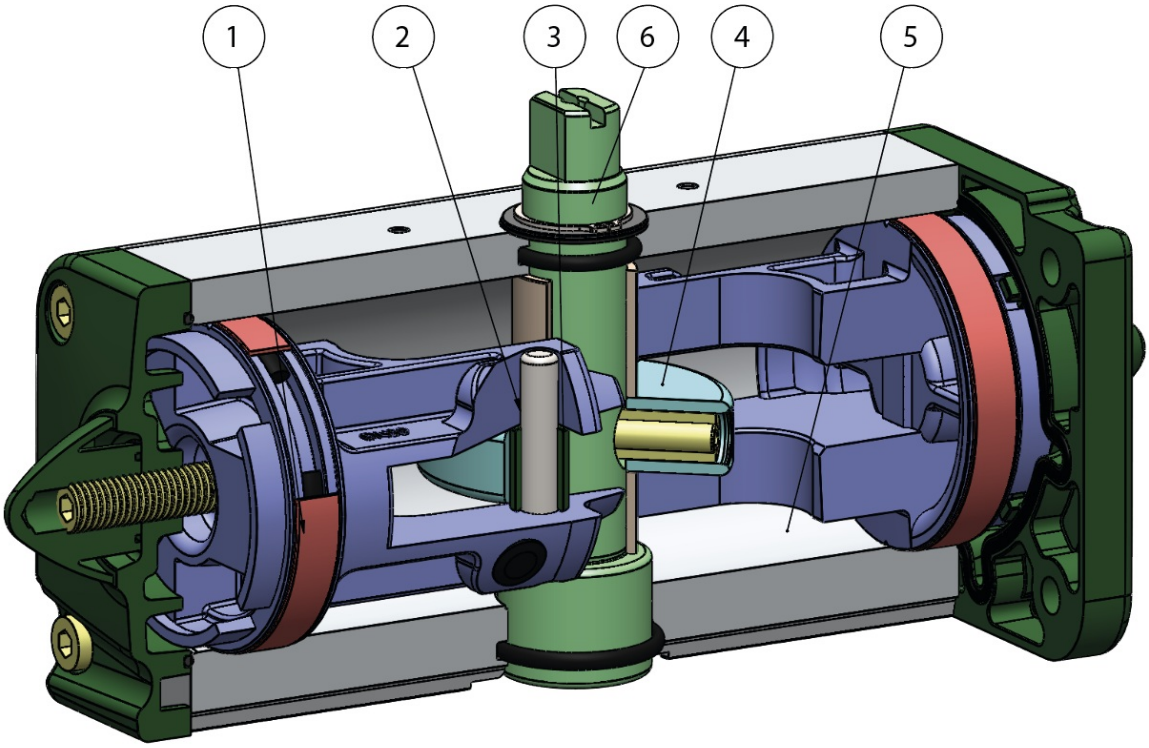

ACTUATECH S.p.A.
Via San Lorenzo 70
Villa Carcina (BS) Itália
Tel +390308908142 - Fax +390308908143

1. Faixas de vedação e deslizamento energizadas autolubrificantes
Menor atrito entre o pistão e o cilindro
É evitada a colagem da guarnição ao cilindro mesmo após longos períodos de inatividade

2. Ranhura, buchas e cavilhas com aço com dureza superior a 50 HRC
Maior resistência a forças presentes dentro do atuador

3. Atrito de rolamento entre a ranhura e o pistão
Menor atrito

4. Scotch yoke com atrito de rolamento (transformação do movimento linear em movimento rotativo através de pistão e eixo sem engrenagens)
Menor atrito entre o pistão e o eixo, resultando em menor desgaste das peças
Momento de rotação aprimorado na fase de abertura e fechamento
Menor volume ocupado em relação aos atuadores de pinhão e cremalheira, com consequente menor espaço necessário
Menor peso em relação aos atuadores de pinhão e cremalheira (-30% Kg/Nm) com consequentes economias na construção da estrutura da planta
Menor consumo de ar comparado aos atuadores de pinhão e cremalheira (-40% de ar cm^3/Nm efeito duplo e -20% de ar cm^3/Nm efeito simples) com consequente menor carga de trabalho do compressor ou possibilidade de usar um compressor com dimensões reduzidas

5. Cilindro laminado
Menor desgaste nas faixas energizadas devido à baixa rugosidade da superfície

6.Stainless steel shaft
Higher corrosion resistance

Interface para eletroválvulas NAMUR integradas pelo GD15
Não requer nenhuma base adicional

Processo de produção realizado inteiramente na ACTUATECH
Controle máximo em todas as fases de processamento

Certificado ATEX
Permite instalação na presença de ambiente potencialmente explosivo

Certificados até SIL 3
Alto nível de segurança funcional garantido

ACTUATECH S.p.A.
Via San Lorenzo 70
Villa Carcina (BS) Itália
Tel +390308908142 - Fax +390308908143

acessórios

CAIXA DE SINALIZAÇÃO COM INTERRUPTOR DE LIMITE

OPERADOR MANUAL DE DESBLOQUEIO

ELETROVÁLVULAS NAMUR

ACTUATECH S.p.A.
Via San Lorenzo 70
Villa Carcina (BS) Itália
Tel +390308908142 - Fax +390308908143

ELETROVÁLVULAS

POSICIONADOR ELETROPNEUMÁTICO (SEGURANÇA INTRÍNSECA)

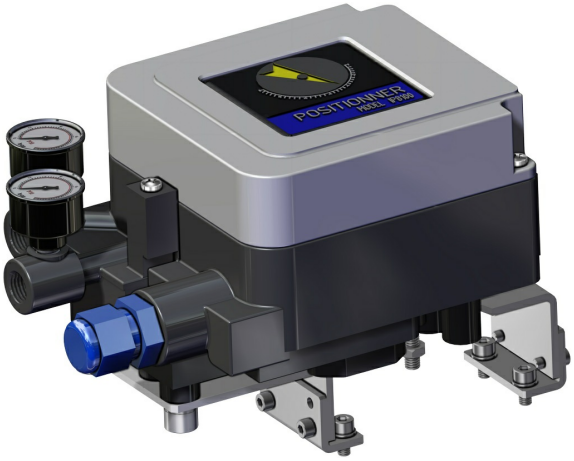

POSICIONADOR PNEUMÁTICO

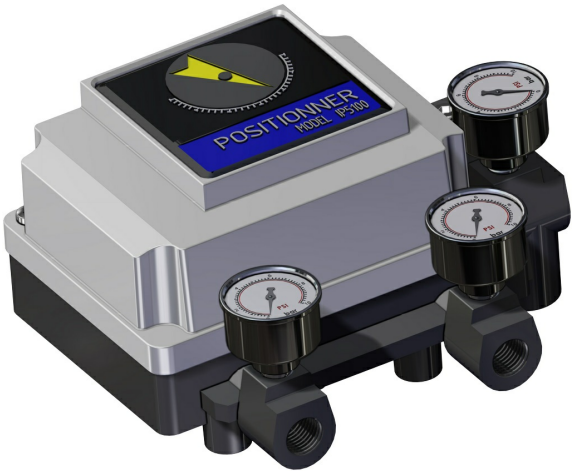

ACTUATECH S.p.A.
Via San Lorenzo 70
Villa Carcina (BS) Itália
Tel +390308908142 - Fax +390308908143

INTERRUPTORES DE LIMITE DE PROXIMIDAD

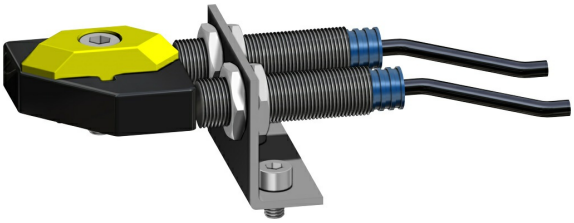

INTERRUPTORES DE LIMITE ELETROMECÂNICOS

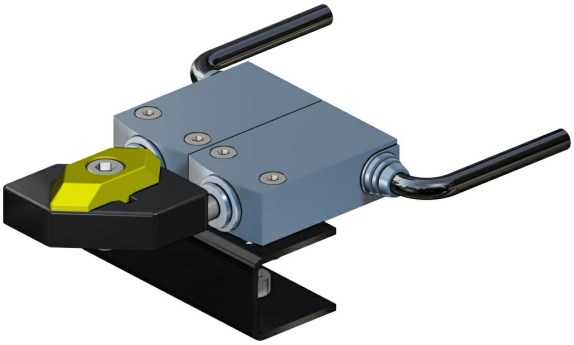

INTERRUPTORES DE LIMITE PNEUMÁTICOS

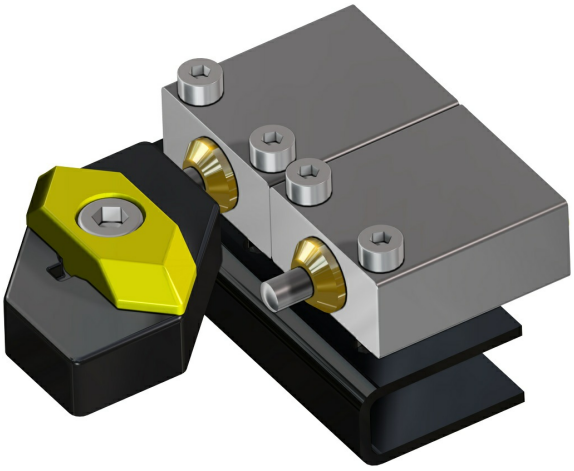

INTERRUPTORES DE LIMITE ANTIDEFLAGRANTES
II2GD ExdIIC

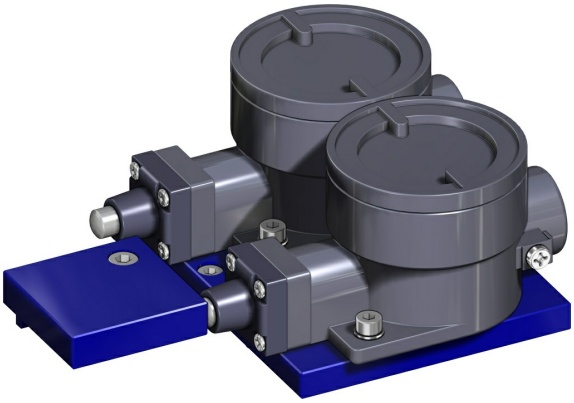

ACTUATECH S.p.A.
Via San Lorenzo 70
Villa Carcina (BS) Itália
Tel +390308908142 - Fax +390308908143

Para maiores informações consultar o Catálogo de Acessórios ACTUATECH.

ACTUATECH S.p.A.
Via San Lorenzo 70
Villa Carcina (BS) Itália
Tel +390308908142 - Fax +390308908143

documentos

Ficha de dados

ATTUATORI PNEUMATICI CON VERNICIATURA EPOSSIDICA
ATTUATORI PNEUMATICI PLACCATI NICKEL
ATTUATORI PNEUMATICI PTFE